POSICIONES COMUNES PARA TODOS LOS DECO DHU Y VENTURIA DHU

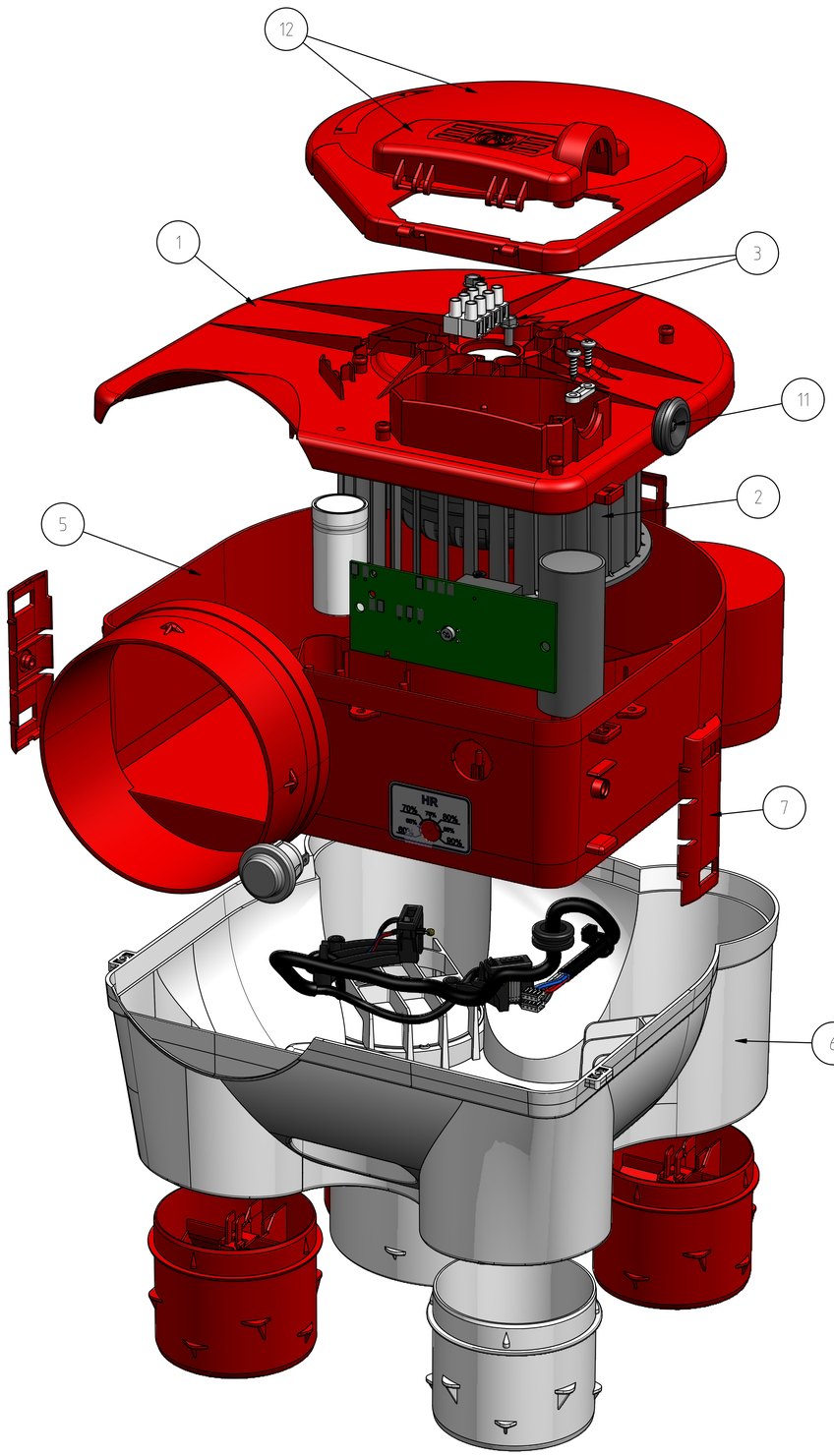

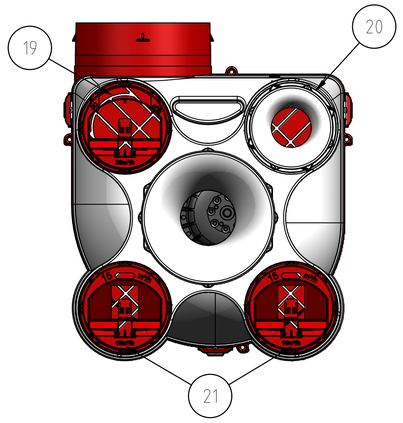

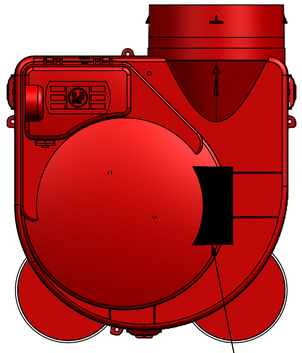

UNA VEZ EL APARATO ESTA MONTADO, SE DEBEN INTRODUCIR LAS INSTRUCCIONES DENTRO DE LA REGATA DE LA COUVERCLE.

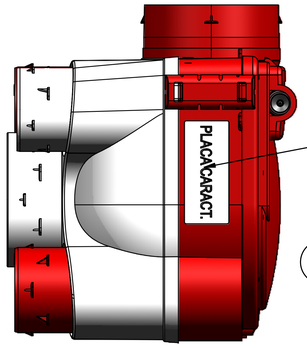

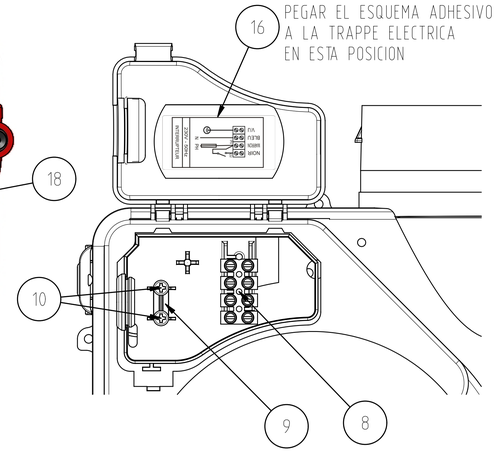

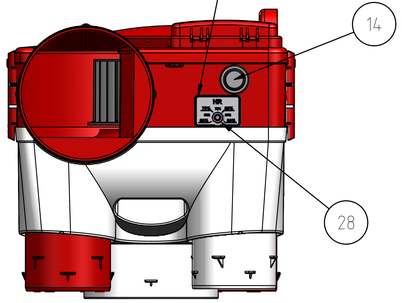

IMPORTANTE:
La etiqueta debe quedar centrada
con el agujero y lo maximo recta posible.

DEJAR EN POSICION B

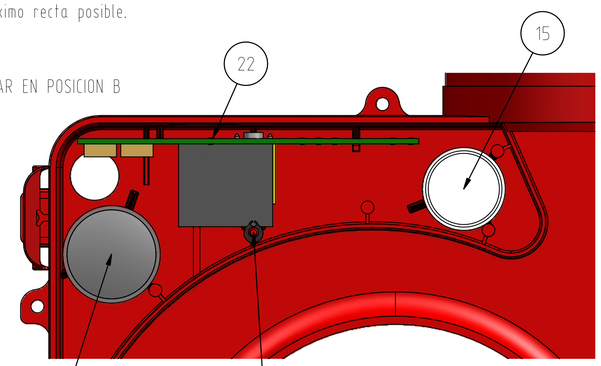

IMPORTANTE:
El anillo retensor debe hacer tope con el RELE.

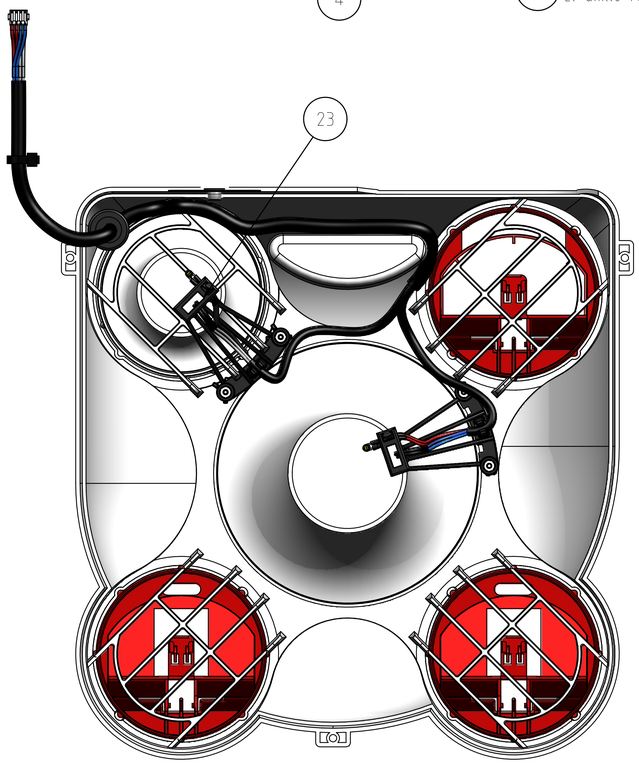

VENTURIA DHU K	
BURBUJA	DESCRIPCION
30	LABEL ENERGIA UNIDIRECCIONAL
50	CARTRON VENTURIA DHU K
51	CORDEL DE SUSPENSION (FICELLE)
52	BOUCHON (VAN SUELTOS EN LA CAJA)
53	CONJ. BOUCHE+MANCHETTE-80N
54	CONJ. BOUCHE+MANCHETTE-125N
57	CONMUTADOR 2 VEL

VENTURIA DHU N	
BURBUJA	DESCRIPCION
30	LABEL ENERGIA UNIDIRECCIONAL
50	CARTRON VENTURIA DHU N
51	CORDEL DE SUSPENSION (FICELLE)
52	BOUCHON (VAN SUELTOS EN LA CAJA)

DECO DHU K	
BURBUJA	DESCRIPCION
30	LABEL ENERGIA UNIDIRECCIONAL
50	PACK NU DECO DHU
51	CORDEL DE SUSPENSION (FICELLE)
52	BOUCHON (VAN SUELTOS EN LA CAJA)
53	CONJ. BOUCHE DESIGN+MANCHETTE-80N
54	CONJ. BOUCHE DESIGN+MANCHETTE-125N
58	ETIQUETA SEGURIDAD
61	FICHA TECNICA

DECO DHU N	
BURBUJA	DESCRIPCION
30	LABEL ENERGIA UNIDIRECCIONAL
50	PACK NU DECO DHU
51	CORDEL DE SUSPENSION (FICELLE)
52	BOUCHON (VAN SUELTOS EN LA CAJA)
58	ETIQUETA SEGURIDAD
61	FICHA TECNICA

CODIGO	DESCRIPCION	ESQ.CONEX.	H.E.F.	OBSERVACIONES
5209237400	VENTURIA DHU K	9050328900	774	H.M.21334-05 BAJA
5209237300	VENTURIA DHU N	9050328900	774	H.M.21334-05 BAJA
5209237200	DECO DHU K	9050328900	774	
5209237100	DECO DHU N	9050328900	774	

N°	MODIFICACION
-	22613
-	21957
-	21334-05
-	21254-01
/1	20101

CONFORME A:

CARTA DE TOLERANCIA

MATERIAL: Ø
TRATAMENTO: DUREZA
ACAB.SUPERF.: ESPESOR
ESCALA:

	FECHA	NOMBRE	COMPROBADO
DIBUJADO	16/04/18	T.LUPTON	M.PUIGBO
RADIOS NO ACOTADOS		CONCIDAD DESMOLDEO NO ACOTADA	

TOLERANCIAS NO INDICADAS LINEAL: ± ANGULAR: ±

DIBUJO CONJUNTO
DECO DHU

9050329001

SUSTITUYE A: H.M.20101 9050329000

SUSTITUIDO POR:

Nº de fichero: 9050329001.dwg
Propiedad de SAPI. Prohibida su copia o cesión a terceros sin su autorización.