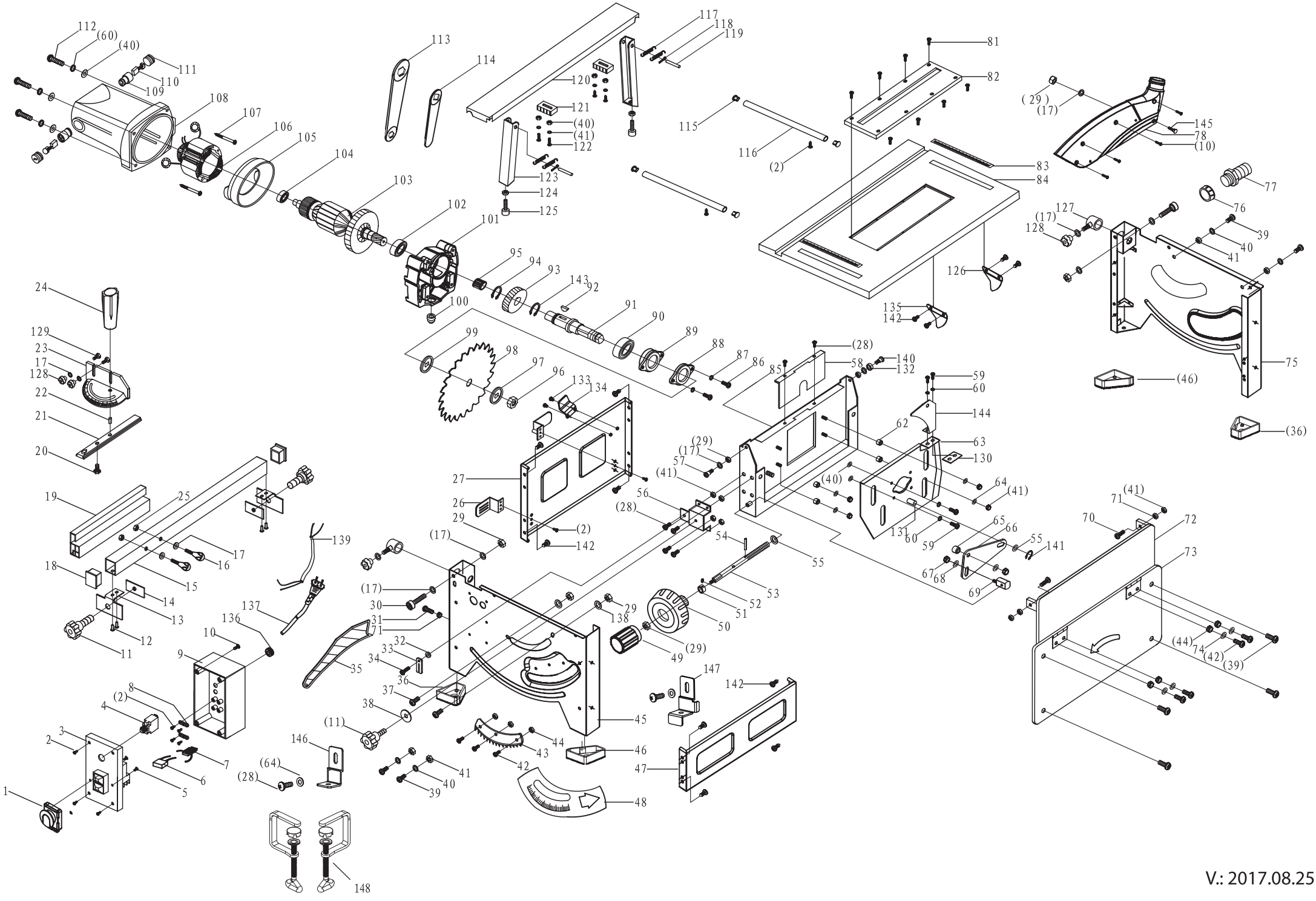
112
(60)
(40)
111
110
109
108
107
106
105
104
103
102
101
100
113
114
117
118
119
120
121
(40)
(41)
122
123
124
125
115
116
(2)
81
82
83
84
126
135
142
(29)
(17)
145
78
(10)
77
76
127
(17)
128
39
40
41
75
(46)
(36)
24
129
23
17
128
22
21
20
95
94
93
143
92
91
90
89
88
87
86
85
(28)
58
140
132
59
60
144
62
63
130
64
(41)
99
98
97
96
133
134
27
26
29
(2)
142
(17)
(29)
(17)
57
(41)
56
(28)
54
55
131
60
59
65
66
55
141
67
68
69
71
(41)
70
72
73
(44)
74
(42)
(39)
19
25
17
16
15
18
14
13
12
11
139
137
136
10
9
8
(2)
4
3
2
7
6
5
1
(17)
30
31
71
32
33
34
35
36
37
38
(11)
146
(64)
(28)
41
40
39
29
138
49
(29)
50
51
52
53
45
44
43
42
46
48
147
142
47
148

V.: 2017.08.25