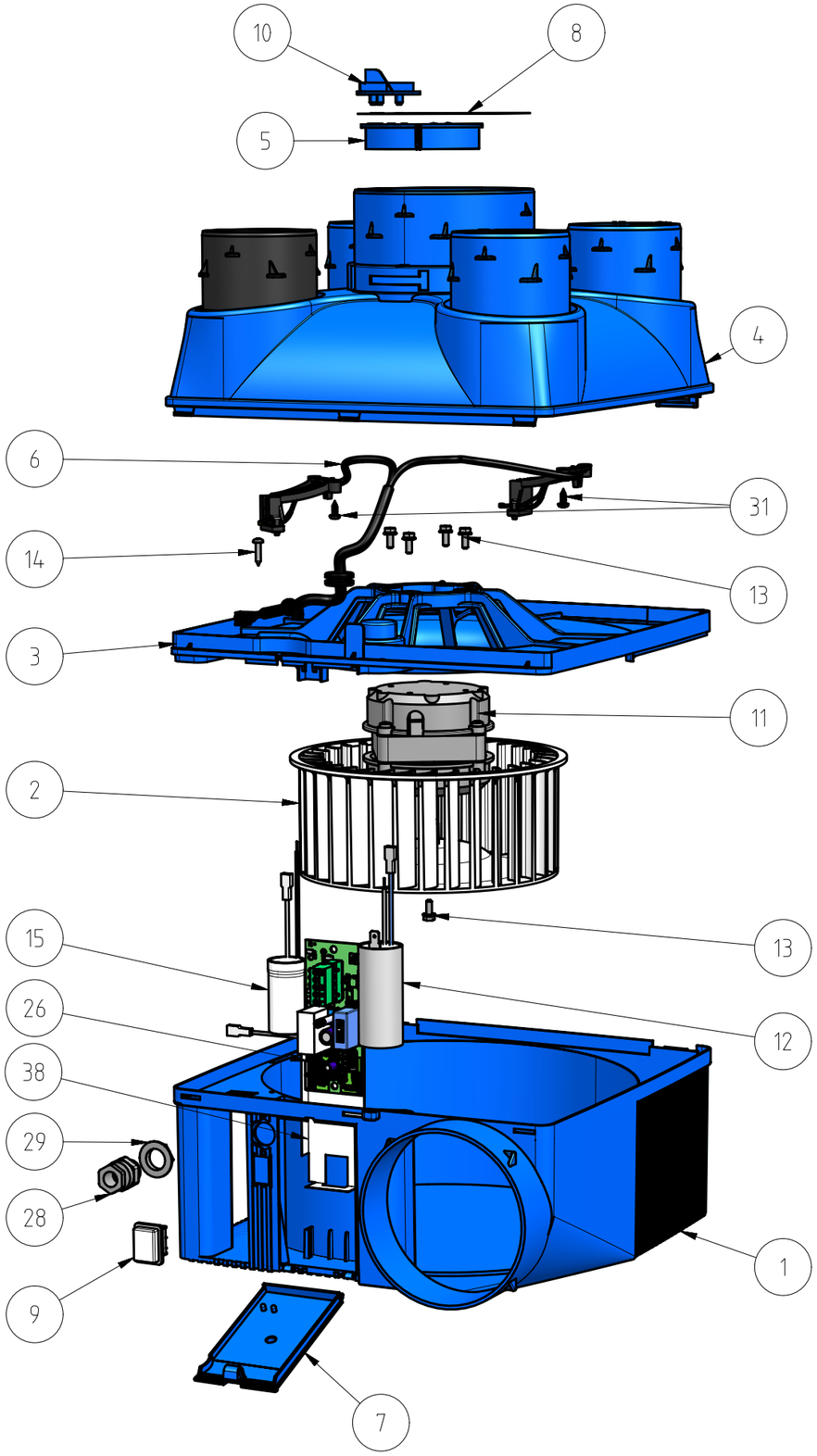

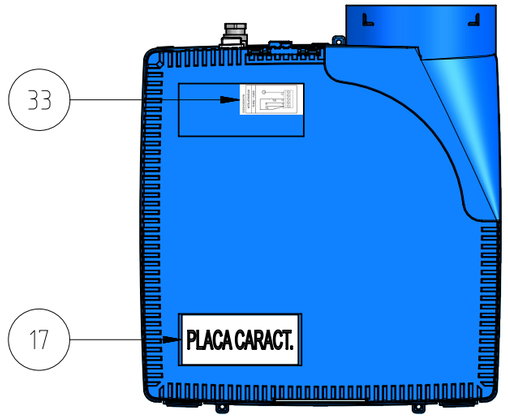

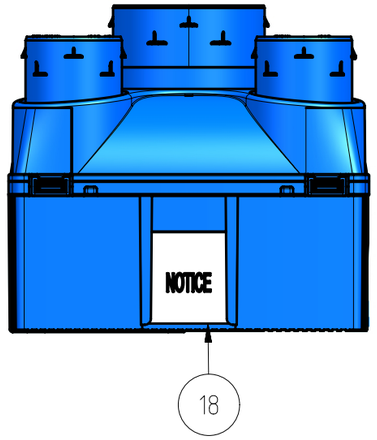

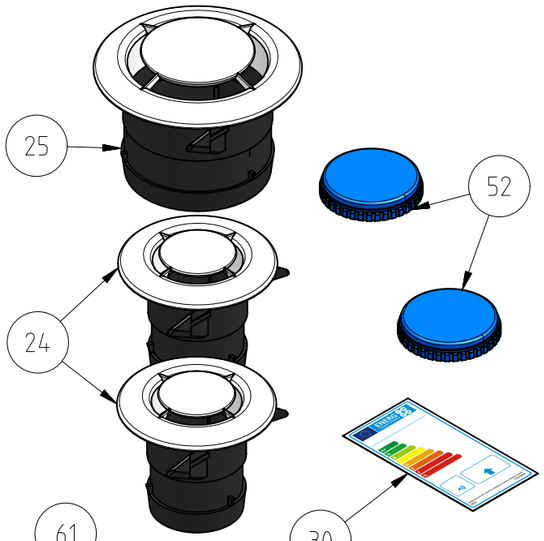

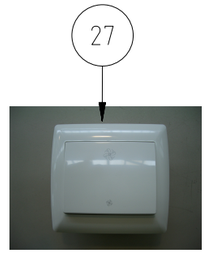

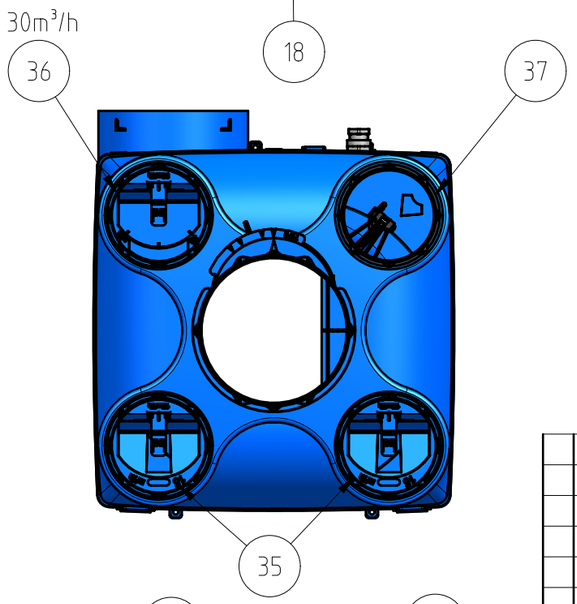

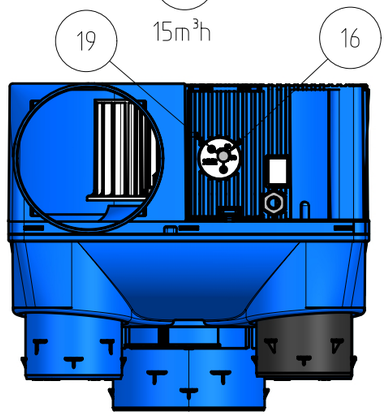

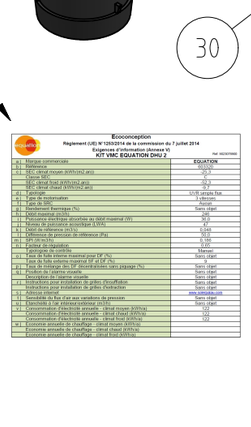

Ecoconception

Règlement (UE) N°1253/2014 de la commission du 7 juillet 2014

Exigences d'information (Annexe II)

KIT VMC ÉQUATION DHU 2

Ref. HE2507R00

a)	Marque commerciale	**ÉQUATION**
b)	Référence	5210176
c)	SEC climat moyen (kWh/m2.an)	-21,3
	Classe de SEC	A+
	SEC climat froid (kWh/m2.an)	-16,2
	SEC climat chaud (kWh/m2.an)	-31,1
d)	Catégorie	UVR
e)	Type de représentation	Unidirectionnelle
f)	Type de VMC	Double flux
g)	Rendement thermique (%)	Sans objet
h1)	Débit maximal (m3/h)	240
h2)	Débit maximal réduit (pour le débit maximal (V))	168
i)	Puissance électrique absorbée au débit maximal (W)	47
j)	Débit de référence (m3/h)	0,049
k)	Puissance électrique de référence (Pa)	0,35
m)	SPI (W/m3/h)	0,169
n)	Facteur de régulation	0,65
	Système de contrôle	Manuel
o1)	Taux de fuite interne maximal (en %)	Sans objet
o2)	Taux de fuite externe maximal (en %)	5
p1)	Taux de fuitage des RF (recirculation) (sans objet) (%)	Sans objet
q1)	Position du capteur visuelle	Sans objet
	Instructions pour l'installation de filtres	Sans objet
r1)	Instructions pour l'entretien de grilles d'insufflation	Sans objet
	Instructions pour l'entretien de grilles d'extraction	Sans objet
s1)	Adresse internet	www.equitable.com
t1)	Sensibilité du flux d'air aux variations de pression	Sans objet
u1)	Niveau de bruit à la puissance acoustique (dB)	52
v1)	Concentration d'électricité annuelle - climat moyen (kWh/m)	168
	Concentration d'électricité annuelle - climat chaud (kWh/m)	142
	Concentration d'électricité annuelle - climat froid (kWh/m)	194
w1)	Économie annuelle de chauffage - climat moyen (kWh/m)	
	Économie annuelle de chauffage - climat chaud (kWh/m)	
	Économie annuelle de chauffage - climat froid (kWh/m)	

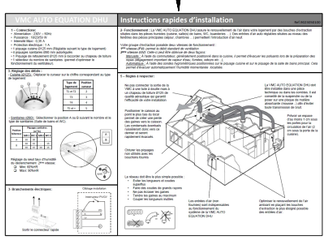

N°	MODIFICACION

S&P				CONFORME A:	CARTA DE TOLERANCIA
MATERIAL					
TRATAMIENTO	DUREZA				
ACAB.SUPERF.	ESPESOR				
ESCALA -/-		FECHA	NOMBRE	COMPROBADO	
	DIBUJADO	04/08/21	Oscar M.	J.Pares	TOLERANCIAS NO INDICADAS — LINEAL: ± ; ANGULAR: ±
	RADIOS NO ACOTADOS		CONICIDAD DESMOLDEO NO ACOTADA		

DIBUJO CONJUNTO
KIT EQUATION DHU 2

5209238300

SUSTITUYE A:

SUSTITUIDO POR:

El presente dibujo y todos sus anexos son de nuestra propiedad. Se confian al uso personal del destinatario y no pueden ser reproducidos , transferidos o comparti-dos con terceros sin autorizacion escrita al respec-to , bajo las penalidades que determina la ley.