8440-750607-00

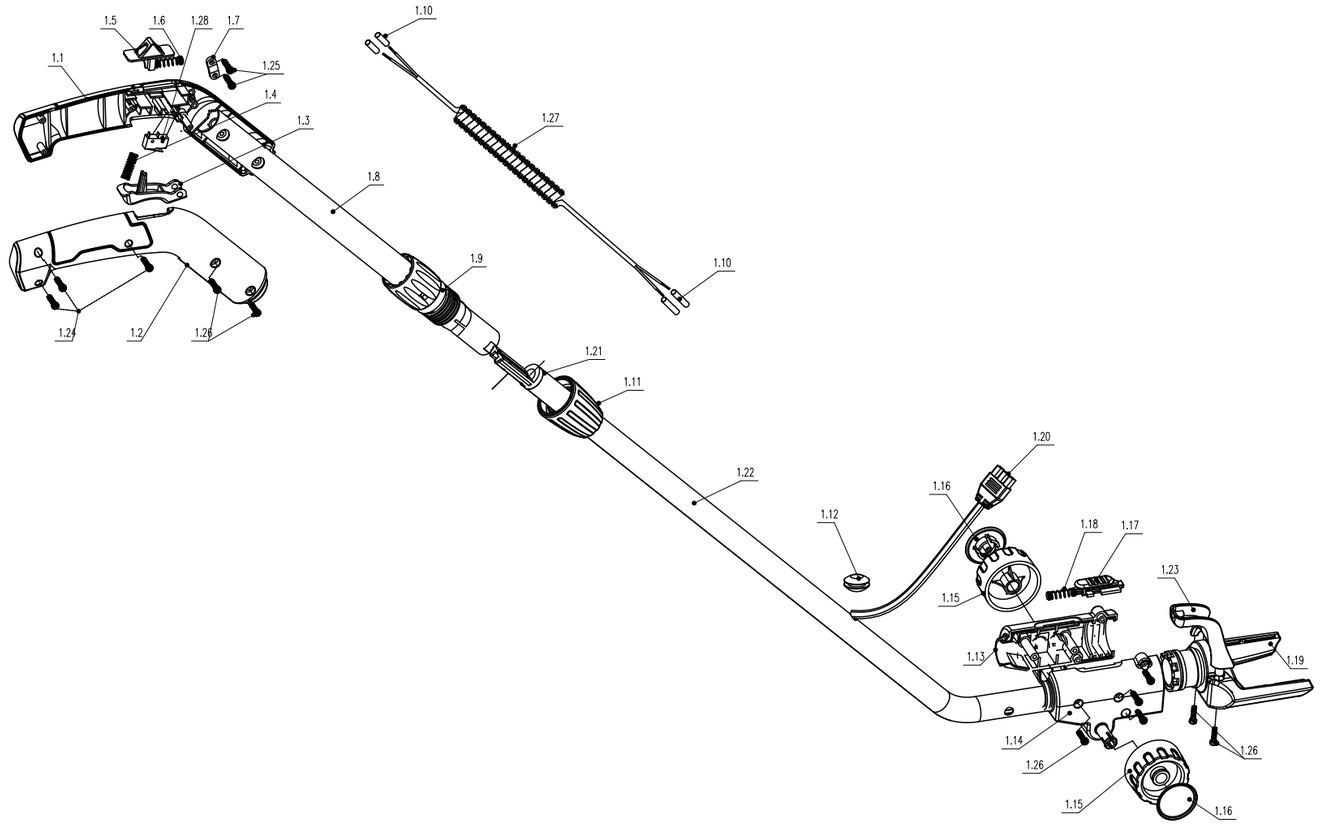

序号	代号	名称	数量	材料	单件重量	总计重量	备注
1.28	8042-750603-00	开关	1				DA7-5/1,DC36V
1.27	8413-750601-01	弹簧线	1				H03VV2-F 2*0.5mm²灰色VDE 300V耐热
1.26	8SJAB40-14	自攻螺钉	8	ST4×14			镀白锌
1.25	8SJAB40-10	自攻螺钉	2	ST4×10			镀白锌
1.24	8SJAB30-12	十字槽盘头自攻螺钉	3	ST3x12			镀白锌
1.23	8007-750601-01	卡扣	1	ABS			RAL7021深灰
1.22	8061-750603-01	下连接管	1	6063AL			表面氧化
1.21	8371-750601-00	管塞	1	ABS			黑色
1.20	8413-750602-01	连接线	1				H03VV2-F 2*0.5mm²灰 300V耐热
1.19	8149-750601-00	底座	1	ABS			RAL7021深灰
1.18	8342-750605-00	接柄锁钮弹簧	1	65Mn			发黑
1.17	8043-750602-00	按钮	1	ABS			RAL3020红
1.16	8020-750601-00	轮盖	2	PP			RAL9011黑
1.15	8121-750601-00	轮子	2	PP			RAL9011黑
1.14	8006-750604-00	右机壳	1	PA6-GF30			RAL7021深灰
1.13	8006-750603-00	左机壳	1	PA6-GF30			RAL7021深灰
1.12	8332-750801-01	电缆护套	1	橡胶			黑色
1.11	8207-750601-00	管套	1	ABS			RAL7021深灰
1.10	233-1003	热收缩管	0.04m				φ3
1.9	8213-750601-00	接头	1	ABS			RAL7021深灰
1.8	8061-750601-01	上连接管	1	6063AL			表面氧化
1.7	8184-282101-00	电缆压板	1	PA6-GF30			本色
1.6	8342-750601-00	锁止推钮弹簧	1	65Mn			发黑
1.5	8043-750601-01	推钮	1	ABS			RAL3020红
1.4	8342-750603-00	手柄扳机弹簧	1	65Mn			发黑
1.3	8044-750701-00	扳机	1	ABS			RAL3020红
1.2	8001-750602-00	右手柄	1	ABS			RAL7021深灰
1.1	8001-750601-00	左手柄	1	ABS			RAL7021深灰

标记	处数	更改号	签名	日期
	签名	日期	签名	日期
设计		工艺		
校对		审核		
标准		批准		

YT7506-02 型
手掌剪延长杆

阶段标记	重量	比例
S A B		1:1

共1页 第1页

亚特电器有限公司

爆炸图

8440-750607-00