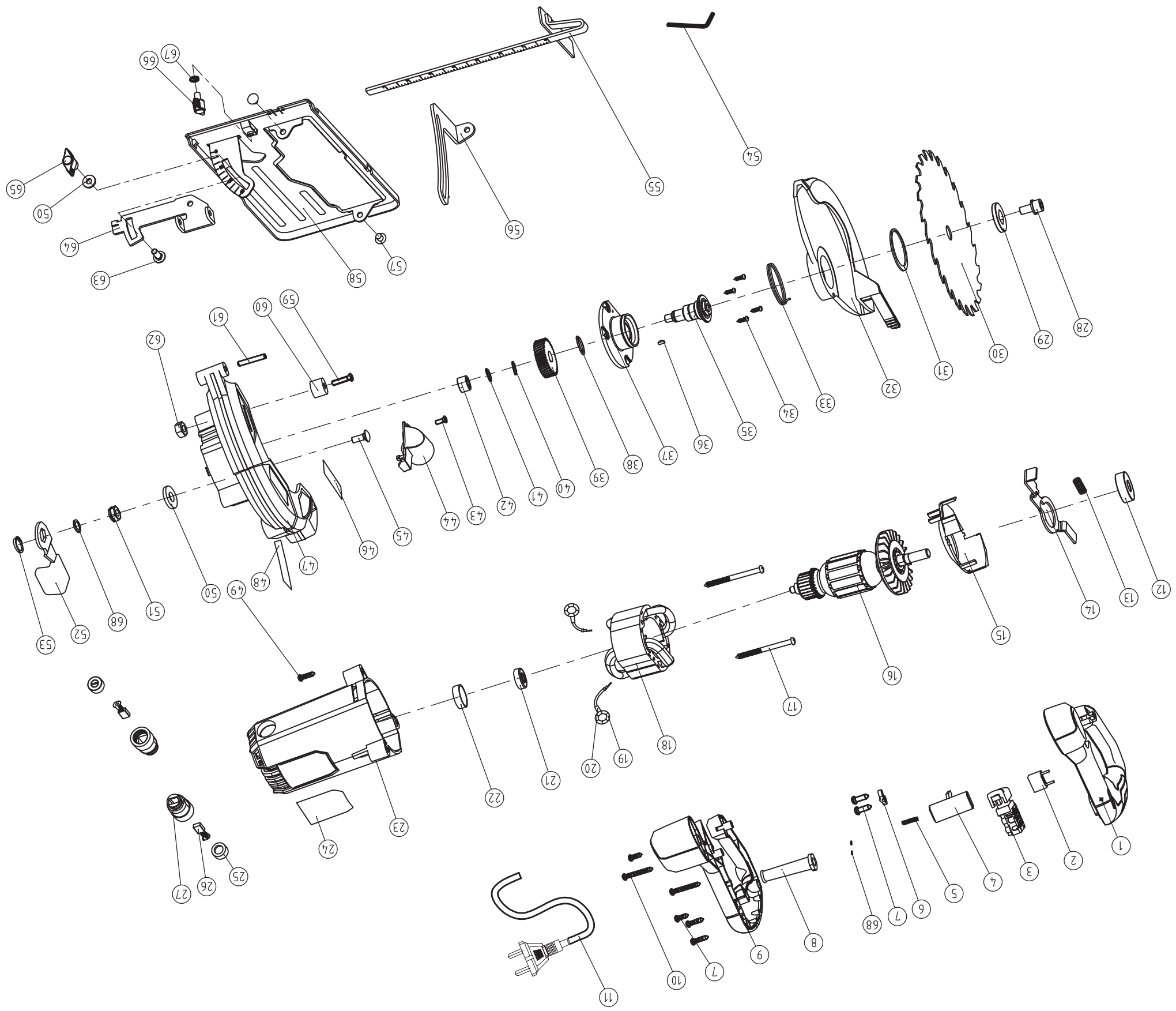

1	H982004	右手柄	1	PP-GF30+TPE				76332AD
2	G612208	电源0.22μF	1					7621
3	G12000Y	开关230V	1					76321
4	H9C0007	开关装钮	1	PA6-GF30				76321
5	Z010028	麦锚弹簧	1	65Mn				5301
6	H00000D	电源压板	1	PA6-GF30				SIM11SX
7	C5342I4	十字盘头自攻螺钉ST4.2X14	6					GB845-85
8	H002008	电源护套	1	PVC				76321
9	H972004	左手柄	1	PP-GF30+TPE				76332AD
10	C5148S5	十字盘头自攻螺钉ST4.8X55	2					GB845-85
11	G22001X	电源线及插头H05VV-F2X1mm2	1					7631
12	E126000	轴承6000-2Z	1					GB/T276-94
13	Z010006	轴承定位弹簧	1	65Mn				76202
14	195000C	自锁板	1	Q235				76325
15	H921001	挡风圈	1	PA6-GF30				7631
16	GF92003	电机230V	1	t				76325
17	C5342S0	十字盘头自攻螺钉ST4.2X50	2					GB845-85
18	GF91006	定子230V	1					76332
19	Z011002	拉簧	2	H62				M1V18SE
20	G330005	大工字扣	2					
21	E120607	轴承607-2Z	1					GB/T276-94
22	H001001	轴承套17#	1	粉末冶金				
23	H912002	扣夹	1	PP-GF30				7631
24	B690021	铭牌 230V	1	PVC不干胶				76331
25	G520001	刷握盒	2	胶木				M1V18SE
26	G405110	碳刷230V	2	1M839				M1V18SE
27	G510001	刷握	2	胶木+H62				M1V18SE
28	C60000L	内六角带垫螺钉M8X16	1					M1V18SD3
29	Z110008	外压板	1	Q235				76325
30	F101001	圆带片	1	φ18SXφ20X24T				
31	C000007	销片挡圈	1	65Mn				76321
32	H9V0001	活动罩	1	PC				76321
33	Z020006	活动罩扭簧	1	碳素弹簧钢丝				76321
34	C5342I4	十字盘头自攻螺钉ST4.2X14(小头)	4					GB845-85
35	J910008	输出轴(公制20)	1	45				76325
36	CB10310	半圆键3X10X3.7	1	45				GB1099-79
37	H9X0002	刷盒	1	PA66-GF30+轴承6903				76325
38	C041710Z	轴用弹性挡圈17	1					GB984.1-86
39	H920008	齿轮	1	40Cr				76321
40	C421212	滚珠垫圈12	1					GB955-1987
41	C041220	轴用弹性挡圈12	1					GB984.1-86
42	L020006	合油轴承	1	F0008				76321
43	C513510	十字盘头自攻螺钉ST3.5X10	1					GB845-85
44	H9M1012	出尘口	1	PA6-GF30				76332AD
45	C710616	单按半圆头六角双头螺钉M6X16	1					M7151
46	H790001J	商标	1	PVC不干胶				76331
47	H900005	固定罩	1	PA6-GF30+装件				76331
48	B890011	深度标贴(公制)	1	PVC不干胶				76321
49	C514830	十字盘头自攻螺钉ST4.8X30	1					GB845-85
50	C440615	垫片φ6Xφ14X1.5	2					GB/T96-1985
51	C300000K	特制螺母M6(双头)	1					M1V190D3
52	I940006	深度表手	1					M1V18SD3
53	C041010	轴用弹性挡圈10	1					GB894.1-86
54	F201004	内六角扳手6	1					GB5356-85
55	I990000C	号尺/公制	1	Q235				76325
56	I920002	深度表	1	Q235				76321
57	C120607	销钉6×7	2					GB875-86
58	I910008	底板	1	Q235				76321
59	C620625	十字沉头螺钉M6X25	1					GB819-85
60	H9F1001	活动罩挡圈	1	橡胶				M1V18SE
61	C210640	弹性圆柱销6X40	1					GB879-86
62	C320002	六角螺母M6(铁丝)	1					GB889-86
63	C710612	半圆头方颈螺栓M6X12	1					GB794-93
64	I930004	角度表	1	Q235				76321
65	H9B1009	角度表钮	1	ABS+装件				76321
66	H9D1008	导尺旋钮	1	ABS+装件				76321
67	Z000029	导尺夹紧弹簧	1	65Mn				M1V18SD3
68	C421105	滚花垫圈11	1	65Mn				
69								

浙江开创电气股份有限公司

76332AD

13000C1S2-185.5