MySelect E
MySelect E Vario hand shower/ Unica'Croma wall bar 0.65 m set
Surfaces: **blanc/chromé** Numéro d'article: **26714402**

Vue éclatée
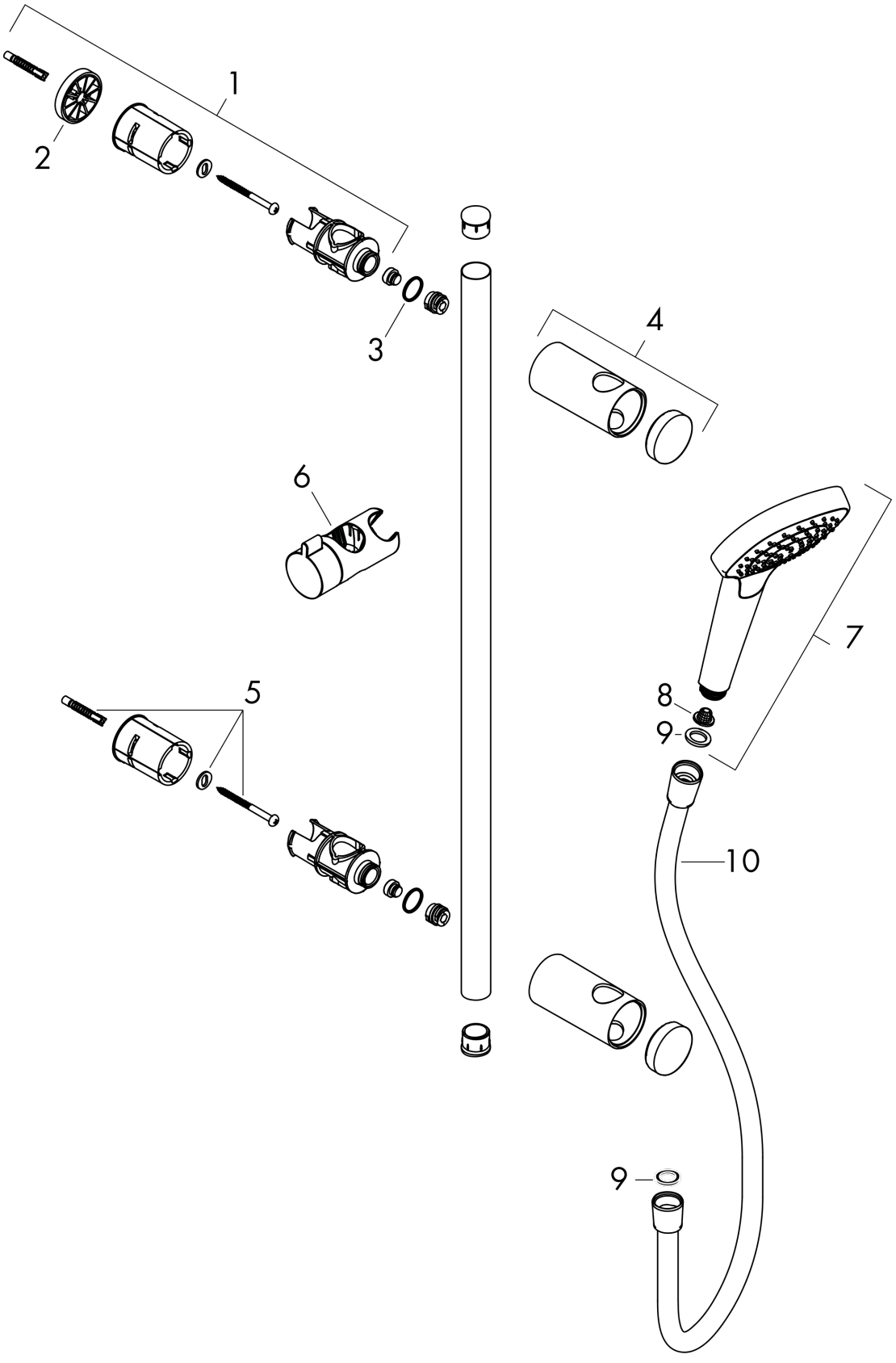
Année de construction: **>08/15**