序号	产品名称	规格材料	用量
1	easy connect	PA6, 深灰	1
2	bracket	cold rolled plate, RAL7016	1
3	body	ADC12, RAL7016	1
4	PCB LED	2835	1
5	PC diffusor	PC	1
6	reflector	0.5mm 纳米PC	1
7	glass	3mm tempering glas	1
8	sealing ring	Silica gel	1
9	Nut	M16	1
10	Screw	M6	2
11	Shim	ϕ6	2
12	Shim	ϕ6	2
13	Shim	ϕ6	1
14	sealing ring	Silica gel	1
15	A sensor	A sensor	1

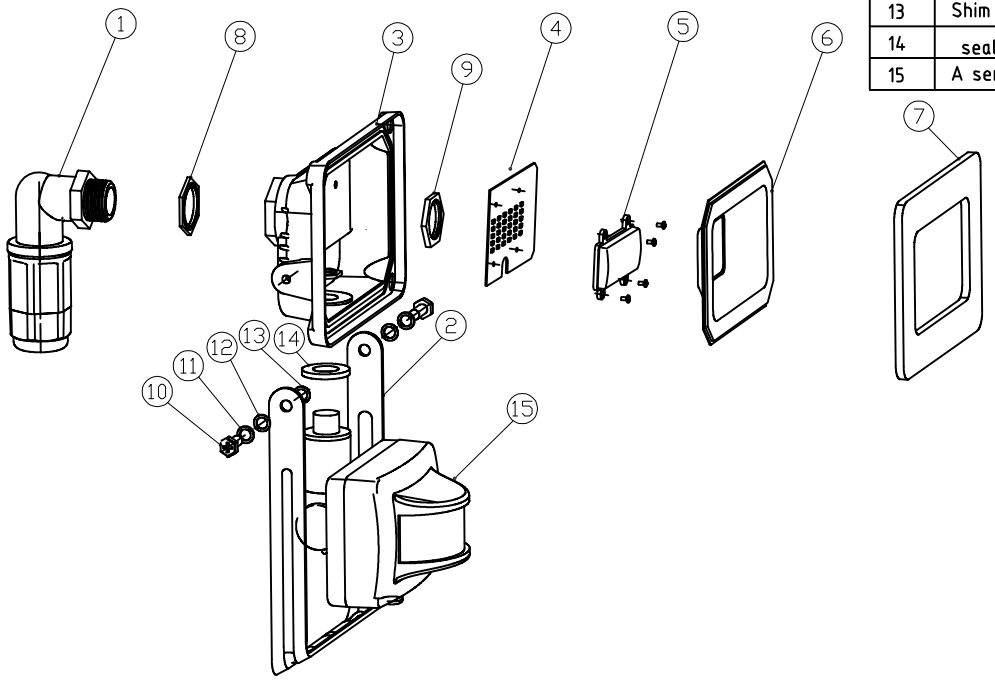

借(通)用件登记
描　图
描　校
旧底图总号
底 图 总 号
签　字
日　期

序号	版本	变更内容	变更人	日 期	审 核	日 期
	A0					

余姚泰联照明有限公司

产品编号		制 图		比 例	/
产品名称	3650-2C	审 核		版 本	A
零件名称	爆炸图	批 准		图 幅	A4
图纸编号		模 号		第 页 共 页	

材 料
重 量

尺寸单位: mm　未注公差: ±0.10　未注拔模角: 1°