20-févr.-20	COMMANDE DE PIECES DETACHEES POUR :	COLONNE MYSTIC	talesa
	Magasin LEROY MERLIN Demandeur	Service SAV Tél : +34 961849824 Tél : +34 610147880 Email : sav@talesa.es	EAN : 8434391010829
DOSSIER LEROY MERLIN n°		Motif de la Demande	Manquant au Déballage Abîmé au Déballage Perdu / Cassé par Client Autres

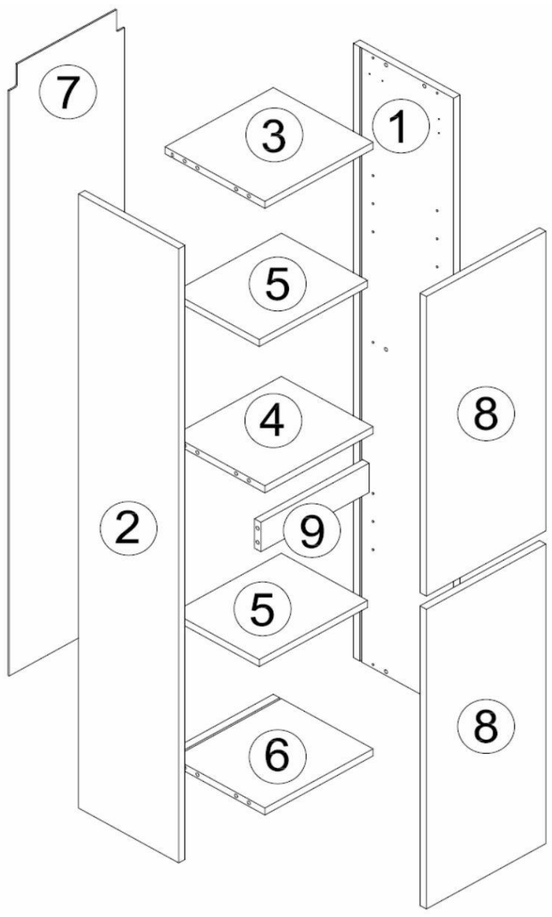

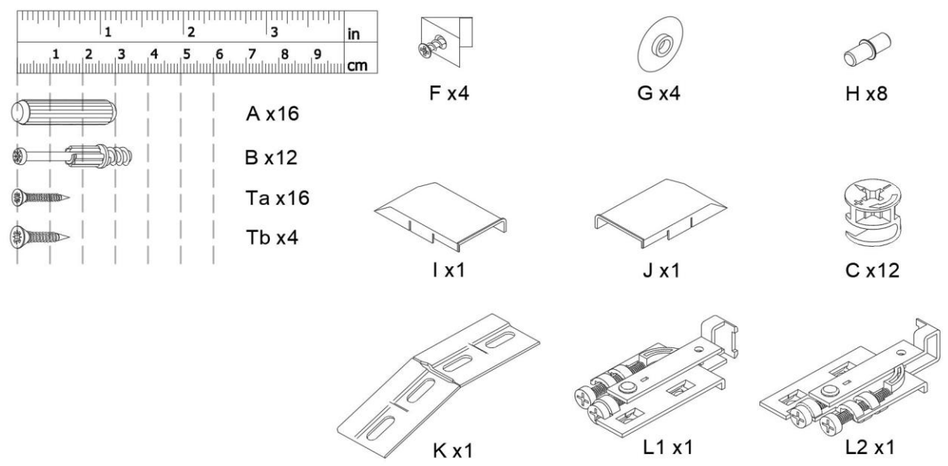

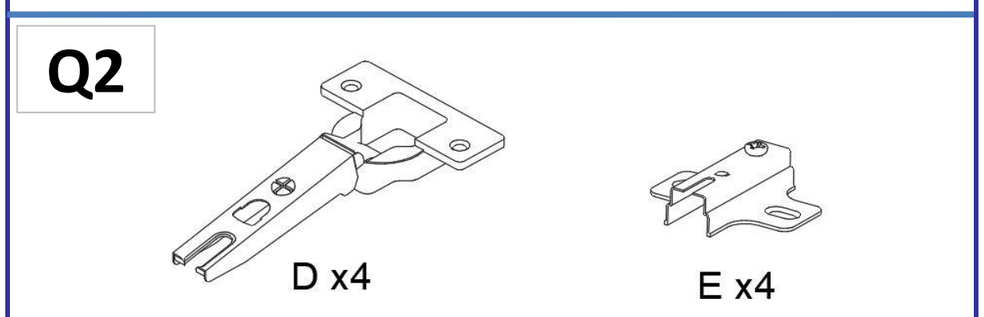

N° Pièce	Descriptif	Code Fournisseur			
1	Côté Droit x1				
2	Côté Gauche x1				
3	Top x1				
4	Étagère Fixe x1				
5	Étagère Mobile x2				
6	Base x1				
7	Arrière x1				
8	Porte x2				
9	Bandeau x1				
Q1	Sachet de Quincaillerie x1	BOLT098RBL			
Q2	Sachet de Charnières x1	BOLT095AM			