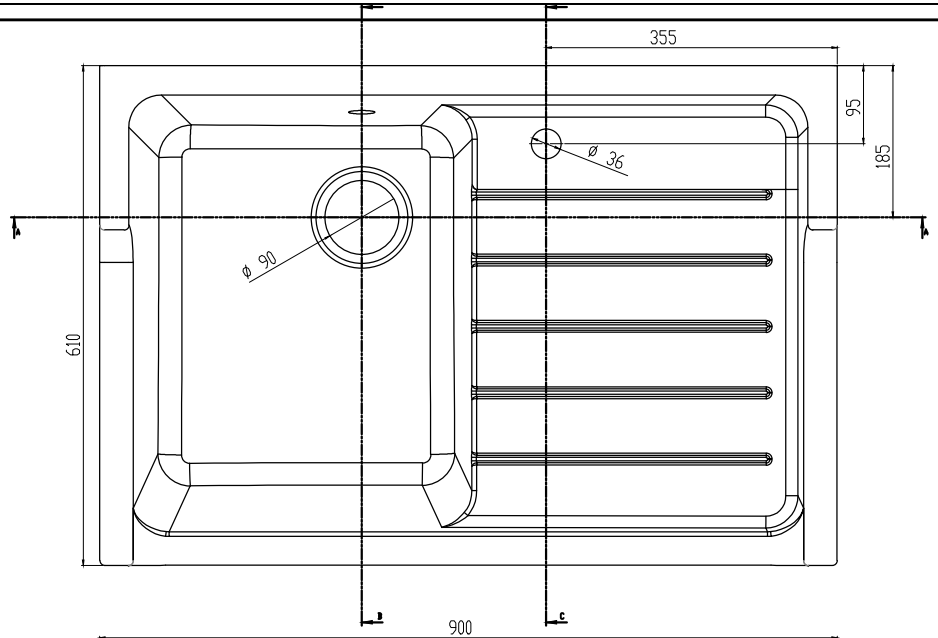

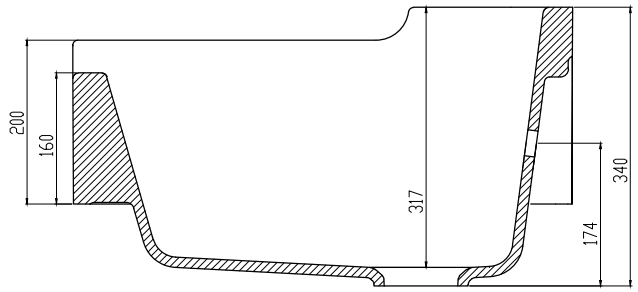

SEZIONE B-B
SCALA 1 : 2

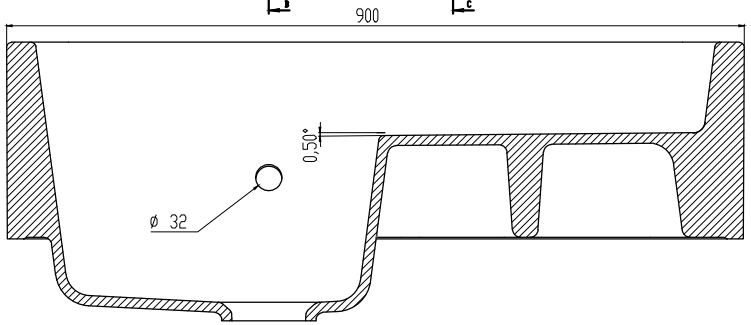

SEZIONE A-A
SCALA 1 : 2

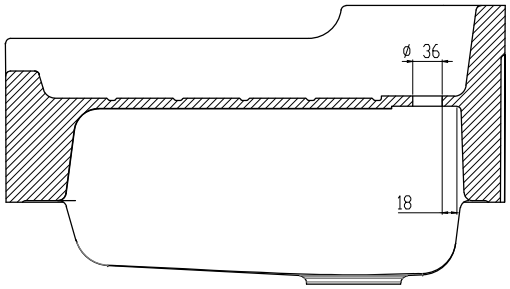

SEZIONE C-C
SCALA 1 : 2

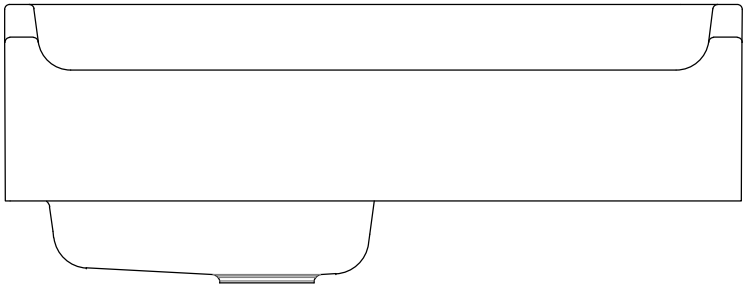

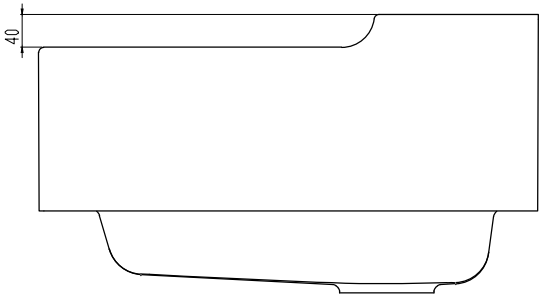

90 ed 159 del 2 dicembre 2001