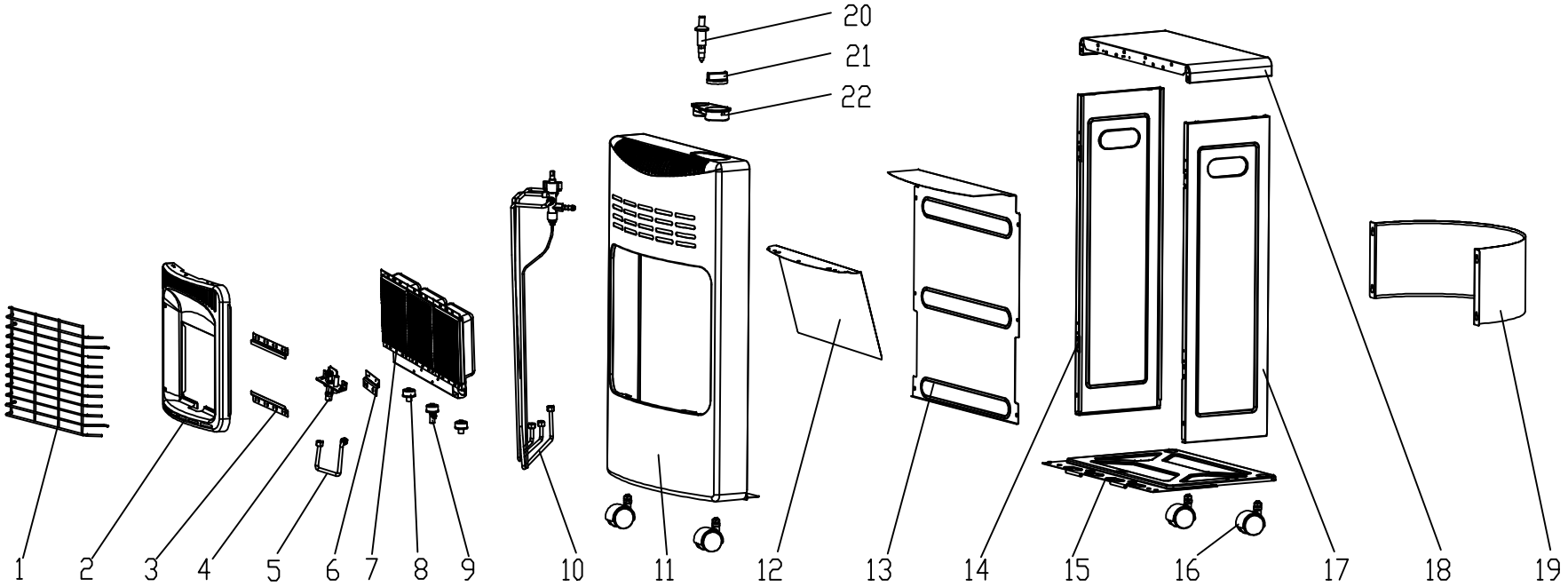

序号	代 号	名 称	数量	单件重量	总计重量	备 注	序号	代 号	名 称	数量	单件重量	总计重量	备 注
							12		火排完成品板	1			
							11		面板	1			
22		脚料开关座	1				10		侧体总成	1			
21		旋钮	1				9		双炉嘴组件	1			
20		压电打火器	1				8		单炉嘴组件	2			
19		后挡板	1				7		火排组件	1			
18		侧体前板	1				6		ODS支架	1			
17		侧体右侧板	1				5		小弯管	1			
16		活动脚轮	4				4		ODS	1			
15		底板	1				3		侧面板压片	2			
14		侧体左侧板	1				2		预混出风口	1			
13		气源接头板	1				1		网架	1			

标记	处数	分区	更改文件号	签字	年月日
设计			标准化		
制图			审核		
校对			批准		
工艺					

阶段标记	件数	重量	比例

共 张 第 张