LEROY MERLIN	COMMANDE DE PIECES DETACHEES POUR :	MSB HESTADIOS	talesa
4-nov.-21	Magasin LEROY MERLIN Demandeur	Service SAV Tél : +34 961849824 Tél : +34 610147880 Email : sav@talesa.es	EAN : 8434391014650

DOSSIER LEROY MERLIN n°		Motif de la Demande	Manquant au Déballage Abîmé au Déballage Perdu / Cassé par Client		Autres

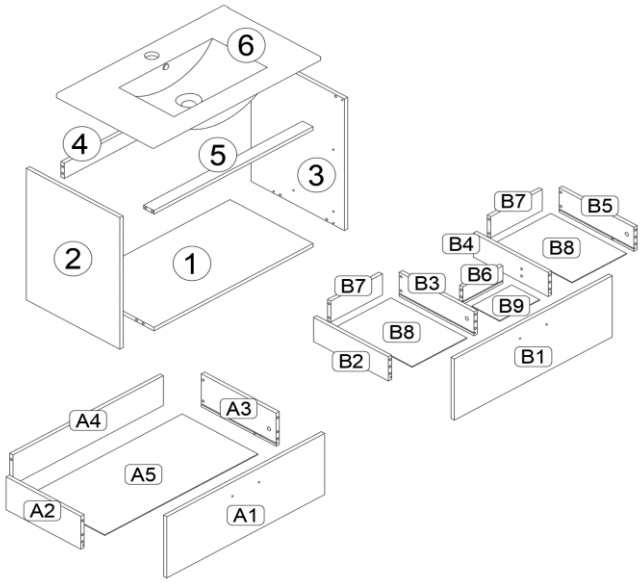

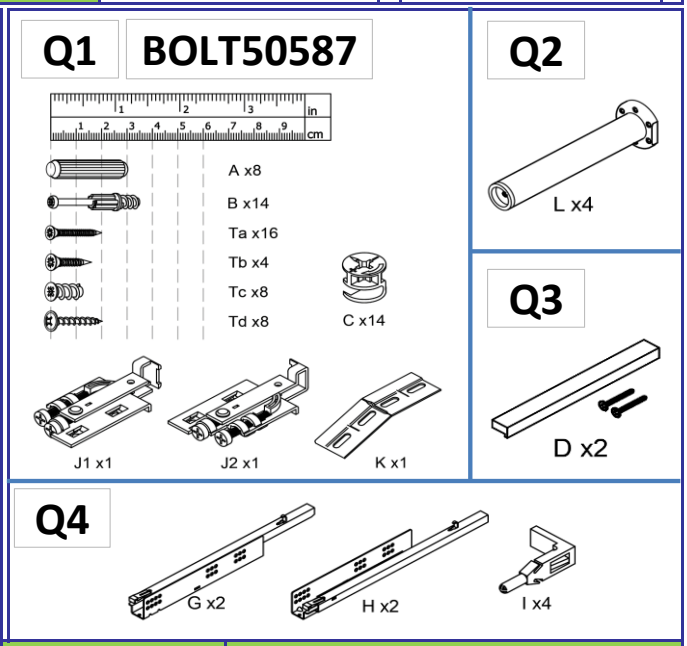

N° Pièce	Descriptif	Code Fournisseur			
1	Base x1				
2	Côté Gauche x1				
3	Côté Droit x1				
4	Bandeau Arrière x1				
5	Bandeau Avant x1				
6	Plan de Vasque x1	COMT061			
A1	Façade Tiroir Inférieur x1				
A2	Côté Gauche Tiroir Inférieur x1				
A3	Côté Droit Tiroir Inférieur x1				
A4	Arrière Tiroir Inférieur x1				
A5	Base Tiroir Inférieur x1				
B1	Façade Tiroir Supérieur x1				
B2	Côté Gauche Tiroir Supérieur x1				
B3	Côté Droit Intérieur Tiroir Supérieur x1				
B4	Côté Gauche Intérieur Tiroir Supérieur x1				
B5	Côté Droit Tiroir Supérieur x1				
B6	Séparateur Tiroir Supérieur x1				
B7	Arrière Tiroir Supérieur x2				
B8	Base Tiroir Supérieur x2				
B9	Base Tiroir Supérieur Central x1				
Q1	Sachet de Quincaillerie x1	BOLT50587			
Q2	Pieds x4	PAT0081			
Q3	Poignées Tiroirs x2	TIR0144			
Q4	Glissière Tiroirs x2	GUI0013			