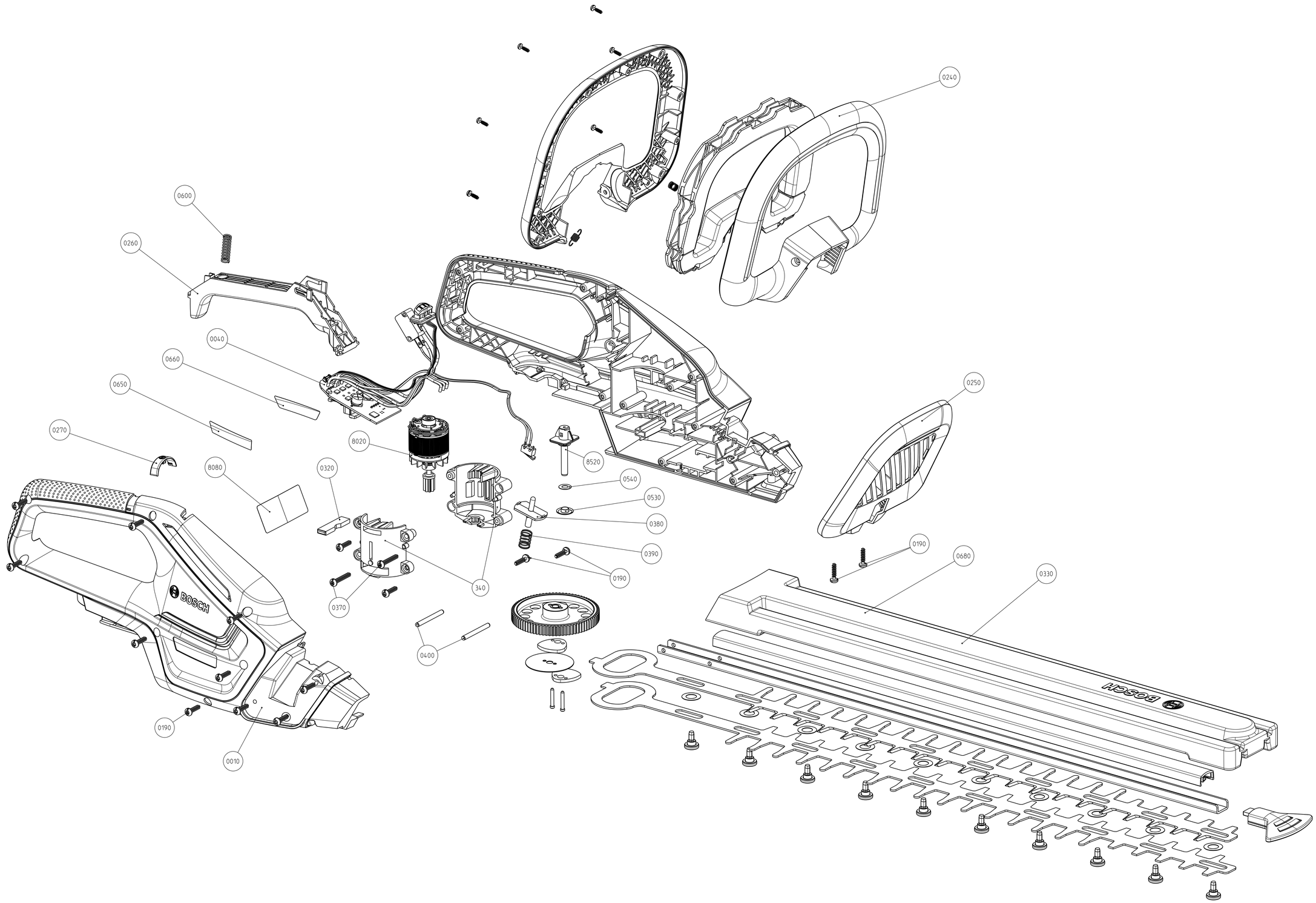

Ind.	Change/Aend.	YYYYMMDD	Drawn/Gez.	Checked/Gepr.	Releas./Freig.	BWN	Resp. dept./Verantw. Abt.	Add. info./Zus. Info.
Treatment/ Behandlung	-- --						Missed details/Fehlende Angaben --	Size/Gst. --
Mat./Stoff	--						From/Aus --	
Lang./Spr. en/de		Wgtr./Gew. --	BOSCH					Sheet/Bl. 1/1
	Crit. P. --	Scale/M.stab 4:5	Mat.meets/Stoffe s N2580-1	Syst. PE	Doc.type		DP/TD --	Ind.	Format A0
MBR --					Resp. for		Resp. by	

© Robert Bosch Power Tools GmbH. All rights reserved, also regarding any disposal, registration, reproduction, reprinting, distribution, transmitting, or other use in the event of applications for industrial property rights.
© Robert Bosch Power Tools GmbH. Alle Rechte vorbehalten, auch bzgl. Weitergabe, Verwertung, Verwertung, Reproduktion, Bearbeitung, Weitergabe Dowe für den Fall von Schutzrechtsanmeldungen.