This drawing and its copyrights are owned by wedi GmbH.
The use of this drawing is subject to prior,
written authorization by wedi GmbH.

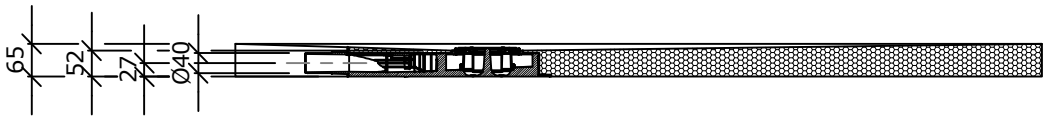

A-A (1 : 15)

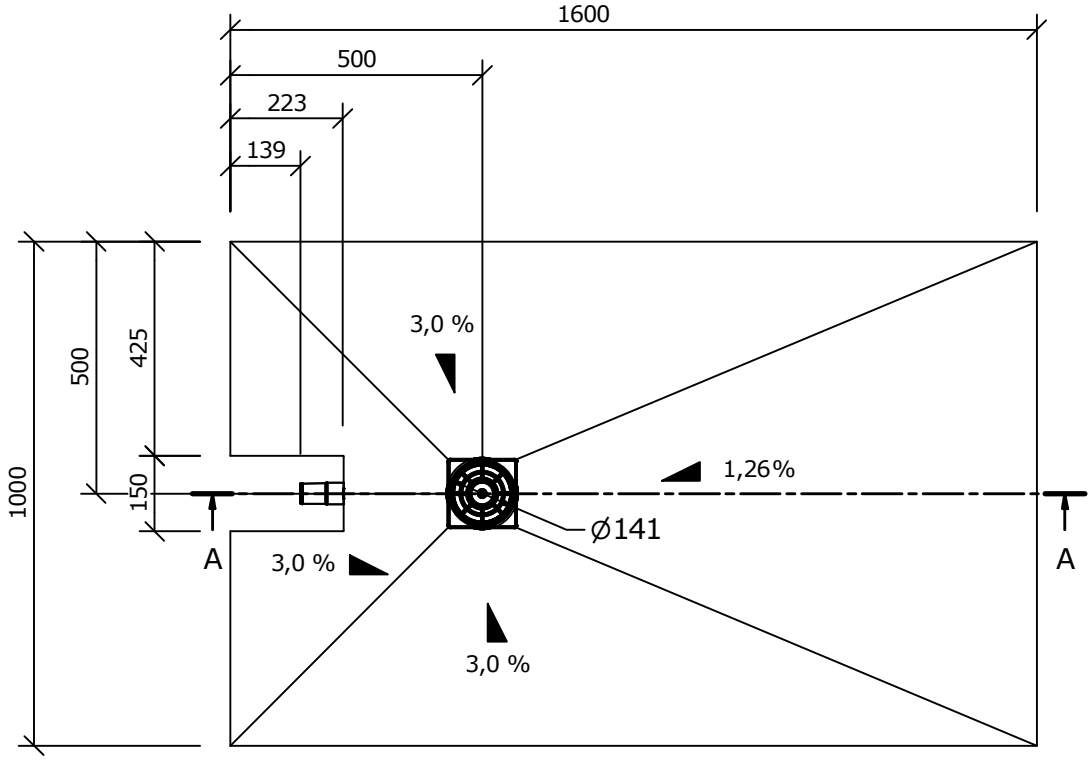

(1 : 15)

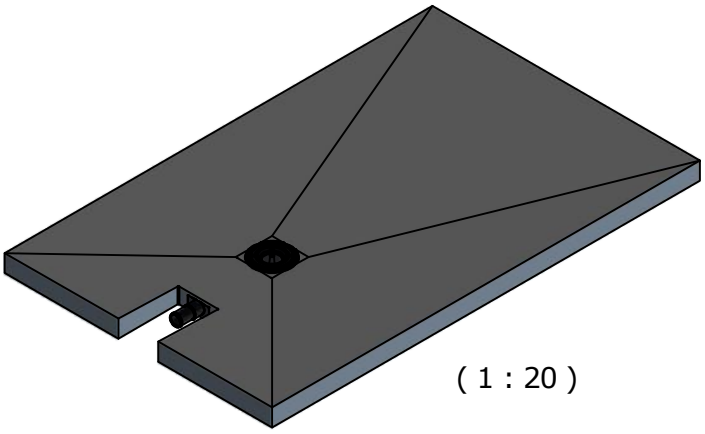

(1 : 20)

Diese Zeichnung / Skizze ist Eigentum der wedi GmbH und unterliegt dem Urheberrecht. Die Verwendung bedarf in jedem Fall der vorherigen, schriftlichen Zustimmung der wedi GmbH.

Zeichnungsnummer / drawing number

Art.: 07-37-35/621

Kunde/ client :

BV/ BP :

Benennung/ designation

wedi FU Plano

D / 1600 x 100 x 65 mm

	Datum date	Name name
3D drawn	04.09.2019	DStrotmann
2D drawn	04.09.2019	DStrotmann
CAD/CAM Progr.		

Fertigungszustand/ Bautoleranzen:
finished condition/ tolerances:
nach DIN 18202

Ausg. issue	Anderung modification	Datum date	Name name

Maße in mm
dim. in millimeters

DIN A4

wedi GmbH
Hollefeldstrasse 51
48282 Emsdetten

wedi Vertrieb/ sales Fon +49 (0)2572 / 156 - 0
Fax +49 (0)2572 / 156 - 133

wedi Projektabteilung/project dept. Fon +49 (0)2572 / 156 - 0
Fax +49 (0)2572 / 156 - 239

filename: 073735621_FU_Plano_D_1600x1000x65mm.iam