28-déc.-22	COMMANDE DE PIECES DETACHEES POUR :	T50475-T50675 - MSB MADISON 80
	Magasin LEROY MERLIN Demandeur	Service SAV Tél : +34 961849824 Tél : +34 610147880 Email : sav@talesa.es

talesa

EAN: 8434391007874 - 8434391016913

DOSSIER LEROY MERLIN n°		Motif de la Demande	Manquant au Déballage Abîmé au Déballage Perdu / Cassé par Client	Autres

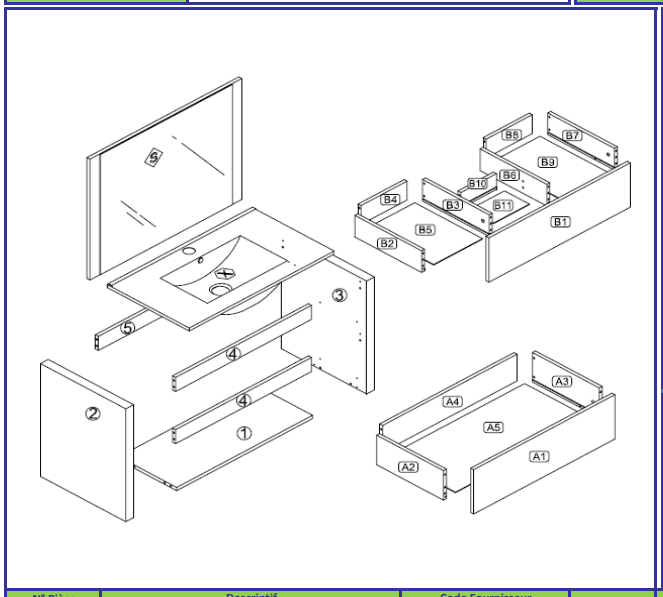

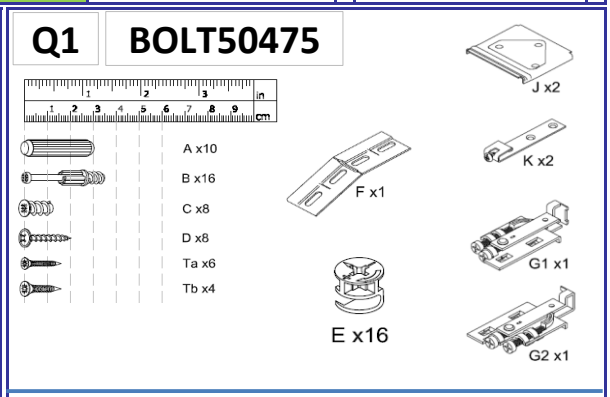

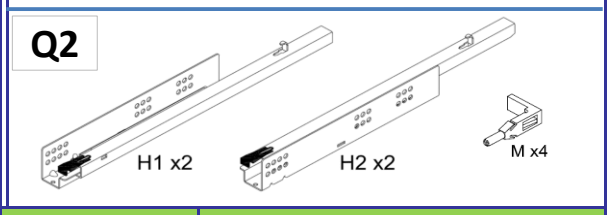

N° Pièce	Descriptif	Code Fournisseur			
1	Base x1				
2	Côté Gauche x1				
3	Côté Droit x1				
4	Bandeau x2				
5	Arrière x1				
X	Plan de Vasque x1				
S	Miroir				
A1	Façade Tiroir Inférieur x1				
A2	Côté Gauche Tiroir Inférieur x1				
A3	Côté Droit Tiroir Inférieur x1				
A4	Arrière Tiroir Inférieur x1				
A5	Base Tiroir Inférieur x1				
B1	Façade Tiroir Supérieur x1				
B2	Côté Gauche Tiroir Supérieur x1				
B3	Côté Droit Intérieur Tiroir Supérieur x1				
B4	Arrière Tiroir Supérieur x1				
B5	Base Tiroir Supérieur gauche				
B6	Séparateur Tiroir Supérieur x1				
B7	Côté Droite Tiroir Supérieur x1				
B8	Arrière Tiroir Supérieur x1				
B9	Base Tiroir Supérieur droite				
B10	Arrière Tiroir Supérieur central x1				
B11	Base Tiroir Supérieur central				
Q1	Sachet de Quincaillerie x1	BOLT50475			
Q2	Glissière Tiroirs x2	GUI0013			