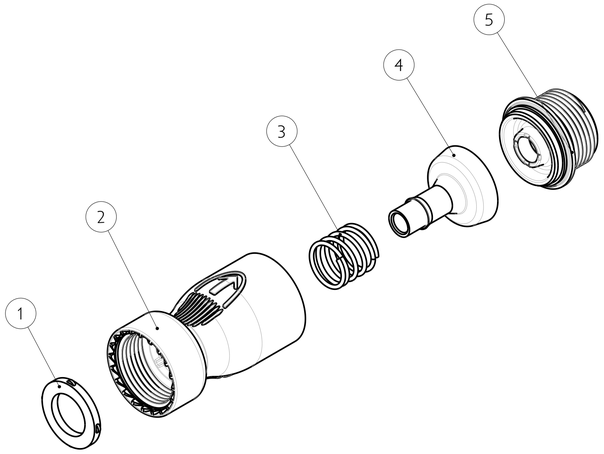

BILL OF MATERIALS				
N°	PART DESCRIPTION	QTY	MATERIAL	COLOR
1	Seal	1	TPO	black
2	Body	1	ABS	black
3	Spring	1	Steel	/
4	Sleeve	1	TPE	natural
5	Threaded cap	1	ABS	black

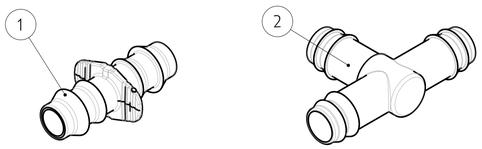

BILL OF MATERIALS				
N°	PART DESCRIPTION	QTY	MATERIAL	COLOR
1	Straight connector Ø16	2	PP	grey RAL 7021
2	Tee connecror Ø16	2	POM	grey RAL 7021
3	Elbow connector Ø16	2	POM	grey RAL 7021
4	End cap Ø16	4	PP	grey RAL 7021

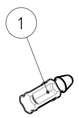

BILL OF MATERIALS				
N°	PART DESCRIPTION	QTY	MATERIAL	COLOR
1	End cap Ø4/6	10	PP	grey RAL 7021

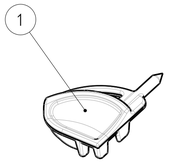

BILL OF MATERIALS				
N°	PART DESCRIPTION	QTY	MATERIAL	COLOR
1	Hole piercer	1	POM	grey RAL 7021

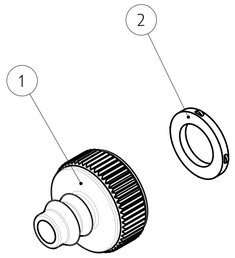

BILL OF MATERIALS				
N°	PART DESCRIPTION	QTY	MATERIAL	COLOR
1	Tap connector Ø16	1	PP	grey RAL 7021
2	Seal	1	TPR	black

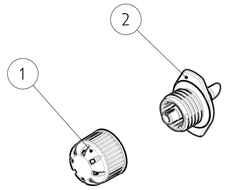

BILL OF MATERIALS				
N°	PART DESCRIPTION	QTY	MATERIAL	COLOR
1	Dripper cap	50	PP	yellow
2	Dripper body	50	POM	grey RAL 7021

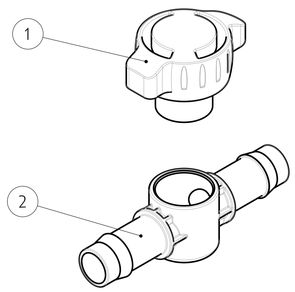

BILL OF MATERIALS				
N°	PART DESCRIPTION	QTY	MATERIAL	COLOR
1	Upper tap Ø16	2	POM	red
2	Lower tap Ø16	2	POM	grey RAL 7021

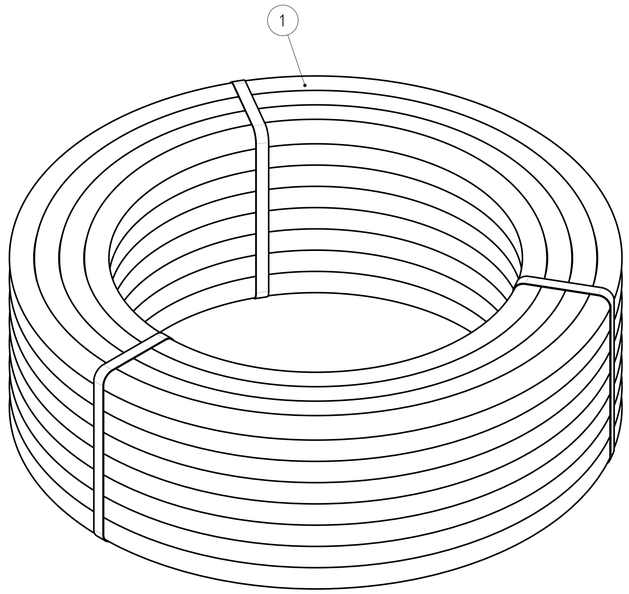

SCALA 1:2

BILL OF MATERIALS				
N°	PART DESCRIPTION	QTY	MATERIAL	COLOR
1	Hose GEOLIA 25 m Ø16 mm	1	LDPE	black

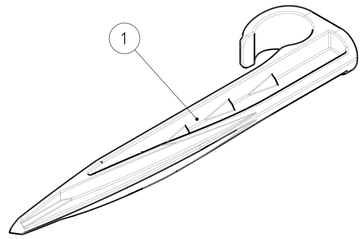

BILL OF MATERIALS				
N°	PART DESCRIPTION	QTY	MATERIAL	COLOR
1	Stake Ø16	5	PP	grey RAL 7021

IND	DATA	DESCRIZIONE MODIFICA	ESECUTORE	VISTO
B	-	-	-	-
A	-	-	-	-

G.F.

COSTRUZIONE STAMPI STAMPAGGIO AD INIEZIONE TECNOPOLIMERI CORREGGIO (RE) ITALY

E' VIETATO L'USO E LA RIPRODUZIONE DEL PRESENTE DISEGNO SENZA AUTORIZZAZIONE SCRITTA

CLASSE DI TOLLERANZA		SCOSTAMENTI LIMITE PER DIMENSIONI LINEARI						SMUSSI E RACCORDI			ANGOLARI		
DESIGN.	DENOMIN.	0.5° ÷ 3	> 3 ÷ 6	> 6 ÷ 30	> 30 ÷ 120	> 120 ÷ 400	> 400 ÷ 1000	0.5 ÷ 3	> 3 ÷ 6	> 6 ÷ 30	< = 10	> 10 ÷ 50	> 50 ÷ 120
f	fine	±0.05	±0.05	±0.1	±0.15	±0.2	±0.3	±0.2	±0.5	±1	±1°	±0°30'	±0°20'

SCALA 1:1 | FORMATO A1 | SFORMI NON QUOTATI max 1° | RAGGI NON QUOTATI max R 0.2 | IL CURVATURE DI RIFERIMENTO AL LATO CORTO DELL'IMAGINE

MATERIALE - - | TRATTAMENTO - -

DENOMINAZIONE DRIP-SYSTEM KIT GEOLIA VEGETABLE GARDEN W/O PROGRAM - L.25m

PESO (g) - | VOLUME (cm3) -

DISEGNATO	APPROVATO	DATA	DIRECTORY	NOME FILE	FOGLIO	REVISIONE
Marcello	Cesare	16-01-24	Z:\ARCHIVIO_UTV\ARCHIVIO_HT\Cento_Tea\GEOLIA 1\ESPLOSI_TENDER_MICRORRIGAZIONE_2024\	FORATUBI_MICRORRIGAZIONE	1 \ 1	00

CODICE CLIENTE 88923965

CODICE G.F. GF80566102

CODICE EAN 3276007718942

NUMERO DISEGNO

A1