Pièces de rechange
Spare parts list

6000**07**

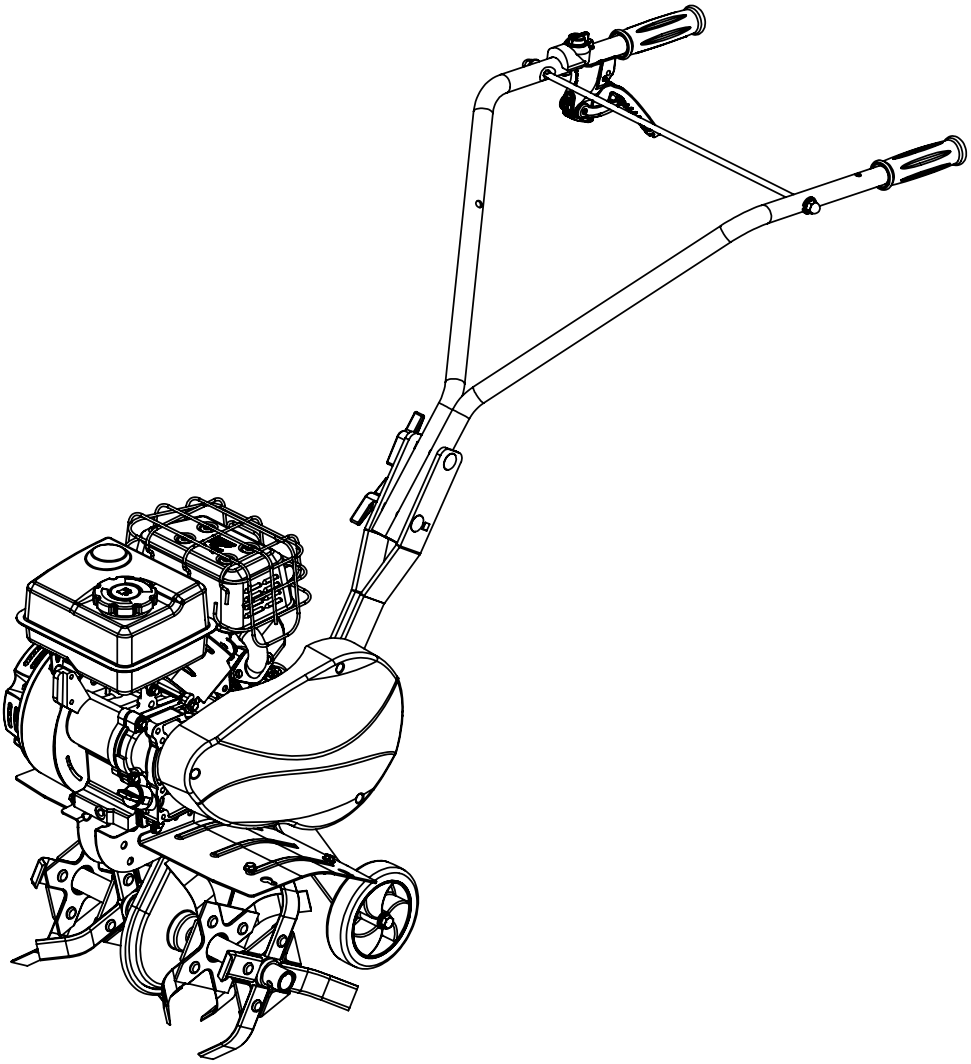

MINIBINEUSE
MINITILLER

0560070001_-

06/2018

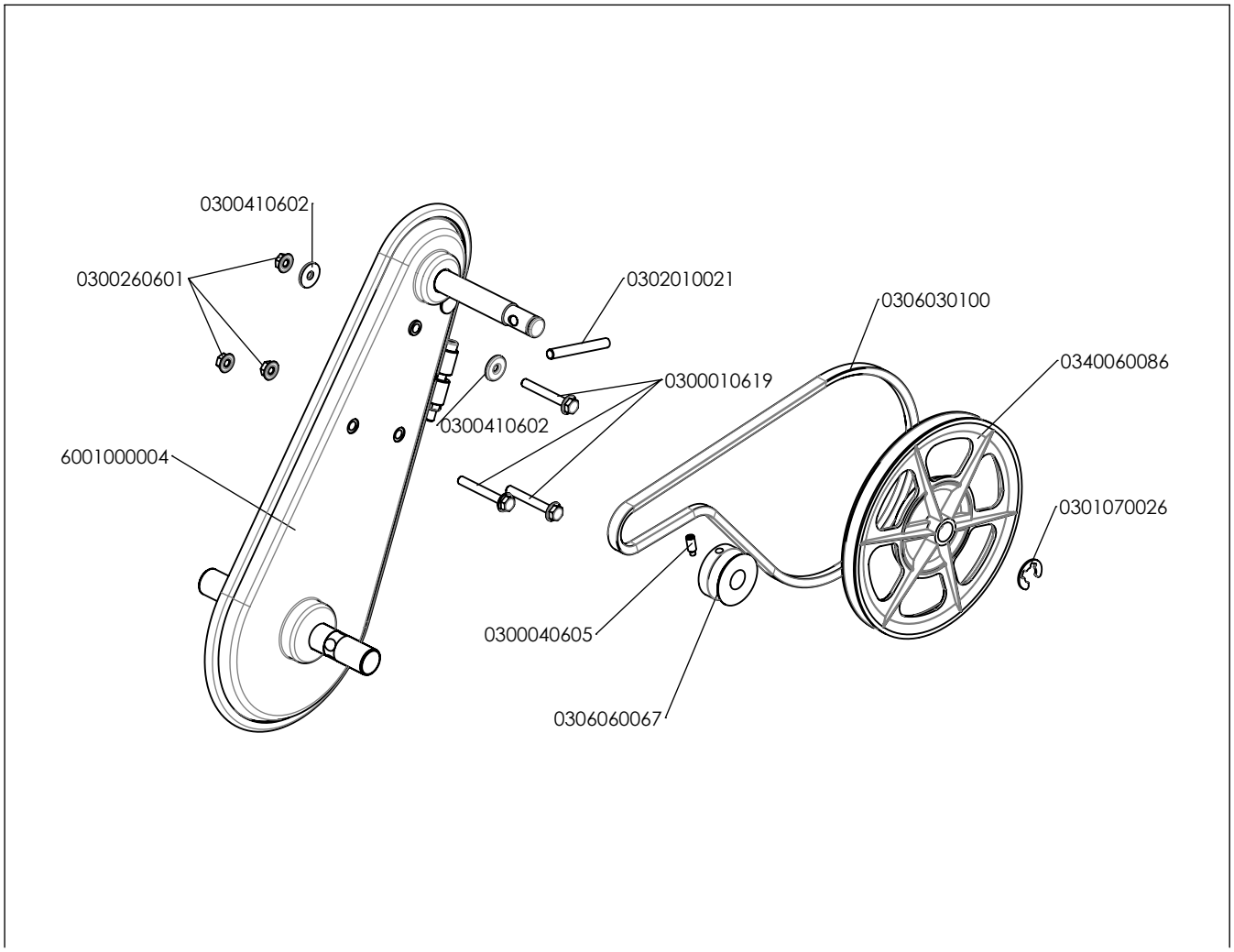
0300410602
0300260601
0302010021
0306030100
0340060086
0300010619
0300410602
6001000004
0301070026
0300040605
0306060067

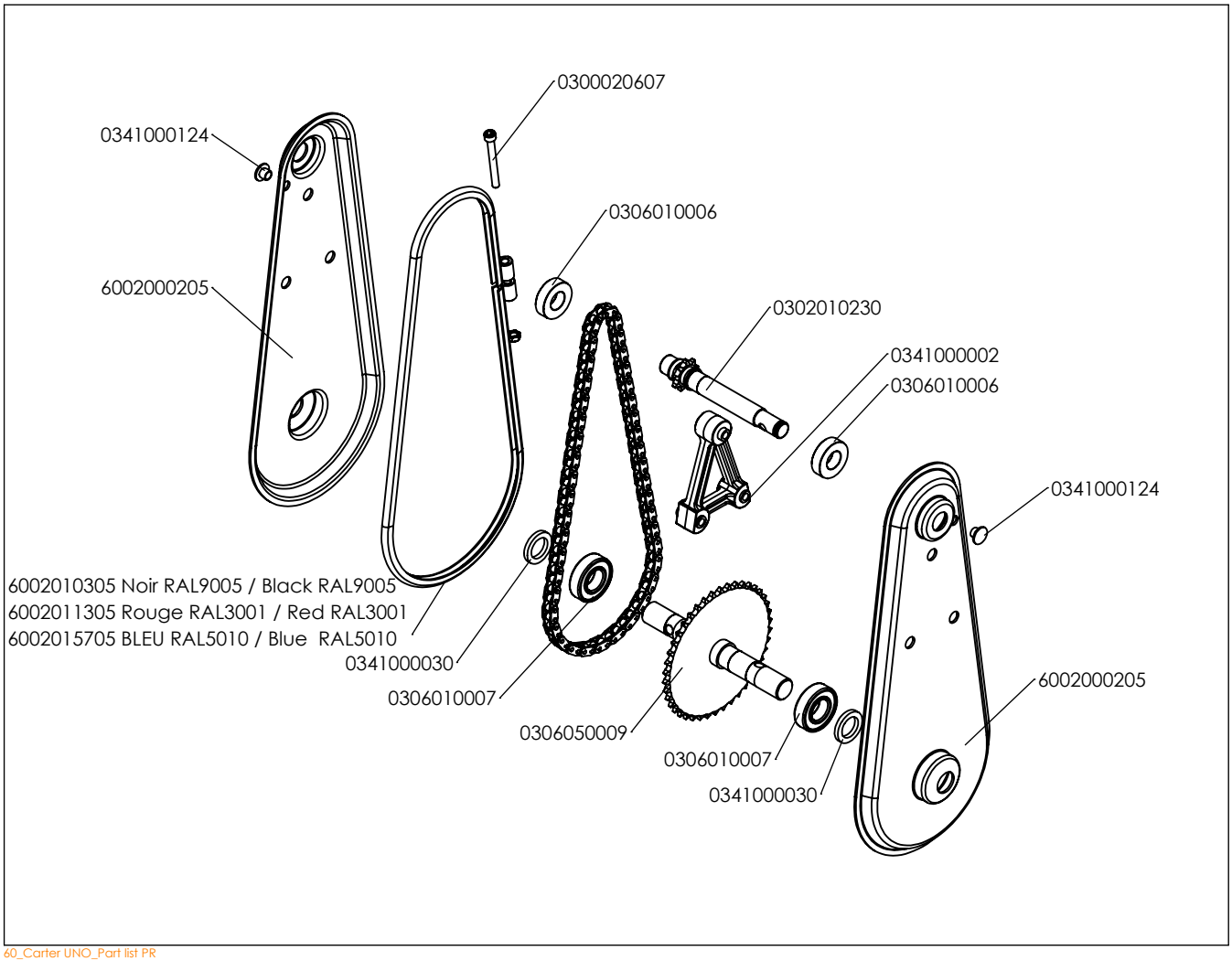
0300020607
0341000124
0306010006
6002000205
0302010230
0341000002
0306010006
0341000124
6002010305 Noir RAL9005 / Black RAL9005
6002011305 Rouge RAL3001 / Red RAL3001
6002015705 BLEU RAL5010 / Blue RAL5010
0341000030
0306010007
0306050009
0306010007
0341000030
6002000205

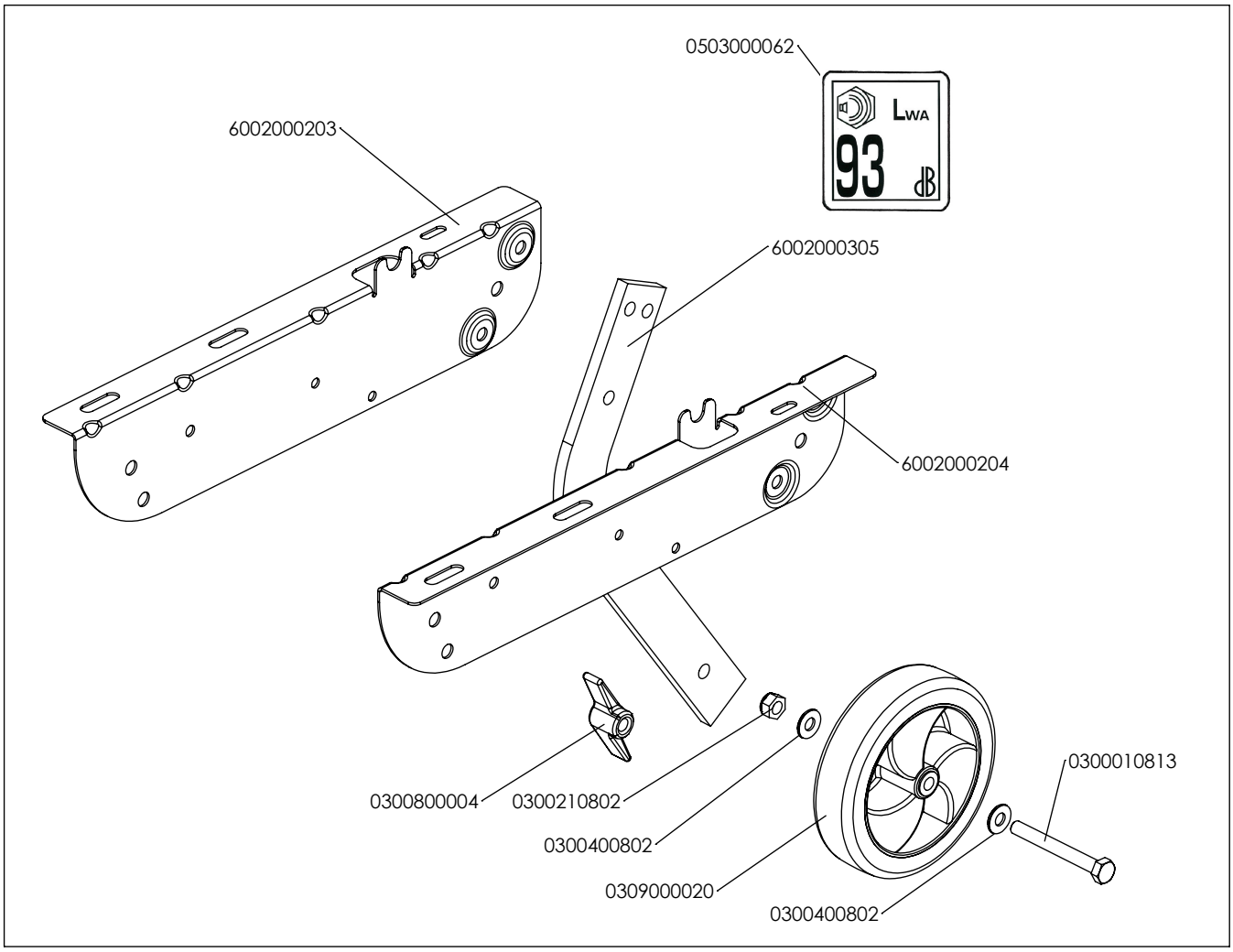
0503000062
LWA
93
dB
6002000203
6002000305
6002000204
0300800004
0300210802
0300400802
0309000020
0300400802
0300010813

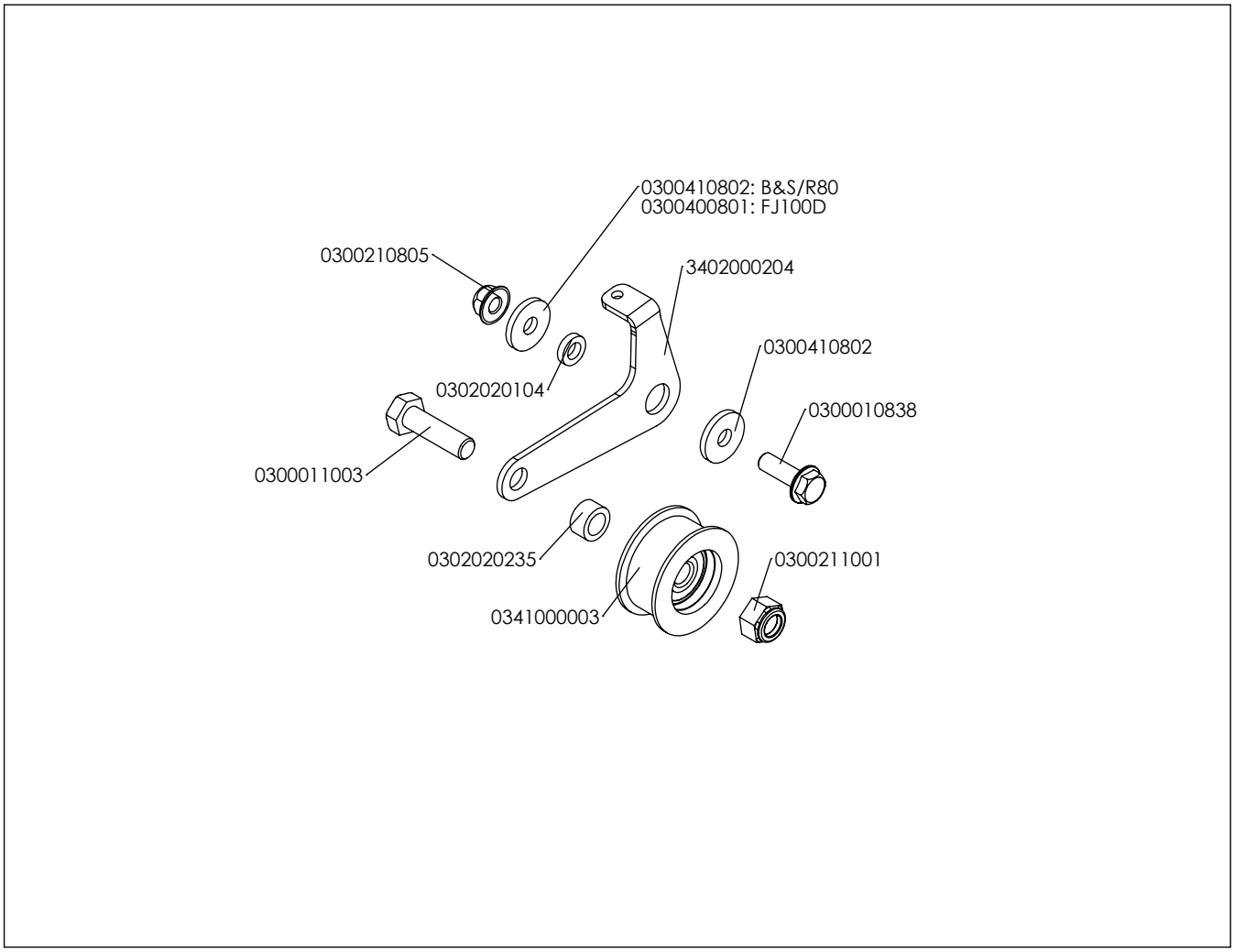
0300410802: B&S/R80
0300400801: FJ100D
0300210805
3402000204
0300410802
0302020104
0300010838
0300011003
0302020235
0300211001
0341000003

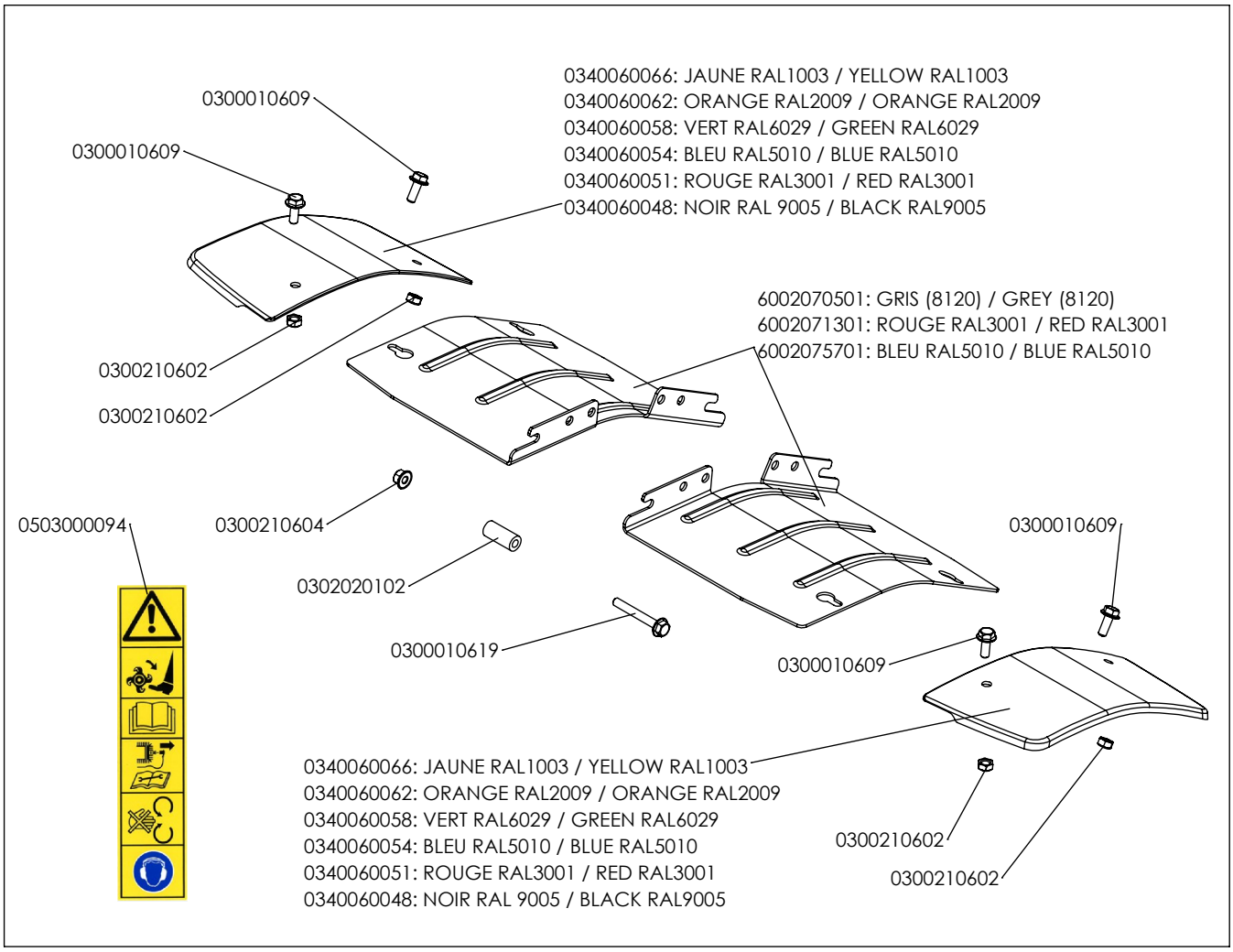
0300010609
0300010609
0340060066: JAUNE RAL1003 / YELLOW RAL1003
0340060062: ORANGE RAL2009 / ORANGE RAL2009
0340060058: VERT RAL6029 / GREEN RAL6029
0340060054: BLEU RAL5010 / BLUE RAL5010
0340060051: ROUGE RAL3001 / RED RAL3001
0340060048: NOIR RAL 9005 / BLACK RAL9005
6002070501: GRIS (8120) / GREY (8120)
6002071301: ROUGE RAL3001 / RED RAL3001
6002075701: BLEU RAL5010 / BLUE RAL5010
0300210602
0300210602
0503000094
0300210604
0302020102
0300010619
0300010609
0300010609
0340060066: JAUNE RAL1003 / YELLOW RAL1003
0340060062: ORANGE RAL2009 / ORANGE RAL2009
0340060058: VERT RAL6029 / GREEN RAL6029
0340060054: BLEU RAL5010 / BLUE RAL5010
0340060051: ROUGE RAL3001 / RED RAL3001
0340060048: NOIR RAL 9005 / BLACK RAL9005
0300210602
0300210602

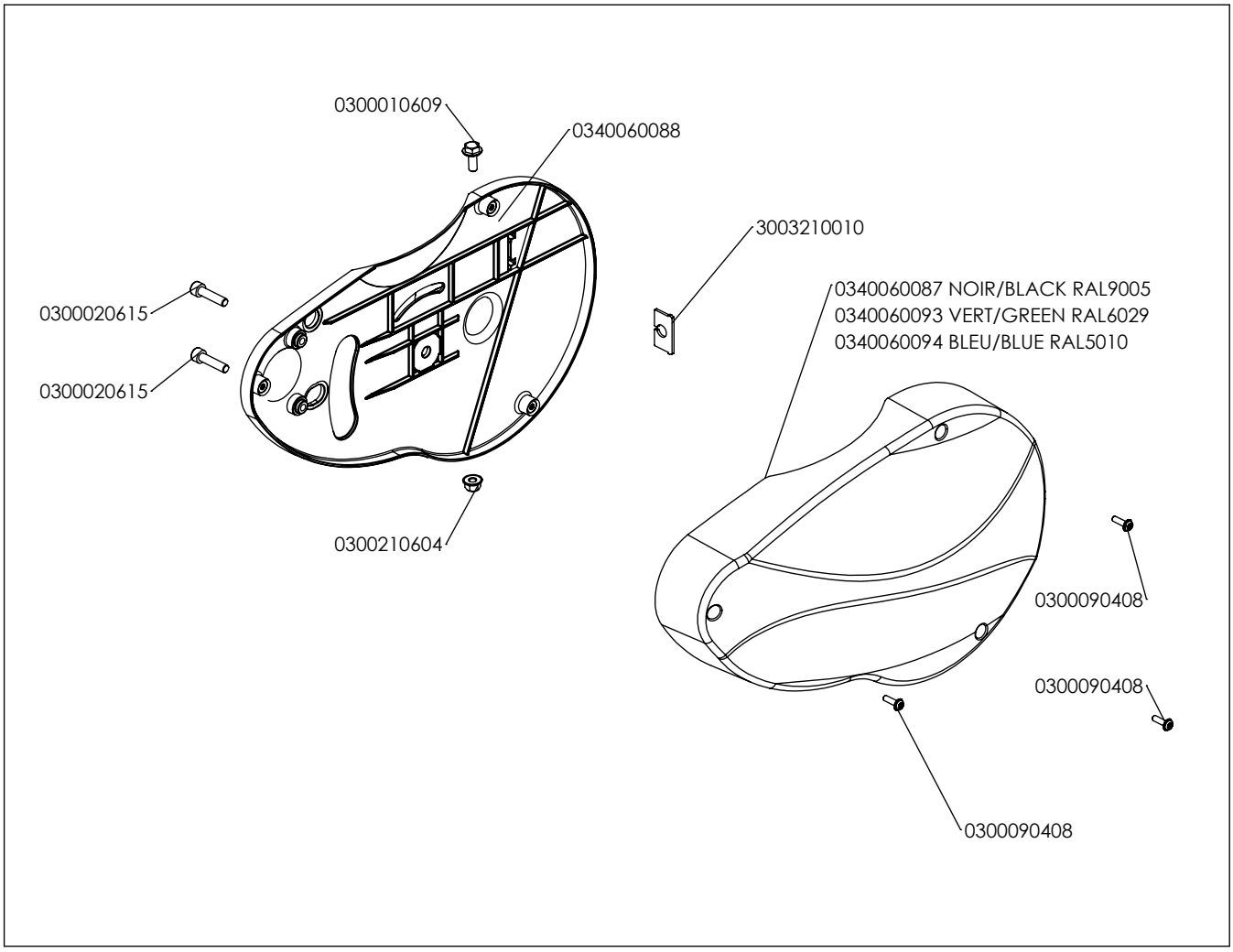
0300010609
0340060088
3003210010
0340060087 NOIR/BLACK RAL9005
0340060093 VERT/GREEN RAL6029
0340060094 BLEU/BLUE RAL5010
0300020615
0300020615
0300210604
0300090408
0300090408
0300090408

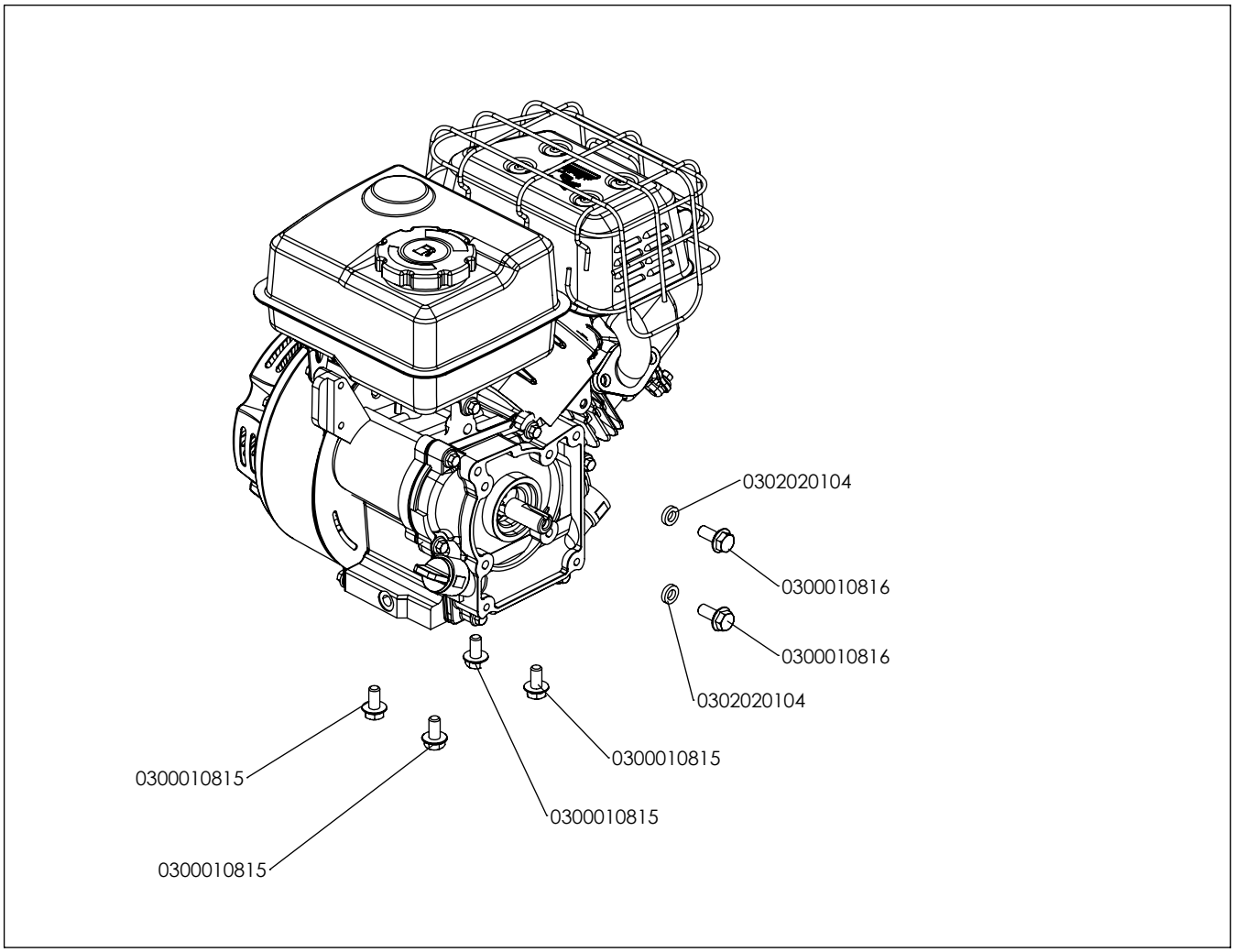
0302020104
0300010816
0300010816
0302020104
0300010815
0300010815
0300010815
0300010815

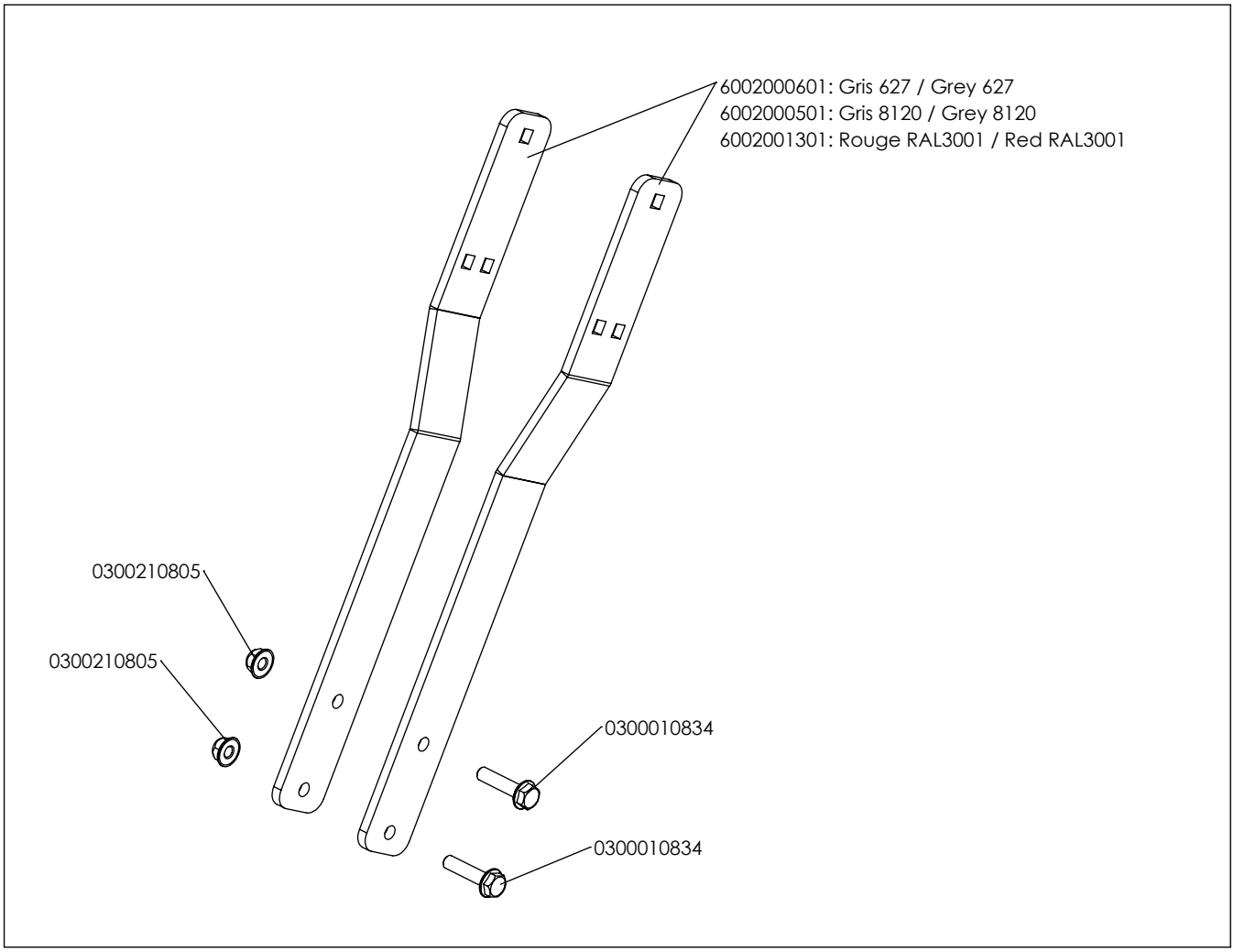
6002000601: Gris 627 / Grey 627
6002000501: Gris 8120 / Grey 8120
6002001301: Rouge RAL3001 / Red RAL3001
0300210805
0300210805
0300010834
0300010834

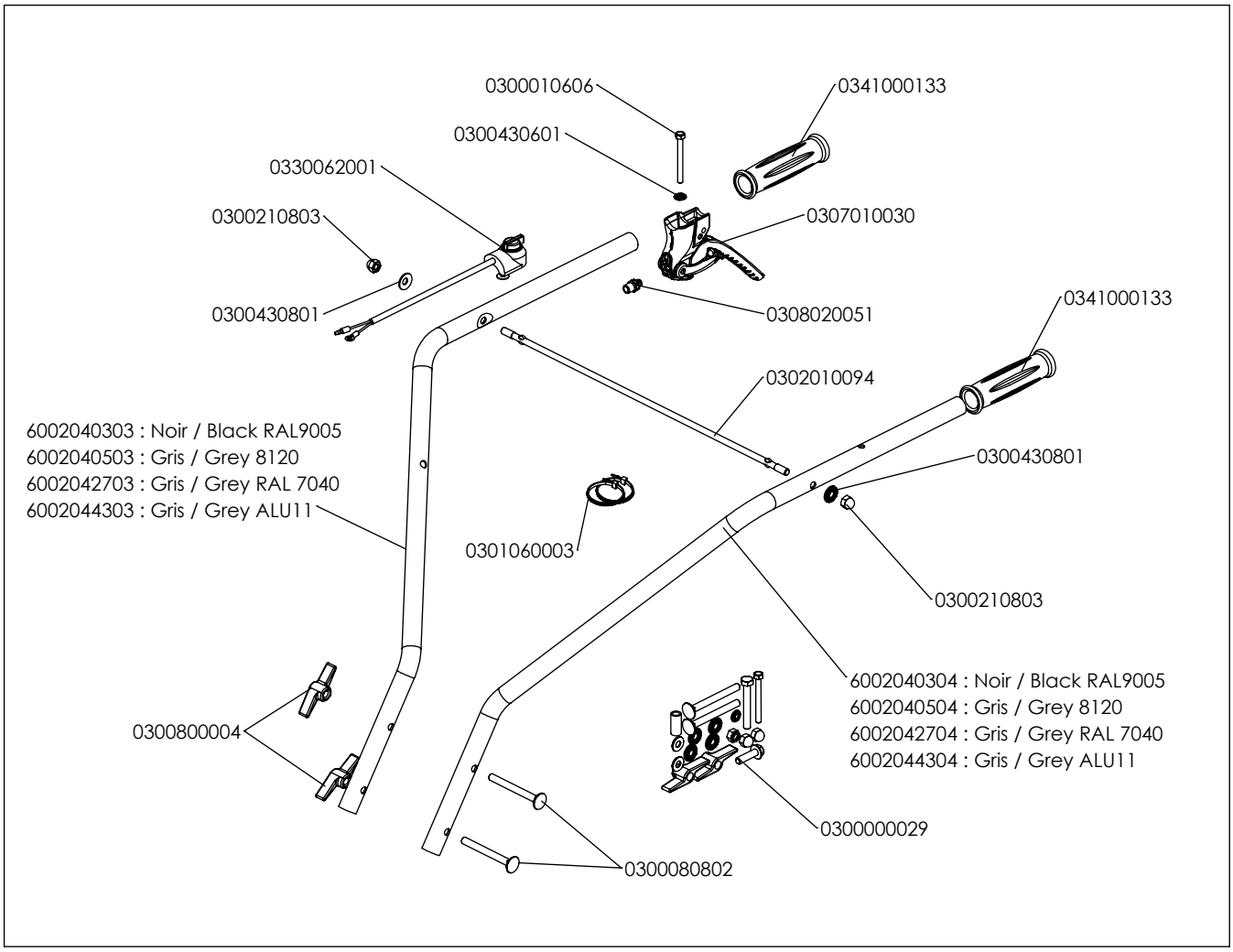
0300010606
0341000133
0300430601
0330062001
0300210803
0307010030
0300430801
0308020051
0341000133
0302010094
6002040303 : Noir / Black RAL9005
6002040503 : Gris / Grey 8120
6002042703 : Gris / Grey RAL 7040
6002044303 : Gris / Grey ALU11
0300430801
0301060003
0300210803
6002040304 : Noir / Black RAL9005
6002040504 : Gris / Grey 8120
6002042704 : Gris / Grey RAL 7040
6002044304 : Gris / Grey ALU11
0300800004
0300000029
0300080802

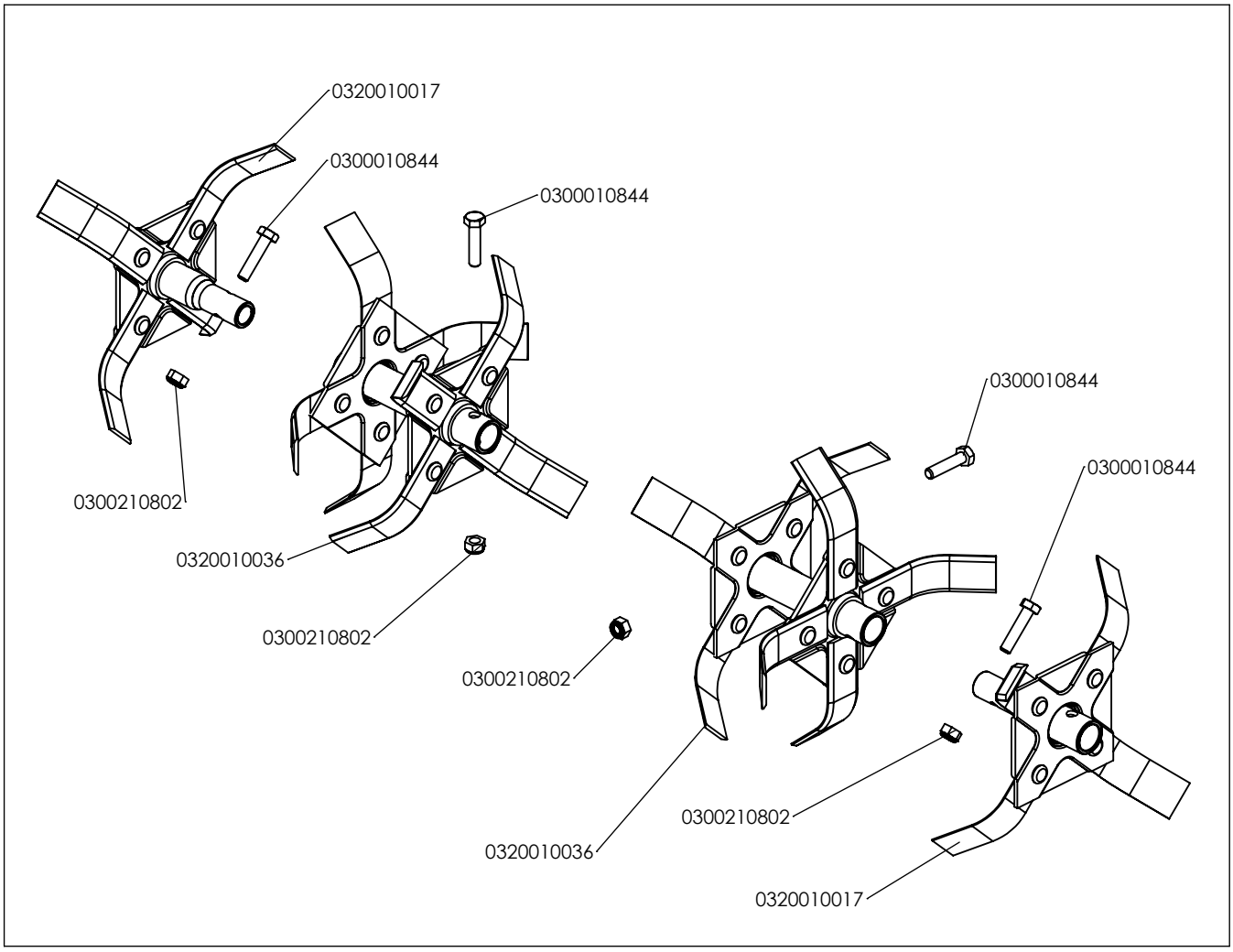
0320010017
0300010844
0300010844
0300010844
0300010844
0300210802
0320010036
0300210802
0300210802
0300210802
0320010036
0320010017