序号	名称	规格	材料	数量	备注
39	717-15支架		组件	1	CPS702-18-PST
38	717-15母插片		磷铜	1	CPS702-18-PST
37	梅花型盘头自攻螺钉	ST2.9×14 发黑	1018A	13	
36	放电保护板组件		组件	1	CPS711-18-PST
35	扳机		PA6-GF30	1	CPS403-18BL-KS
34	推扭弹簧		65Mn	1	CPS403-18BL-KS
33	微动开关		组件	1	CPS403-18BL-KS
32	推扭弹簧		65Mn	1	CPS403-18BL-KS
31	左右拨杆		PA6-GF30	1	CPS403-18BL-KS
30	右机壳		PA6-GF30+TPE	1	CPS711-18-PST
29	磁管		厌氧磁铁	1	CPS701-18
28	785电机		组件	1	CPS711-18-PST
27	内六角圆柱头螺钉	M4×6镀白锌	Q235	2	
26	轴承	635ZZ	组件	1	
25	电机齿轮		铁基粉末冶金	1	CPS403-18BL-KS
24	轴承	608Z	组件	1	
23	大齿轮		铁基粉末冶金	1	CPS403-18BL-KS
22	输出轴		40Cr	1	CPS403-18BL-KS
21	轴承	6000RS	组件	1	
20	外六角螺栓	M6×30 8.8级/发黑	45#	1	
19	扭簧	发黑	65Mn	1	CPS702-18-PST
18	翻板		PA6-GF30	1	CPS706-18-LD-06
17	固定螺栓		45#	1	CPS401-18BL-KS
16	030导板	6寸	65Mn+SPCC	1	
15	030链条	030.043.32		1	
14	导板套	6寸无logo	HDPE	1	
13	特制螺栓	发黑	Q235	1	CPS706-18-LD-12
12	复位销钉	发黑	Q235	1	CPS706-18-LD
11	弹簧		65Mn	1	CPS706-18-LD-11
10	螺丝卡扣	发黑	65Mn	1	CPS702-18-PST
9	六角防松螺母	M5	Q235	1	
8	平垫	5	Q235	1	
7	左机壳		PA6-GF30+TPE	1	CPS711-18-PST
6	6齿链轮		铁基粉末冶金	1	CPS401-18BL
5	开口挡圈	ø5	65Mn	1	
4	链罩		PA6-GF30	1	CPS711-18-PST
3	平垫	ø6.5×ø16×1.5	Q235	1	
2	六角螺母	M6	Q235	1	
1	锁紧旋钮		PA6-GF30	1	CPS707-18-AD

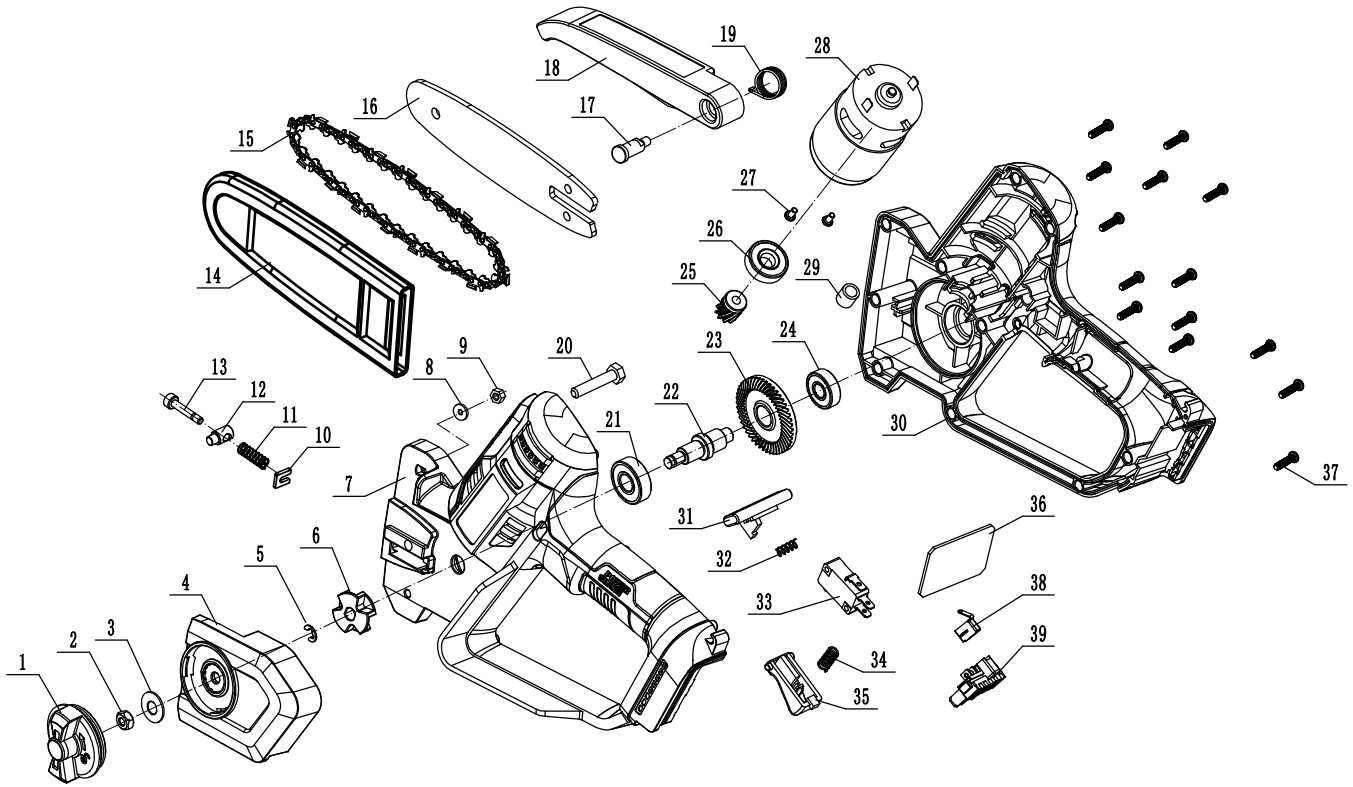

标记	处数	分区	更改文件号	签名	年、月、日
设计			标准化		
审核					
工艺			批准		

阶段标记	重量	比例
		1:3
共 张	第 张	

浙江嘉宏工具制造有限公司

爆炸图

CPS711-18-PST