VISSEUSE PERC PERCUS ACC

GSB 18V-65 | 3 601 JN3 100

Table des matières

Vue éclatée.....2

Sous réserve de modifications techniques. Nous déclinons toute responsabilité pour d'éventuelles erreurs d'impression |15 July 2025

Robert Bosch (France) S.A.S.
32 avenue Michelet
93404 Saint-Ouen, France
https://www.boschtoolservice.com

Vue éclatée - E

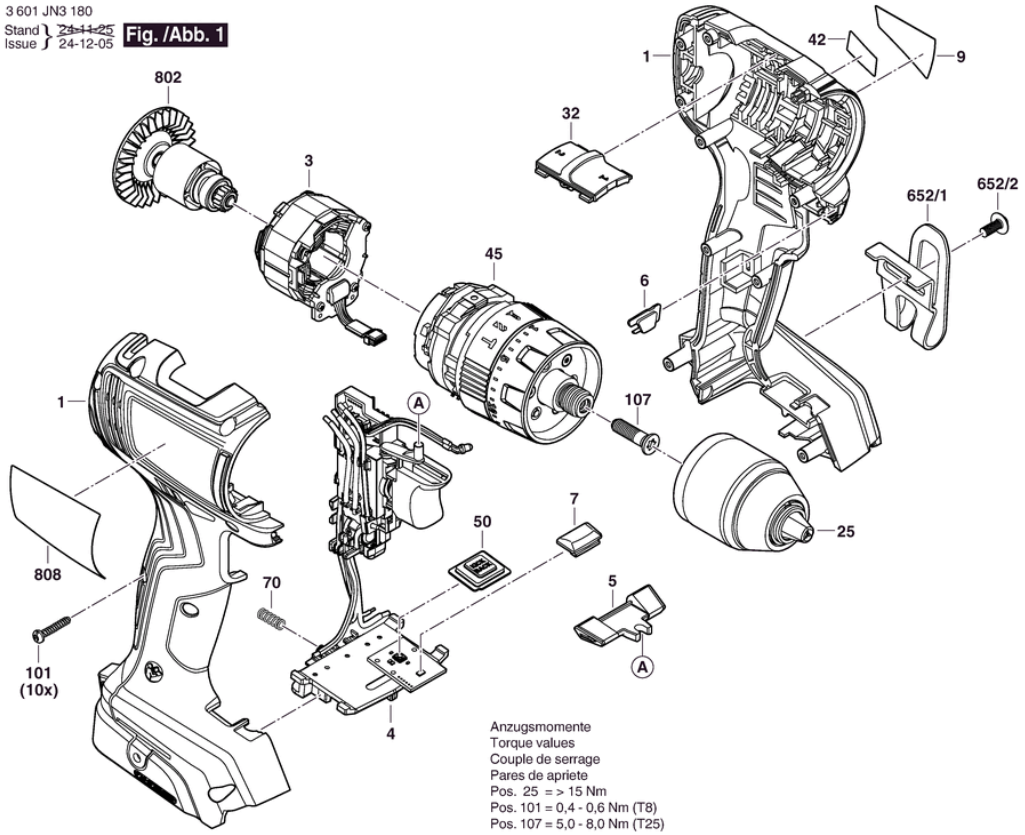

Robert Bosch (France) S.A.S.
32 avenue Michelet
93404 Saint-Ouen, France
https://www.boschtoolservice.com

Vue éclatée - E

3 601 JN3 180
Stand / Issue } 24-07-12 **Fig. /Abb. 2**

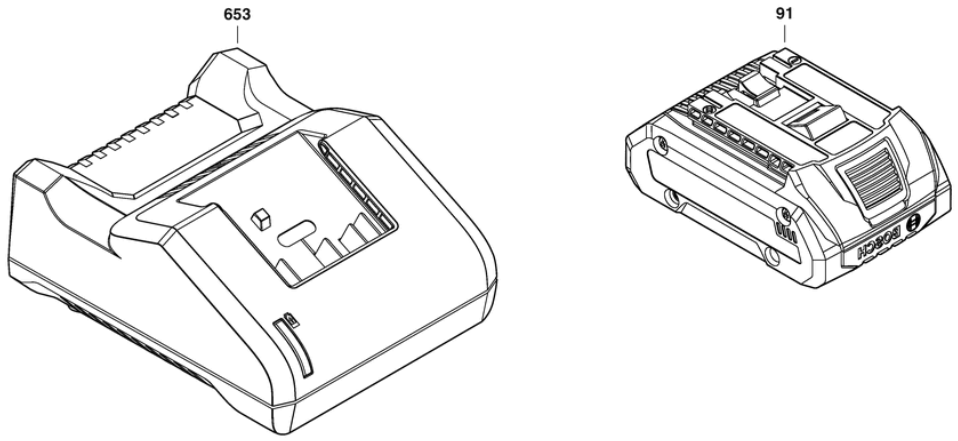

Änderungen vorbehalten
Modifications reserved
Modifications réservées
Salvo modificaciones

Robert Bosch (France) S.A.S.
32 avenue Michelet
93404 Saint-Ouen, France
https://www.boschtoolservice.com