Boulonneuse à Choc

GDR 18V-215 | 3 601 JN2 020

Table des matières

Vue éclatée.....2

Sous réserve de modifications techniques. Nous déclinons toute responsabilité pour d'éventuelles erreurs d'impression |4 March 2025

Robert Bosch (France) S.A.S.
32 avenue Michelet
93404 Saint-Ouen, France
https://www.boschtoolservice.com

Vue éclatée - E

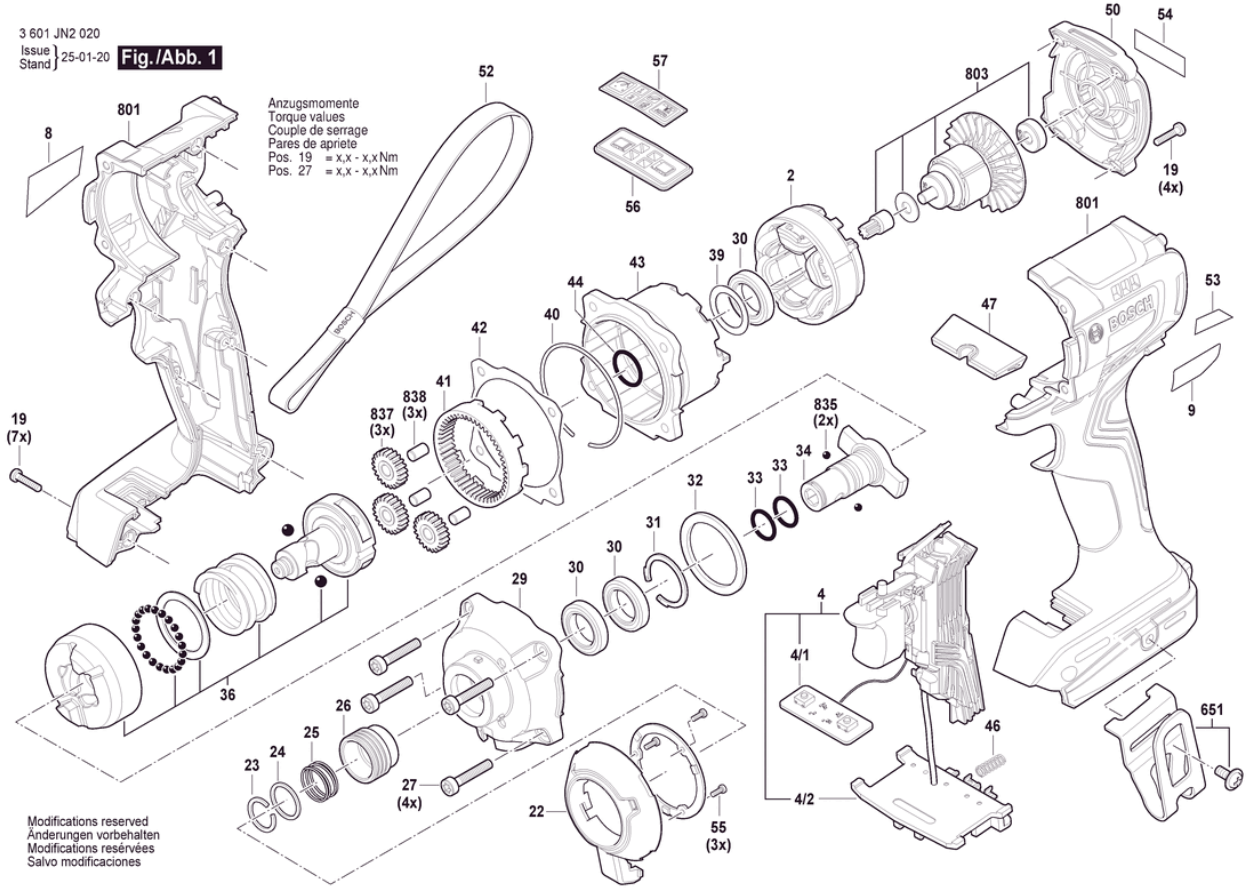

Robert Bosch (France) S.A.S.
32 avenue Michelet
93404 Saint-Ouen, France
https://www.boschtoolservice.com

Vue éclatée - E

3 601 JN2 020
Issue / Stand } 24-06-03 **Fig./Abb. 2**

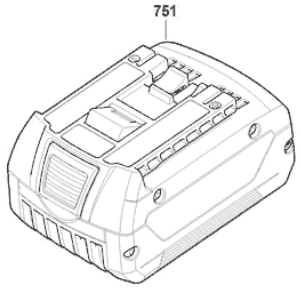

Modifications reserved
Änderungen vorbehalten
Modifications resérvées
Salvo modificaciones

Robert Bosch (France) S.A.S.
32 avenue Michelet
93404 Saint-Ouen, France
https://www.boschtoolservice.com