Size:130x140mm

Lexman

FR KIT SONNETTE SANS FIL, FICHE, AVEC BOUTON A PILE
ES KIT DE TIMBRE DE PUERTA INALÁMBRICO, ENCHUFE, CON BOTÓN DE PILA
PT KIT DE CAMPAINHA DA PORTA, SEM FIOS, FICHA, COM BOTÃO DE BATERIA
IT KIT CAMPANELLO WIRELESS, SPINA, CON PULSANTE A BATTERIA
EL ΑΣΥΡΜΑΤΟ ΚΙΤ ΓΙΑ ΜΕΛΩΔΙΚΟ ΚΟΥΔΟΥΝΙ ΘΥΡΑΣ, ΠΡΙΖΑΣ, ΜΕ ΚΟΥΜΠΙ ΜΠΑΤΑΡΙΑΣ
PL GONG DO DRZWI, ZESTAW BEZPRZEWODOWY, WTYCZKA, Z PRZYCISKIEM NA BATERIĘ
UA КОМПЛЕКТ БЕЗПРОВОДОВОГО ДВЕРНОГО ДЗВІНКА, ШТЕПСЕЛЬ, З КНОПКОЮ АКУМУЛЯТОРА
RO KIT BAZIC DE SONERIE DE UȘĂ WIRELESS, ȘTECHER CU BUTON CU BATERIE
EN DOORCHIME KIT WIRELESS, PLUG, WITH BATTERY BUTTON

2 GUARANTEE** YEARS

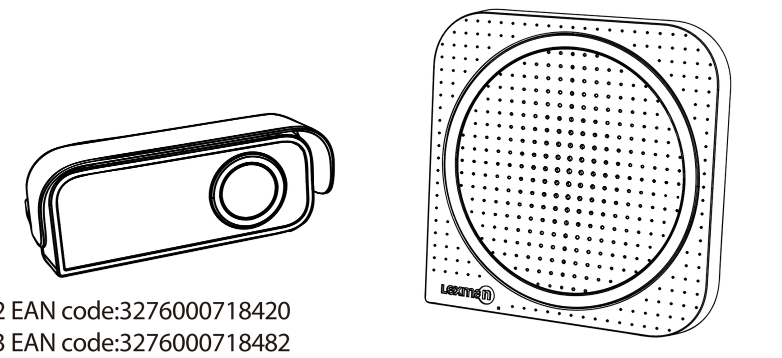

D02 EAN code:3276000718420
D03 EAN code:3276000718482

FR Manuel d'Instructions | ES Manual de Instrucciones | PT Manual de Instruções
IT Manuale di Istruzioni | EL Εγχειρίδιο Οδηγιών | PL Instrukcja Obsługi
UA Керівництво По Збірці і Експлуатації | RO Manual de Instruciuni | EN Instructions Manual

2019/08

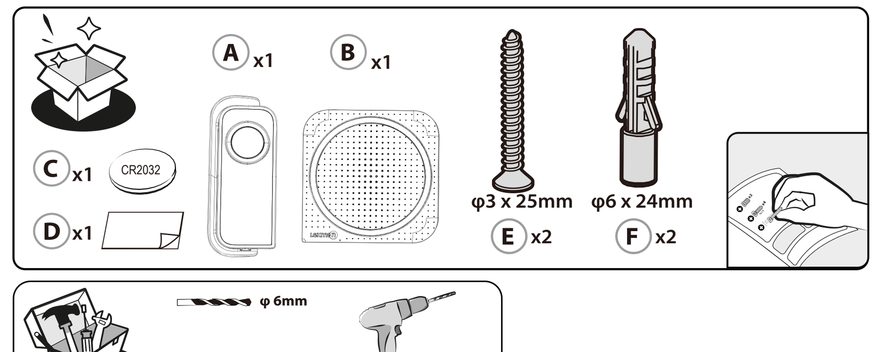

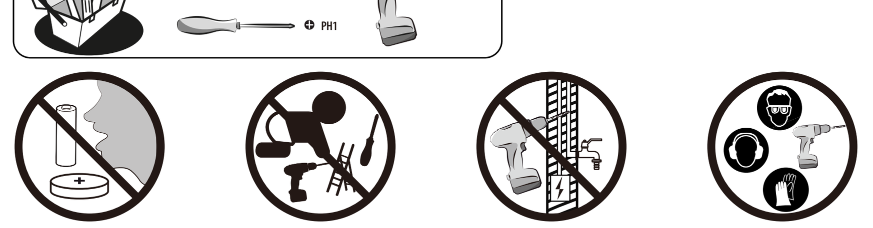

A FR: Installation/ ES: Intalación/ PT: Instalação/ IT: Installazione/ EL: Εγκατάσταση/ PL: Instalacja/ UA: Встановлення/RO: Instalarea/ EN: Installation

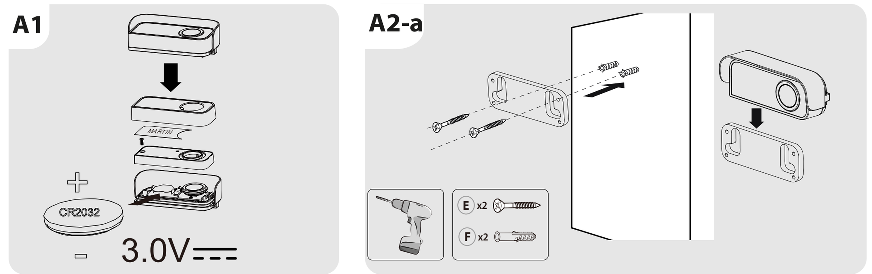

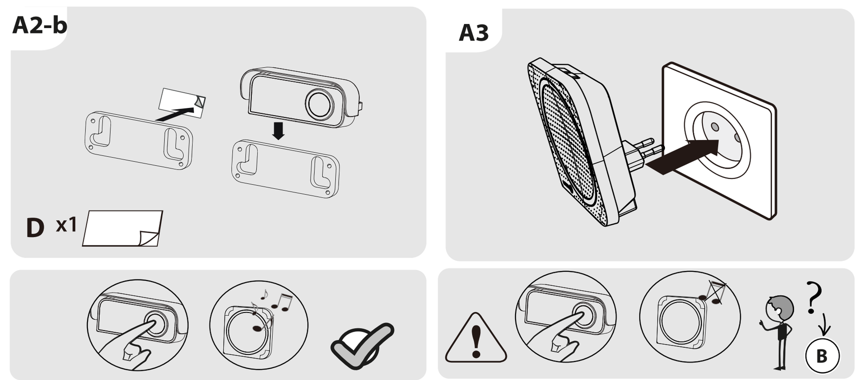

B FR: Connecter un bouton/ ES: Conexión del botón/ PT: Ligar um botão /IT: Collegamento del pulsante/ EL: Σύνδεση κουμπιού/ PL: Podłączanie przycisku/ UA: Підключення кнопки/ RO: Conectarea unui buton/ EN: Connect a button

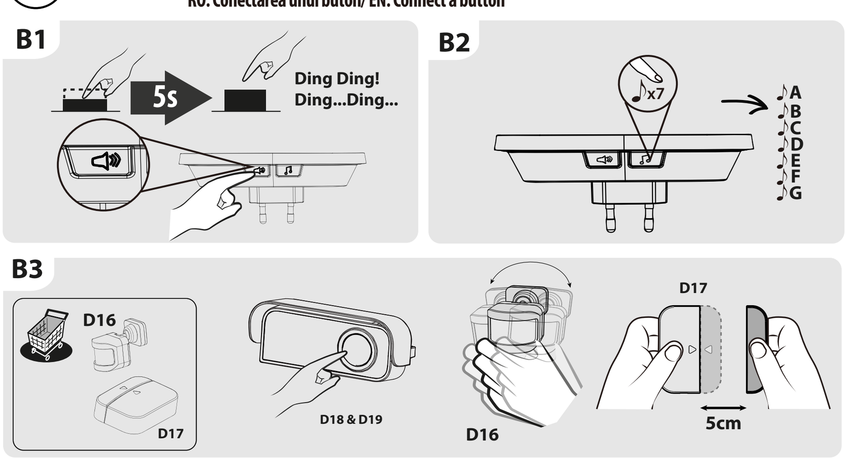

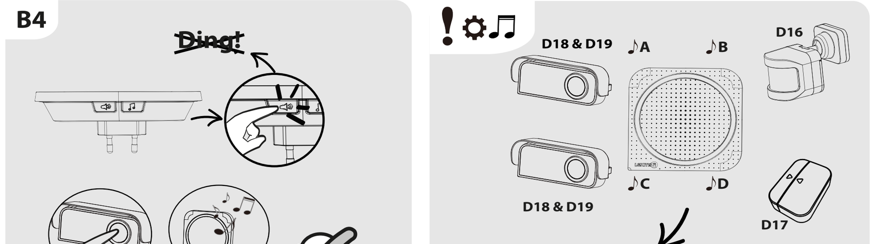

FR: Compatibilité/ ES: Compatibilidad/ PT: Compatibilidade/ IT: compatibilità/ EL: συμβατότητα/ PL: kompatybilność/ UA: сумісність/ RO: compatibilitate/EN: Compatibility

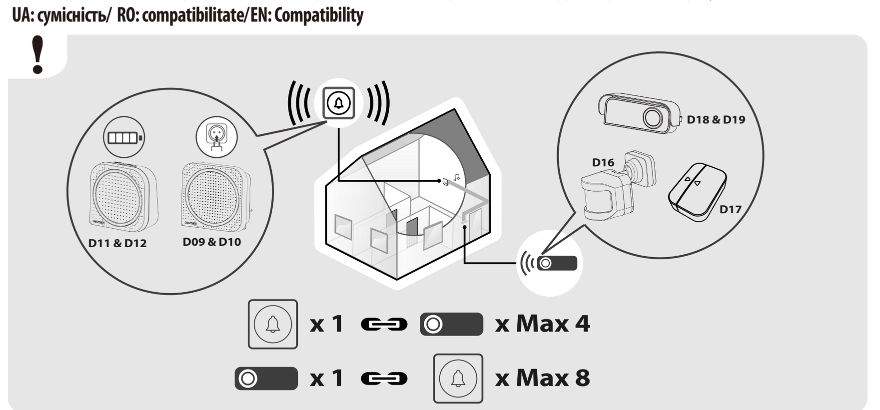

FR: Appairage de nouveaux periphériques/ ES:Conexión de nuevos periféricos/PT: Emparelhamento de novos periféricos /IT: Associazione a nuovi dispositivi/ EL: Σύνδεση νέων περιφερειακών συσκευών/ PL: Parowanie nowych urządzeń peryferyjnych/ UA: Сполучення нових пристроїв/ RO: Cuplarea dispozitivelor noi/EN Pairing with new devices

B1 → B2 → B3 → B4

C FR: supprimer la connexion/ ES: Eliminación de la conexión/ PT: Apagar ligação /IT: Annullamento del collegamento /EL: διαγραφή σύνδεσης /PL: kasowanie połączenia/UA: від'єднання/RO: ștergerea conexiunii/EN:Delete connection

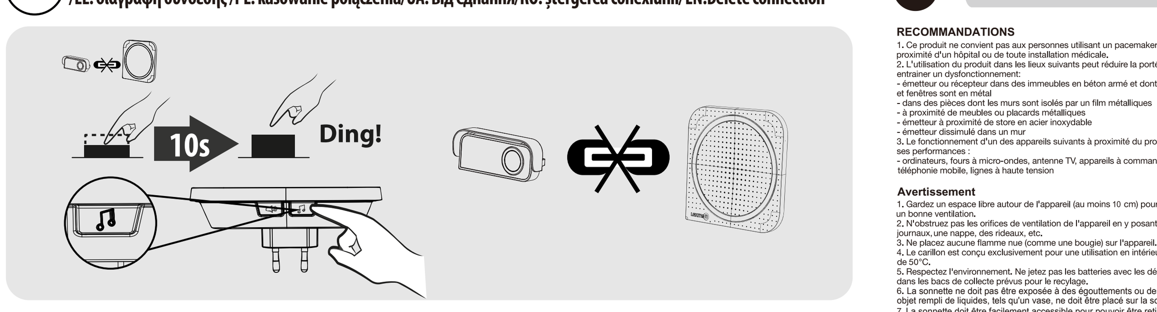

D FR: Opérations/ ES: Funcionamiento/ PT: Funcionamento/ IT:Funzionamento/ EL: Λειτουργίες/ PL: Operacje/ UA: Функції/ RO: Funcții/ EN: Operations

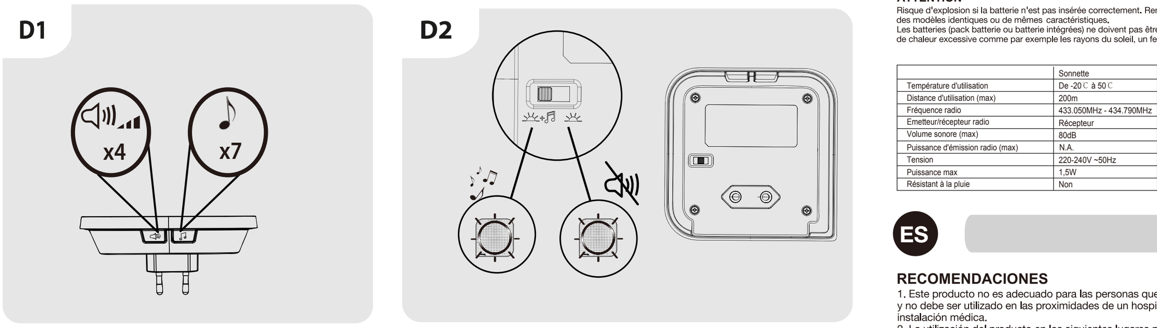

FR: Changer la mélodie/ ES: Cambio de la melodía/ PT: Alterar melodia/ IT: Selezione della melodia/ EL: Αλλαγή μελωδίας/ PL: Zmiana melodii/UA: Змінити мелодію/ RO: Înlocuirea melodiei/ EN: Change melody

B1 → B2 → B3 → B4

FR

RECOMMANDATIONS

1. Ce produit ne convient pas aux personnes utilisant un pacemaker et ne doit pas être utilisé à proximité d'un hôpital ou de toute installation médicale.
2. L'utilisation du produit dans les lieux suivants peut réduire la portée de la télécommande ou entraîner un dysfonctionnement:
- émetteur ou récepteur dans des immeubles en béton armé et dont les portes et fenêtres sont en métal
- dans des pièces dont les murs sont isolés par un film métalliques
- à proximité de meubles ou placards métalliques
- émetteur à proximité de store en acier inoxydable
- émetteur dissimulé dans un mur
3. Le fonctionnement d'un des appareils suivants à proximité du produit peut également affecter ses performances :
- ordinateurs, fours à micro-ondes, antenne TV, appareils à commande radio, antennes-relais de téléphonie mobile, lignes à haute tension

Avertissement

1. Gardez un espace libre autour de l'appareil (au moins 10 cm) pour permettre un bonne ventilation.
2. N'obstruez pas les orifices de ventilation de l'appareil en y posant des objets tels que : des journaux, une nappe, des rideaux, etc.
3. Ne placez aucune flamme nue (comme une bougie) sur l'appareil.
4. Le carillon est conçu exclusivement pour une utilisation en intérieur, à une température maximale de 50°C.
5. Respectez l'environnement. Ne jetez pas les batteries avec les déchets ménagers, déposez-les dans les bacs de collecte prévus pour le recyclage.
6. La sonnette ne doit pas être exposée à des égouttements ou des éclaboussures et aucun objet rempli de liquides, tels qu'un vase, ne doit être placé sur la sonnette
7. La sonnette doit être facilement accessible pour pouvoir être retirée de l'alimentation principale.
8. Ne pas ingérer la pile, Danger de brûlure chimique (La télécommande fournie avec ce produit contient une pile bouton) Si la pile bouton est avalée, elle peut provoquer de graves brûlures internes en 2 heures seulement et peut entraîner la mort. Conserver les piles neuves et usées hors de portée des enfants. Si le compartiment de la pile ne se ferme pas correctement, cesser d'utiliser le produit et tenir hors de portée des enfants. En cas de doute concernant le fait que les piles pourraient avoir été avalées ou introduites dans une partie quelconque du corps, consulter immédiatement un médecin.

ATTENTION

Risque d'explosion si la batterie n'est pas insérée correctement. Remplacer les batteries par des modèles identiques ou de mêmes caractéristiques.
Les batteries (pack batterie ou batterie intégrées) ne doivent pas être exposées à une source de chaleur excessive comme par exemple les rayons du soleil, un feu...

	Sonnette	Bouton poussoir
Température d'utilisation	De -20℃ à 50℃	De -20℃ à 50℃
Distance d'utilisation (max)	200m	200m
Fréquence radio	433.050MHz - 434.790MHz	433.050MHz - 434.790MHz
Emetteur/récepteur radio	Récepteur	Emetteur
Volume sonore (max)	80dB	N.A.
Puissance d'émission radio (max)	N.A.	10mW
Tension	220-240V ~50Hz	3V⎓
Puissance max	1,5W	0,5W
Résistant à la pluie	Non	Oui, IP44

ES

RECOMENDACIONES

1. Este producto no es adecuado para las personas que lleven un marcapasos y no debe ser utilizado en las proximidades de un hospital ni de cualquier instalación médica.
2. La utilización del producto en los siguientes lugares puede reducir el alcance del mando a distancia o producir un mal funcionamiento:
- emisor o receptor en inmuebles de hormigón armado y con puertas y ventanas de metal
- en cuartos con las paredes aisladas por láminas de metal
- cerca de muebles o de aparadores metálicos
- emisor cerca de un estor de acero inoxidable
- emisor disimulado en una pared
3. El funcionamiento de un de los siguientes aparatos cerca del producto también puede afectar a su rendimiento:
- ordenadores, horno de microondas, antena de TV, aparatos con radiocontrol, antenas y repetidores de telefonía móvil, líneas de alta tensión

Advertencia

1. Deje un espacio libre alrededor del aparato (al menos de 10 cm) para permitir una buena ventilación.
2. No obstruya los orificios de ventilación del aparato dejando sobre él objetos como: periódicos, un mantel, cortinas, etc.
3. No sitúe ningún objeto con llama (como una vela) sobre el aparato.
4. El timbre está exclusivamente diseñado para un uso en el interior, a una temperatura máxima de 50 °C.
5. Respete el medio ambiente. No tire las baterías con los residuos domésticos, depositelos en los recipientes de recogida previstos para reciclar.
6. No exponga el timbre a goteos o salpicaduras y no coloque objetos que contengan líquidos, como jarrones, sobre el timbre
7. El timbre debe tener fácil acceso para poder desenchufarlo de la toma de corriente.
8. No ingiera la pila. Peligro de quemadura química (El mando a distancia proporcionado) Este producto contiene una pila de botón. En caso de ingestión de la pila de botón, ésta puede provocar graves quemaduras internas en solamente 2 horas y puede causar la muerte. Mantenga las pilas nuevas y usadas fuera del alcance de los niños. Si el compartimento de la pila no se cierra correctamente, deje de utilizar el producto y manténgalo fuera del alcance de los niños. Si sospecha que las pilas se han ingerido o se han introducido en cualquier parte del cuerpo, acuda inmediatamente a un médico.

ATTENTION

Riesgo de explosión si la batería no está correctamente introducida.
Sustituya las baterías por modelos idénticos o de las mismas características.
Las baterías (paquete batería o batería integrada) no deben exponerse a una fuente de calor excesiva como por ejemplo los rayos del sol, el fuego, ...

	Timbre para puerta	Botón de presión
Temperatura de funcionamiento	De -20℃ a 50℃	De -20℃ a 50℃
Alcance de funcionamiento (Máx.)	200m	200m
Frecuencia de radio	433.050MHz - 434.790MHz	433.050MHz - 434.790MHz
Emisor/receptor de radio	Receptor	Emisor
Nivel de sonido (máx.)	80dB	N.A.
Potencia de emisión de radio (máx.)	N.A.	10mW
Voltaje	220-240V ~50Hz	3V⎓
Potencia máx.	1,5W	0,5W
Impermeable	No	Sí, IP44

PT

RECOMENDAÇÕES

1. Este produto não é adequado para pessoas que têm um pacemaker e não deve ser utilizado perto de um hospital nem de estrutura médica.
2. A utilização do produto nos seguintes locais pode reduzir o alcance do telecomando ou causar um mau funcionamento:
- transmissor ou receptor em edifícios de betão armado com portas e janelas metálicas
- em salas cujas paredes são isoladas com filme de metal
- perto de móveis ou armários de metal
- transmissor perto de toldo de aço inoxidável
- transmissor dissimulado numa parede
3. O funcionamento de qualquer um dos aparelhos seguintes na proximidade do produto também pode afetar a suas boas performances:
- computadores, fornos de microondas, antenas de TV, aparelhos controlados por rádio, antenas de telefonia móvel, linhas de alta tensão

Aviso

1. Mantenha um espaço livre em redor do aparelho (pelo menos 10 cm) para permitir uma boa ventilação.
2. Não obstrua as aberturas de ventilação do aparelho pousando objectos como: jornais, toalhas de mesa, cortinas, etc.
3. Não coloque nenhuma chama viva (como uma vela) em cima do aparelho.
4. Esta campainha foi criada para uma utilização exclusivamente interior, a uma temperatura máxima de 50°C.
5. Respeite o meio ambiente. Não elimine as pilhas juntamente com o lixo doméstico, coloque-as em caixas de coleta destinadas à reciclagem.
6. **A campainha não deverá ser exposta a pingos ou salpicos e não coloque objetos com líquidos, como vasos, em cima da campainha.**
7. **A campainha tem de ser facilmente acessível para o poder desligar da alimentação.**
8. Não ingerir a pilha. Perigo de queimadura química (Telecomando fornecido com) Este produto contém uma pilha botão. Se a pilha botão for ingerida, pode causar queimaduras internas graves em apenas 2 horas e pode levar à morte. Mantenha as pilhas novas e usadas fora do alcance das crianças. Se o compartimento da bateria não fechar corretamente, pare de utilizar o aparelho e mantenha-o fora do alcance de crianças. Em caso de dúvida sobre se as pilhas possam ter si do engolidas ou introduzidas em qualquer parte do corpo, consulte imediatamente um médico.

CUIDADO

Risco de explosão se a pilha não estiver inserida corretamente.
Substitua as pilhas por modelos idênticos ou com as mesmas características.
As pilhas (pack pilha ou pilha integrada) não devem ser expostas a fontes de calor excessivo, como por exemplo aos raios da luz do sol, ao fogo, ...

	Campainha da porta	Botão
Temperatura de funcionamento	De -20 ºC a 50 ºC	De -20 ºC a 50 ºC
Distância de funcionamento (máx.)	200m	200m
Frequência de rádio	433.050MHz - 434.790MHz	433.050MHz - 434.790MHz
Emissor/recetor de rádio	Recetor	Emissor
Nível do som (máx.)	80dB	N.A.
Potência de emissão de rádio (máx.)	N.A.	10mW
Tensão	220-240V ~50Hz	3V⎓
Potência máx.	1,5W	0,5W
À prova de chuva	Não	Sim, IP44

IT

RACCOMANDAZIONI

1. Questo prodotto non è adatto alle persone che usino un pacemaker e non deve essere usato nelle vicinanze di un ospedale o di qualsiasi struttura medica.
2. L'uso del prodotto nei luoghi seguenti può ridurre la portata del telecomando o comportare un disfunzionamento:
- emittente o ricevente in palazzi di cemento armato con porte e finestre di metallo
- in locali i cui muri siano isolati da una pellicola metallica
- nelle vicinanze di mobili o armadi metallici
- emittente nelle vicinanze di serrande in acciaio inox
- emittente nascosto in un muro
3. Il funzionamento di uno dei seguenti dispositivi nelle vicinanze del prodotto puo anche dare adito a prestazioni inferiori:
- computer, forni a microonde, antenne TV, dispositivi con telecomando radio, antenne per telefoni cellulari, linee ad alta tensione

Avvertenze

1. Mantenere uno spazio libero attorno al dispositivo (almeno 10 cm) per favorire una corretta ventilazione.
2. Non ostruire gli orifizi di aerazione del dispositivo posandoci oggetti come: giornali, tovaglie, tende, etc.
3. Non porre nessuna fiamma nuda (come una candela), sul dispositivo.
4. Il blocco campanello è destinato unicamente ad un uso interno, la temperatura di funzionamento massima è di 50°C.
5. Rispettate l'ambiente. Non gettare le batterie con i rifiuti domestici, depositatele negli appositi contenitore di raccolta previsti per il riciclaggio.
6. **Non esporre il campanello a gocce o schizzi e non posizionare su di esso oggetti contenenti liquidi, ad esempio vasi.**
7. **Il campanello deve essere facilmente accessibile per poterlo scollegare dalla rete elettrica.**
8. Non ingerire la pila. Rischio di ustione chimi (Telecomando fornito) Questo prodotto contiene una batteria a bottone. Se la batteria a bottone viene ingoiata, può provocare grosse ustioni interne nel giro di 2 ore e portare alla morte. Mantenere le batterie, nuove e usate, lontano dai bambini. Se il compartimento della batteria non si chiude bene, smettere di usare il prodotto e mantenerlo fuori dalla portata di bambini. Non ingerire la batteria, rischio di ustione chimica Se pensate possibile che una batteria possa essere stata ingoiata o messa dentro qualsiasi parte del corpo, far immediatamente ricorso ad un'assistenza medica.

ATTENZIONE

Rischio di esplosione se la batteria non è correttamente inserita.
Sostituire le batterie con modelli identici o dalle stesse caratteristiche.
Le batterie (blocco batteria o batterie integrate) non devono essere esposte a una fonte di calore eccessiva come per esempio i raggi del sole, un fuoco...

	Campanello	Pulsante
Temperatura di funzionamento	Da -20°C a 50°C	Da -20°C a 50°C
Distanza di funzionamento (max)	200m	200m
Frequenza radio	433.050MHz - 434.790MHz	433.050MHz - 434.790MHz
Emettitore/ricevito radio	Ricevito	Emettitore
Livello sonoro (max)	80dB	N.A.
Potenza di emissione radio (max)	N.A.	10mW
Alimentazione	220-240V ~50Hz	3V⎓
Potenza max	1,5W	0,5W
Resistente alla pioggia	No	Sì, IP44

EL

ΣΥΣΤΑΣΕΙΣ

1. Το προϊόν δεν είναι κατάλληλο για άτομα που χρησιμοποιούν βηματοδότη και δεν πρέπει να χρησιμοποιείται κοντά σε νοσοκομεία ή σε ιατρικές εγκαταστάσεις.
2. Η χρήση του προϊόντος μέσα στους ακόλουθους χώρους μπορεί να μειώσει την εμβέλεια του τηλεχειριστηρίου ή να προκαλέσει δυσλειτουργία:
- πομπός ή δέκτης σε κτίρια από οπλισμένο σκυρόδεμα και σε κτίρια με μεταλλικές πόρτες και παράθυρα
- σε χώρους με τοίχους μονωμένους με μεταλλική μεμβράνη
- κοντά σε μεταλλικά έπιπλα ή ντουλάπια
- πομπός κοντά σε πανττζούρια από ανοξείδωτο ατσάλι
- πομπός τοποθετημένος μέσα σε τοίχο
3. Η λειτουργία κάποιας από τις παρακάτω συσκευές κοντά στο προϊόν μπορεί επίσης να επηρεάσει την απόδοσή του:
- υπολογιστές, φούρνοι μικροκυμάτων, κεραίες τηλεόρασης, συσκευές ραδιοσυχνοτήτων, κεραίες κινητής τηλεφωνίας, γραμμές υψηλής τάσης

Προειδοποίηση

1. Διατηρήστε ελεύθερο τον χώρο γύρω από τη συσκευή (τουλάχιστον 10 cm) ώστε να υπάρχει κατάλληλος εξαερισμός.
2. Μην παρεμποδίζετε τις θύρες εξαερισμού της συσκευής τοποθετώντας αντικείμενα όπως εφημερίδες, τραπεζομάντιλα, κουρτίνες, κ.λπ.
3. Μην τοποθετείτε γυμνή φλόγα (π.χ. κερί) επάνω στη συσκευή.
4. Το κουδούνι προορίζεται αποκλειστικά για χρήση σε εσωτερικούς χώρους, με μέγιστη θερμοκρασία λειτουργίας τους 50°C.
5. Προστατεύστε το περιβάλλον. Μην απορρίπτετε τις μπαταρίες μαζί με τα οικιακά απορρίμματα, αλλά στους ειδικούς κάδους ανακύκλωσης.
6. Το κουδούνι πόρτας δεν πρέπει να εκτίθεται σε νερό που στάζει ή πιτσιλάει και αντικείμενα γεμάτα με υγρά, όπως βάζα, δεν πρέπει να τοποθετούνται επάνω σε αυτό
7. Πρέπει να υπάρχει εύκολη πρόσβαση στο κουδούνι για να μπορεί να αποσυνδεθεί από το ρεύμα.
8. Μην καταπίνετε την μπαταρία. Κίνδυνος χημικού εγκαύματος (Το τηλεχειριστήριο που συνοδεύει) Το προϊόν περιέχει επίπεδη μπαταρία. Σε περίπτωση κατάποσης της μπαταρίας, μπορεί να προκληθούν σοβαρά εσωτερικά εγκαύματα μέσα σε μόλις 2 ώρες που μπορεί να προκαλέσουν τον θάνατο. Φυλάξτε τις καινούργιες και τις χρησιμοποιημένες μπαταρίες μακριά από τα παιδιά. Εάν η θήκη της μπαταρίας δεν κλείνει σωστά, διακόψτε τη χρήση του προϊόντος και φυλάξτε το μακριά από παιδιά. Σε περίπτωση αμφιβολίας για το ενδεχόμενο κατάποσης ή εισαγωγής της μπαταρίας σε οποιοδήποτε σημείο του σώματος,συμβουλευτείτε αμέσως τον γιατρό σας.

ΠΡΟΣΟΧΗ

Κίνδυνος έκρηξης σε περίπτωση που η μπαταρία δεν εισαχθεί σωστά.
Οι μπαταρίες θα πρέπει να αντικαθίστανται από μπαταρίες ίδιου τύπου ή με τα ίδια χαρακτηριστικά.
Οι μπαταρίες (συστοιχίες ή ενσωματωμένες μπαταρίες) δεν πρέπει να εκτίθενται σε πηγές υπερβολικής θερμότητας, π.χ. σε ηλιακή ακτινοβολία, φωτιά, κ.λπ.

	Κουδούνι πόρτας	Κουμπί πίεσης
Θερμοκρασία λειτουργίας	Από -20℃ έως 50℃	Από -20℃ έως 50℃
Απόσταση λειτουργίας (Μέγ.)	200m	200m
Ραδιοσυχνότητα	433.050MHz - 434.790MHz	433.050MHz - 434.790MHz
Πομπός/δέκτης ραδιοσυχνοτήτων	δέκτης ραδιοσυχνοτήτων	Πομπός ραδιοσυχνοτήτων
Ένταση ήχου (μέγ.)	80dB	N.A.
Ισχύς ραδιοεκπομπής (μέγ.)	N.A.	10mW
Τάση	220-240V ~50Hz	3V⎓
Μέγ. ισχύς	1,5W	0,5W
Αδιάβροχο	Όχι	Ναι, IP44

PL

ZALECENIA

1. Ten produkt nie jest odpowiedni dla osób używających stymulator serca i nie powinien być używany w pobliżu szpitali lub placówek medycznych.
2. Używanie urządzenia w następujących miejscach może zmniejszyć zasięg pilota zdalnego sterowania lub spowodować jego nieprawidłowe działanie:
- nadajnik lub odbiornik znajdują się w budynkach żelbetowych z metalowymi drzwiami i oknami
- w pomieszczeniach o ścianach izolowanych metalową folią
- w pobliżu metalowych mebli lub szafek
- w pobliżu żaluzji ze stali nierdzewnej
- nadajnik znajduje się w ścianie
3. Działanie któregokolwiek z poniższych urządzeń w pobliżu urządzenia może również mieć wpływ na jego działanie:
- komputera, kuchenki mikrofalowej, anteny telewizyjnej, urządzenia sterowanego radiowo, anteny przekaźnikowej telefonii komórkowej, linii wysokiego napięcia

Ostrzeżenie

1. Wokół urządzenia należy zachować wolną przestrzeń (co najmniej 10 cm), aby zapewnić dobrą wentylację.
2. Nie zasłaniać otworów wentylacyjnych urządzenia poprzez umieszczanie na nich przedmiotów takich jak gazety, obrusy, zasłony itp.
3. Nie umieszczać otwartego ognia (np. świec) na urządzeniu.
4. Dzwonek do drzwi przeznaczony jest wyłącznie do użytku wewnątrz pomieszczeń, maksymalna temperatura pracy 50°C.
5. Szanować środowisko naturalne. Baterii nie wolno wyrzucać razem z odpadami komunalnymi, należy je umieszczać w przeznaczonych do recyklingu pojemnikach na odpady.
6. **Gong do drzwi należy chronić przed kapiącą wodą lub zachlapaniem. Na urządzeniu nie należy stawiać przedmiotów napełnionych płynami, np. wazonów.**
7. **Dzwonek musi być łatwo dostępny, tak aby można było odłączyć go od zasilania.**
8. Nie połykać baterii. Niebezpieczeństwo poparzenia chemicznego. (Pilot który jest dołączony do zestawu) zawiera baterię guzikową. Połknięcie ogniwa guzikowego, może spowodować poważne wewnętrzne oparzenia w ciągu zaledwie 2 godzin i doprowadzić do śmierci. Nowe i zużyte baterie należy przechowywać w miejscu niedostępnym dla dzieci. Jeśli komora baterii nie zamyka się prawidłowo, należy zaprzestać używania produktu i przechowywać go w miejscu niedostępnym dla dzieci. W razie wątpliwości, czy baterie mogły zostać połknięte lub wprowadzone do jakiejkolwiek części ciała, należy natychmiast skonsultować się z lekarzem.

UWAGA

Istnieje niebezpieczeństwo wybuchu, jeśli bateria nie została prawidłowo włożona.
Wymienić baterie na identyczny model lub posiadające takie same charakterystyki.
Baterie (akumulator lub wbudowane baterie nie powinny być narażone) na działanie czynników atmosferycznych takich jak źródła nadmiernego ciepła, np. słońca, ognia...

	Dzwonek do drzwi	Przycisk
Temperatura pracy od	Od -20℃ do 50℃	Od -20℃ do 50℃
Odległość pracy (maks.)	200m	200m
Częstotliwość radiowa	433.050MHz - 434.790MHz	433.050MHz - 434.790MHz
Nadajnik/odbiornik radiowy	odbiornik	Nadajnik
Poziom dźwięku (maks.)	80dB	N.A.
Moc emisji radiowej (maks.)	N.A.	10mW
Napięcie	220-240V ~50Hz	3V⎓
Moc maks.	1,5W	0,5W
Odporny na deszcz	Nie	Tak, IP44

UA

РЕКОМЕНДАЦІЇ

1. Цей виріб не підходить для людей, що використовують кардіостимулятор, і його не можна використовувати поблизу лікарень або медичних установ.
2. Використання пристрою в таких місцях може зменшити радіус дії пульта дистанційного керування або призвести до несправності:
- якщо передавач або приймач знаходиться у будинках із залізобетону з металевими дверима та вікнами
- в приміщеннях, стіни яких ізольовані металевою плівкою
- біля меблів або шаф з металу
- якщо передавач знаходиться біля навісу з нержавіючої сталі
- якщо передавач прихований в стіні
3. Робота будь-якого з наступних пристроїв поряд з приладом також може вплинути на його роботу:
- комп'ютери, мікрохвильові печі, телевізійні антени, радіокеровані пристрої, передавальні антени мобільного зв'язку, лінії електропередачі

Попередження

1. Залишайте вільний простір навколо пристрою (не менше 10 см), щоб забезпечити хорошу вентиляцію.
2. Не закривайте і не блокуйте вентиляційні отвори пристрою, розміщуючи предмети, такі як: газет и, скатертини, штори і т. і.
3. Не розміщуйте на пристрої відкрите полум'я (наприклад, свічку).
4. Пристрій дверного дзвінка призначений тільки для використання в приміщенні, максимальна робоча температура 50°C.
5. Поважайте навколишнє середовище. Не викидайте батареї з побутовими відходами, помістіть їх в спеціальні контейнери для збору, призначені для утилізації.
6. Не піддавайте дверний дзвінок впливу крапель або бризок; не ставте на дверний дзвінок ніяких предметів, що наповнені водою, наприклад, вази
7. Дзвінок має бути легкодоступним, щоб була можливість відключати його від мережі живлення.
8. Не ковтати батарейки. Небезпека хімічних опіків. (Пульт дистанційного керування входить в комплект) Цей продукт містить кнопковий елемент живлення (батарейку). Якщо кнопкову батарею проковтнути, вона може викликати сильні внутрішні опіки всього за 2 години і може призвести до смерті. Зберігайте нові і використані батареї в недоступному для дітей місці. Якщо акумуляторний відсік не закривається належним чином, припиніть використання продукту і тримайте його подалі від дітей. Якщо ви сумніваєтеся в тому, що батареї могли бути проковтнуті або введені в яку-небудь частину тіла, негайно зверніться до лікаря.

УВАГА

Небезпека вибуху, якщо батарея встановлена неправильно.
Замініть батареї на ідентичні моделі або на батареї з подібними характеристиками.
Батареї (перезаряджувані або вбудовані батареї) не повинні піддаватися впливу джерела надмірного тепла,таких як сонячне світло, вогонь і т. і.

	Дверний дзвінок	Кнопка
Робоча температура	від -20 °С до 50 °С	від -20 °С до 50 °С
Робоча відстань (макс.)	200m	200m
Радіочастота	433.050МГц - 434.790МГц	433.050МГц - 434.790МГц
Радіовипромінювач/приймач	приймач	Радіовипромінювач
Рівень звуку (макс.)	80дБ	N.A.
Потужність радіовипромінювання (макс.)	N.A.	10мВт
Напруга	220-240В ~50Гц	3В⎓
Макс. потужність	1,5Вт	0,5Вт
Захист від дощу	Ні	Так, IP44

RO

RECOMANDĂRI

1. Acest produs nu este potrivit persoanelor care folosesc un pacemaker și nu trebuie folosit în apropierea unui spital sau a unei instalații medicale.
2. Utilizarea produsului în următoarele spații poatee reduce acțiunea telecomenzii sau poate cauza disfuncțiuni:
- emițător sau receptor în imobilele din beton armat și ale căror uși sau ferestre sunt din metal;
- în încăperile ai căror pereți sunt izolați cu folie metalică;
- în apropierea mobilelor sau a dulapurilor metalice;
- emițător în apropierea unui stor din oțel inoxidabil;
- emițător ascuns în perete
3. Funcționarea unui din aparatele următoare în apropierea produsului poate afecta performanțele acestuia:
- calculatoare, cuptoare cu micro-unde, antenă TV aparate cu comandă radio, antene-releu de telefonie mobilă, linii de înaltă tensiune

Avertisment

1. Păstrați un spațiu liber în jurul aparatului (cel puțin 10 cm) pentru a permite o bună ventilație.
2. Nu acoperiți orificiile de ventilație ale aparatului punând pe acestea obiecte precum: ziare, țesături, perdele, etc.
3. Nu puneți o flacără neacoperită (de exemplu o lumânare) pe aparat.
4. Soneria se va utiliza exclusiv la interior, având o temperatură maximă de funcționare de 50°C
5. Respectați mediul înconjurător. Nu aruncați bateriile împreună cu deșeurile menajere, puneți-le în cutiile de colectare prevăzute pentru reciclare.
6. **Soneria nu trebuie expusă la scurgeri de apă sau stropi și nici un obiect umplut cu apă, precum vaze de flori, nu trebuie amplasat pe sonerie**
7. **Soneria trebuie să fie ușor accesibilă pentru a putea fi deconectată de la alimentare.**
8. Nu ingerați bateria. Risc de arsuri chimice. (Telecomanda vine împreună cu aparatul). Acest produs conține o baterie buton. Dacă bateria buton este înghițită, aceasta poate provoca arsuri intern grave în numai 2 ore și poate cauza moartea. Nu lăsați bateriile noi și cele folosite la îndemâna copiilor. Dacă compartimentul pentru baterii nu se închide bine, nu mai folosiți produsul și nu îl lăsați la îndemâna copiilor. Dacă bănuiți că bateriile au fost înghițite sau introduse într-o anumită parte dn corp, consultați imediat medicul.

ATENȚIE

Risc de explozie dacă bateria nu este introdusă corect. Înlocuiți bateriile cu modele identice sau cu aceleași caracteristici. Bateriile (bateriile pack sau bateriile integrate nu trebuie expuse) la o sursă de căldură excesivă cum ar fi de exemplu razele soarelui sau la foc...

	Sonerie de ușă	Buton
Temperatură de funcționare	De la -20℃ la 50℃	De la -20℃ la 50℃
Distanță de funcționare (Max)	200m	200m
Frecvență radio	433.050MHz - 434.790MHz	433.050MHz - 434.790MHz
Emițător/receptor radio	Receptor	Emițător
Nivel sonor (max)	80dB	N.A.
Putere emisii radio (max)	N.A.	10mW
Tensiune	220-240V ~50Hz	3V⎓
Putere maximă	1,5W	0,5W
Impermeabil la ploaie	Nu	Da, IP44

EN

RECOMMENDATIONS

1. This product is not suitable for people with heart pacemakers, and does not adapt to the use near hospitals and medical facilities.
2. Use this product in the following places may shorten remote control distance, even function failure:
- bell push and receiver have metal doors and windows and reinforced concrete building structure block
- wall has a metal film insulation material
- around have more metal furniture or cabinets
- install the bell push with stainless steel strips shade
- bell push equipped with hidden inside a wall
3. As one of the following appliances in use around may also affect the product performance
- computers, microwave ovens, wireless intercom, wireless composite aircraft, the RF wireless remote control, low frequency, high frequency or microwave therapy apparatus, near the TV broadcasting, a variety of wireless radio, cell phone towers, high voltage transmission line

Warning

1. Keep minimum distance (10cm, we suggest, could change) around the apparatus for sufficient ventilation.
2. The ventilation should not be impeded by covering the ventilation openings with items, such as newspapers, tablecloths, curtains, etc.
3. No naked fire sources, such as lighted candles, should be placed on the apparatus.
4. This doorchime receiver is intended for indoor use only. Maximum operating temperature 50℃.
5. Attention should be drawn to the environment aspects of battery disposal. Don't throw used batteries in dustbin. Please contact the importer in order to protect the environment.
6. The doorchime shall not be exposed to dripping or splashing and that no objects filled with liquids, such as vases, shall be placed on the doorchime.
7. The bell must be easily accessible to be able to remove it from main power.
8. Do not ingest the battery, Chemical burn Hazard (The remote control supplied with) This product contains a coin/ button cell battery. If the coin/ button cell battery is swallowed, it can cause severe internal burns in just 2 hours and can lead to death. Keep new and used batteries away from children. If the battery compartment does not close securely, stop using the product and keep it away from children. If you think batteries might have been swallowed or placed inside any part of the body, seek immediate medical attention.

Caution

Danger of explosion if battery was incorrect replaced.
Replace battery only with the same or equivalent type.
Batteries (battery pack or batteries installed) shall not be exposed to excessive heat such as sunshine, fire or the light.

	DOORBELL	PUSH BUTTON
Operating temperature	From -20℃ to 50℃	From -20℃ to 50℃
Operating distance (max)	200m	200m
Radio Frequency	433.050MHz - 434.790MHz	433.050MHz - 434.790MHz
Radio Emitter/receiver	receiver	emitter
Sound level (max)	80dB	N.A.
radio emission Power (max)	N.A.	10mW
Voltage	220-240V ~50Hz	3V⎓
Max Power	1,5W	0,5W
Rain proof	No	Yes, IP44

FR/ Ce produit appartient à la catégorie de récepteur 2
ES/ Este producto pertenece a receptores de categoría 2
PT/ Este produto pertence à categoria de recetor 2
IT/ Questo prodotto appartiene ai ricevitori di categoria 2
EL/ Αυτό το προϊόν είναι δέκτης κατηγορίας 2
PL/ Ten produkt jest odbiornikiem klasy 2
UA/ Цей виріб відноситься до 2 категорії приймачів.
RO/ Acest produs face parte din categoria 2 de receptor
EN/ This product belongs to receiver category 2

	Usage intérieur uniquement / Sólo para uso interior / Utilização exclusivamente interior / Solo per un uso interno / Αποκλειστικά για χρήση σε εσωτερικούς χώρους / Wyłącznie do użytku wewnątrz pomieszczeń / A se utiliza exclusiv la interior / Только для использования в помещениях / Тільки для використання в приміщеннях / Тек қана ішкі жайда қолданылады / Indoor use only
	Matériel de classe II / Material de clase II / Equipamento de classe II / Dispositivo con livello di classe II / Εξοπλισμός με επίπεδο τάξης II / Sprzęt klasy II / Echipament clasă nivel II / Оборудование с уровнем класса II / Обладнання з рівнем класу II / II класс деңгейлі құрылғы / Equipment with level class II
	Courant alternatif (CA) / Corriente alterna (CA) / Corrente alternada (CA) / Corrente Alternata (CA) Εναλλασσόμενο Ρεύμα (AC) / Prąd przemienny / / Curent alternativ (AC) / Переменный ток (AC) / Змінний струм (AC) / Айнымалы тоқ (AT) / Alternative Current (AC)
	Courant continu (CC) / Corriente Continua (CC) / Corrente contínua (CC) / Corrente Continua (CC) / Corrente Continua (CC) / Συνεχές ρεύμα (DC) / Prąd stały / Curent direct (DC) / Постоянный ток (DC) / Постійний струм (DC) / Тұрақты тоқ (TT)) / Direct Current (DC)
	Attention, l'appareil contient une pile bouton remplaçable par l'utilisateur./Precaución: el aparato contiene una pila de botón reemplazable por el usuario. /Cuidado: O aparelho contém uma pilha do tipo botão que pode ser substituída pelo utilizador. / Attenzione! L'apparecchio contiene una batteria a bottone sostituibile dall'utente. / "Προσοχή - Η συσκευή περιλαμβάνει μπαταρία τύπου «κουμπί» που αντικαθίσταται από τον χρήστη" /Uwaga. Urządzenie zawiera baterię guzikową, którą użytkownik może wymienić. / Запобіжний пристрій містить батарею типу "таблетка", що заміняється користувачем. / Atenție, aparatul conține o baterie de tip pastilă ce poate fi înlocuită de către utilizator / Caution appliance contains a user-replaceable coin/button cell battery

FR.
Les produits électriques ne doivent pas être jetés avec les déchets ménagers. Ils doivent être déposés dans un point de collecte dédié pour une élimination respectueuse de l'environnement conformément à la réglementation locale. Renseignez-vous auprès de votre collectivité locale ou de votre revendeur pour toute information sur le recyclage. Les matériaux d'emballage sont recyclables. Éliminez les matériaux d'emballage d'une manière respectueuse de l'environnement et mettez-les à la disposition du service de collecte des matériaux recyclables.
Ne jetez pas les piles et les appareils hors d'usage avec les ordures ménagères. Les substances dangereuses qu'ils sont susceptibles de contenir peuvent nuire à la santé et à l'environnement. Faites reprendre ces appareils par votre distributeur ou utilisez les moyens de collecte sélective mise à votre disposition par votre commune.

ES.
Los productos eléctricos no pueden tirarse con la basura. Hay que depositarlos en un punto de recogida dedicado para una eliminación respetuosa con el entorno conforme con la reglamentación local. Ponerse en contacto con su colectividad local o su revendedor para cualquier información sobre el reciclaje. Los materiales de envase son reciclables. Eliminar los materiales de envase de manera respetuosa con el entorno y ponerlos a disposición del servicio de recogida de los materiales de reciclaje.
No deseche las baterías ni los electrodomésticos viejos junto con la basura doméstica. Las sustancias peligrosas que pueden contener pueden dañar la salud y el medio ambiente. Recicle estos productos a través de su distribuidor o utilice los contenedores selectivos a su disposición en su comunidad.

PT.
Os produtos elétricos não podem ser eliminados juntamente com os resíduos domésticos. Devem ser entregues num ponto de recolha para serem eliminados de forma ecológica, em conformidade com os regulamentos locais. Contacte as autoridades locais ou o seu revendedor para obter informações sobre a reciclagem. O material da embalagem é reciclável. Elimine a embalagem de forma ecológica e entregue-a no serviço de recolha de materiais recicláveis.
Não junte as pilhas e aparelhos antigos com o lixo doméstico. As substâncias perigosas que possam conter podem prejudicar a saúde e o ambiente. Entregue estes produtos de volta ao distribuidor ou use os meios de reciclagem à sua disposição na sua área de residência.

IT.
I prodotti elettrici non devono essere smaltiti come se fossero riã uti domestici. Essi devono essere portati ad un centro di raccolta per uno smaltimento dif ferenziato, rispettoso dell'ambiente e delle normative locali. Contattare le autorità locali o il vostro distributore, per informazioni sul riciclaggio. Il materiale d'imballaggio è riciclabile. Smaltire il materiale d'imballaggio nel rispetto dell'ambiente e af f idarlo al servizio di raccolta del materiale riciclabile.
Non gettare le pile e le apparecchiature fuori uso insieme ai rifiuti domestici. Le sostanze dannose contenute in esse possono nuocere alla salute dell'ambiente. Restituire questo materiale al distributore o utilizzare la raccolta differenziata organizzata dal comune.

EL.
Τα ηλεκτρικά προϊόντα δεν πρέπει να απορρίπτονται μαζί με τα οικιακά απορρίμματα. Πρέπει να μεταφερθούν σε ένα κοινοτικό σημείο συλλογής για απόρριψη με τρόπο φιλικό προς το περιβάλλον σύμφωνα με τους τοπικούς κανονισμούς. Επικοινωνήστε με τις τοπικές αρχές ή με τους κατόχους αποθεμάτων για συμβουλές σχετικά με την ανακύκλωση. Το υλικό της συσκευασίας είναι ανακυκλώσιμο. Απορρίψτε τη συσκευασία με τρόπο φιλικό προς το περιβάλλον και διοχετεύστε την στην υπηρεσία συλλογής ανακυκλώσιμων υλικών.
Το σύμβολο αυτό σημαίνει επιλεκτική μεταποίηση απορριμμάτων προερχόμενα από ηλεκτρικούς και ηλεκτρονικούς μηχανισμούς (WEEE). Αυτό σημαίνει, ότι το προϊόν αυτό θα πρέπει να επεξεργαστεί σύμφωνα με την Οδηγία 2002/96/ΕΚ με σκοπό την ανακύκλωσή του ή την αποσυναρμολόγησή του έτσι, ώστε να επιβαρύνει όσο το δυνατόν λιγότερο το περιβάλλον. Περισσότερες λεπτομέρειες μπορούν να δοθούν από τις Τοπικές ή τις Περιφερειακές Αρχές. Τα ηλεκτρονικά προϊόντα που δεν έχουν εσνωματωθεί στη ν διαδικασία επιλεκτικής μεταποίησης είναι εν δυνάμει επικίνδυνα για το περιβάλλον και την υγεία του ανθρώπου λόγω της περιεκτικότητάς τους επιβλαβών ουσιών.

PL.
Urządzenia elektryczne nie mogą być wyrzucane razem z odpadami domowymi. Muszą zostać dostarczone do punktu zbiórki odpadów, celem przyjaznej dla środowiska utylizacj zgodnie z lokalnymi przepisami. Skontaktować się z władzami lokalnymi lub dystrybutorem w celu zasięgnięcia informacji na temat recyklingu. Materiały z którego wykonane jest opakowanie nadają się do recyklingu. Usuwać opakowanie w sposób przyjazny dla środowiska i dostarczyć je do punktu zbiórki i recyklingu materiałów.
Nie wyrzucać baterii i starych urządzeń z odpadami domowymi. Niebezpieczne substancje mogą zawierać mogą szkodzić zdrowiu i środowisku. Odebrać tych produktów dystrybutora lub w kolekcji oznacza, do Państwa dyspozycji w Twojej okolicy.

UA.
Електричні вироби не повині утилізуватися з побутовими відходами. Вони повинібути здані в комунальні пункти збору для екологічно безпечної утилізації згідно з місцевими правилами. Зверніться до місцевих органів влади або до авторизованого дилера за консульнацією утилізації. Пакувальний матеріал є переробловальним. Утилізуйте упаковкунешкідливим для навколишнього середовища способом, і зробіть її доступною для слуїби вивезення відходів переробльованих матеріалів.
Не кидайте акумулятори і старих приладів разом з побутовими відходами. Небезпечні речовини в них можуть міститися може завдати шкоди здоров'ю та довкіллю. Заберіть ці продукти дистриб'ютору або в колекції означає у вашому розпорядженні у вашому районі.

RO.
Produsele electrice nu trebuie eliminate împreună cu deșeurile menajere.Trebuie duse la un punct de colectare dedicat pentru eliminarea ecologică a deșeurilor în conformitate cu regulamentele locale. Contactați autoritățile locale sau comerciantul pentru sfaturi privind reciclarea. Ambalajul este produs din material reciclabil. Eliminați ambalajul într-un mod ecologic și puneți-l la dispoziția serviciului de colectare a materialelor reciclabile.
Nu aruncați bateriile și aparate vechi cu deșeurile menajere. Substanțe periculoase pot conține pot dăuna sănătății și a mediului. la înapoi aceste distribuitor de produse sau la colectarea înseamnă la dispoziție în zona dumneavoastră.

EN.
Electrical products must not disposed of out with domestic waste. They must be taken to a communal collecting point for environmentally friendly disposal in accordance with local regulations. Contact your local authorities or stockist for advice on recycling. The packaging material is recyclable. Dispose of the packaging in an environmentally friendly manner and make it available for the recyclable material collection-service.
Don't throw batteries or out of order products with the household waste (garbage).The dangerous substances that they are likely to include may harm health or the environment. Make your retailer take back these products or use the selective collect of garbage proposed by your city.

* Garantie 2 ans / 2 años de garantía / Garantia de 2 anos / Garanzia 2 Anni / Εγγύηση 2 ετών / Gwarancja 2-letnia / Гарантия 2 года / Кепілдік 2 жыл / Гарантія 2 років / Garanție 2 ani / 2-year guarantee

Made in China

FR /ES/PT/IT/EL/PL/RO ADEO Services 135 Rue Sadi Carnot - CS 00001 - 59790 RONCHIN - France
UA / Матеріал: Метал, пластик. Не містить шлідливих речовин. Дата виробництва вказана на товарі та/або в номері партії. Гарантіиний сторк: 2 роки. Строк служби відповідає гарантійному строку. Імпортер (Виробник): ТОВ "Леруа Мерлен Україна", 04201 Україна, м.Київ, вул. Полярна 17А, +380 44 498 46 00. Дане підприємство приймає претензії від споживачів щодо товару, а також проводить його ремонт, технічне і гарантійне обслуговування. Товар відповідає вимогам технічних регламентів України
SA / Imported by Adeo South Africa (PTY) LTD T/A Leroy Merlin - Leroy Merlin Greenstone Store - Corner Blackrock Street and Stoneridge Drive, Greenstone Park Ext 2, Edenvale, 1610 - Johannesburg, Gauteng, South Africa.

adeo

EN|FR|
ES|PT|

EU/EC Declaration of conformity
Déclaration UE/CE de conformité
DECLARACIÓN CE / UE DE CONFORMIDAD
Declaração CE/UE de conformidade

Product Model|Modèle du produit|Modelo de producto|Modelo do produto|

D02 D03

Name and address of the manufacturer or his authorised representative|Nom et adresse du fabricant ou de son mandataire|Nombre y dirección del fabricante o de su representante autorizado|Nome e endereço do fabricante ou do seu representante autorizado|

ADEO Services, 135 Rue Sadi Carnot - CS 00001 59790 RONCHIN - France

This declaration of conformity is issued under the sole responsibility of the manufacturer|La présente déclaration de conformité est établie sous la seule responsabilité du fabricant|La presente declaración de conformidad se expide bajo la exclusiva responsabilidad del fabricante|Esta declaração de conformidade é emitida sob a exclusiva responsabilidade do fabricante.|

Object of the declaration|Objet de la déclaration|Objeto de la declaración|Objeto da declaração|

Product Type - Description|Type de produit - Description|Tipo de producto |Tipo de producto		WIRELESS DOORBELL
Product Reference|Référence produit|Referencia del producto|Referência do produto:|	D02 D03 - EAN Code: 3276000718420 3276000718482
Product Brand|Marque Produit|Producto de marca|Marca do produto|	LEXMAN
Serial number coding or batch number|Codification du numéro de série ou de lot|Codificación del número de serie|Codificação do número de série|	20706700DDMMYY00PPPPPP DDMMYY=manufacturing date code PPPPPP=Purchase order No.

The object of the declaration described above is in conformity with the relevant Union harmonization legislation|L'objet de la déclaration décrit ci-dessus est conforme à la législation d'harmonisation de l' union applicable|El objeto de la declaración descrita anteriormente es conforme a la legislación de armonización pertinente de la Unión|O objeto da declaração acima descrita está em conformidade com a legislação de harmonização da União aplicável:|	References to the relevant harmonised standards used or references to the specifications in relation to which conformity is declared|Références des normes harmonisé es pertinentes appliquées ou des spécifications par rapport auxquelles la conformité est déclaré e|Referencias a las normas armonizadas pertinentes utilizadas, o referencias a las especificaciones respecto a las cuales se declara la conformidad|Referê ncias às normas harmonizadas pertinentes utilizadas ou referências às especificações para as quais a conformidade é declarada|	When applicable, the name and number of notified body number|Le cas échéant, le nom et le numérp de l'organisme notifié|Cuando corresponda * el nombre y número de laboratorio notificado que haya emitido la certificación y la referencia al documento|Quando aplicável * o nome e número do laboratório notificado que emitiu a certificação e a referência ao documento|
2014_53_EU_RED radio equipment |'équipements radioélectriques|equipos radioeléctricos|equipamentos de rádio|	EN 62368-1:2014+A11:2017 EN 62479:2010 EN 50663:2017 Draft EN 301 489-1 V2.2.1(2019-03) EN 301 489-3 V2.1.1(2019-03) EN 300 220-1 V3.1.1(2017-02) EN 300 220-2 V3.1.1(2017-02) EN61000-3-2:2014 EN61000-3-3:2013 2015/863/EU	
2011_65_EU_RoHS Restriction of hazardous substances in electrical products|Restriction des substances dangereuses dans les produits électriques|Restricción de sustancias peligrosas en equipos eléctricos.|Restrição de substâncias perigosas em equipamentos elétricos|	1907/2006/EC COMMISSION REGULATION (EC) No 1275/2008 of 17 December 2008 implementing Directive 2009/125/EC, 2012/27/EU and 2013/12/EU of the European Parliament and of the Council with regard to ecodesign requirements for standby and off mode electric power consumption of electrical and electronic household and office equipment COMMISSION REGULATION (EU)No 801/2013 of 22 August	
Signed for and on behalf of|Signé par et au nom de|Firmado por y en nombre de|Assinado por e em nome de:|	Select the responsible and type code	Signat ure
Place and date of issue|Date et lieu d'établissement|Lugar y fecha de expedición|Local e data de emissão|	Shanghai 2019/8/7	

adeo

IT|PO|
GR|RO|

DICHIARAZIONE DI CONFORMITÀ CE / UE
DEKLARACJA ZGODNOŚCI WE / UE
ΔΗΛΩΣΗ ΣΥΜΜΟΡΦΩΣΗΣ ΕΚ / ΕΕ
DECLARAȚIA CE / UE DE CONFORMITATE

Modello di prodotto/prodotto|Model produktu/produkt|Μοντέλο προϊόντος/Προϊόν :|Modelul de produs/produsul:|

D02 D03

La presente dichiarazione di conformità è rilasciata sotto la responsabilità esclusiva del fabbricante|Niniejsza deklaracja zgodności wydana zostaje na wyłączną odpowiedzialność producenta.|Επωνυμία και διεύθυνση του κατασκευαστή ή του εξουσιοδοτημένου αντιπροσώπου του|Denumirea și adresa producătorului sau a reprezentantului său autorizat:|

ADEO Services, 135 Rue Sadi Carnot - CS 00001 59790 RONCHIN - France

La presente dichiarazione di conformità è rilasciata sotto la responsabilità esclusiva del fabbricante|Niniejsza deklaracja zgodności wydana zostaje na wyłączną odpowiedzialność producenta.|Η παρούσα δήλωση συμμόρφωσης εκδίδεται με αποκλειστική ευθύνη του κατασκευαστή|Declarația de conformitate este emisă pe răspunderea exclusivă a producătorului|

Objeto de la declaración|Przedmiot deklaracji|Στόχος της δήλωσης|Obiectul declarației|

Tipologia di prodotto|Rodzaj produktu|Τύπος Προϊόντος|Tip produs|	WIRELESS DOORBELL
Riferimento del prodotto|Referencje produktu|Αναφορά προϊόντος|Referință produs|	D02 D03 - EAN Code: 3276000718420 3276000718482
Marca del prodotto|Marka produktu|Μάρκα προϊόντος|Marcă a produsului:|	LEXMAN
Codifica del numero di serie|Kodowanie numeru seryjnego|Κωδικοποίηση σειριακού αριθμού|Cod de numere de serie|	20706700DDMMYY00PPPPPP DDMMYY=manufacturing date code PPPPPP=Purchase order No.

L' oggetto della dichiarazione di cui sopra è conforme alla pertinente normativa di armonizzazione dell' Unione|Wymieniony powyżej przedmiot niniejszej deklaracji jest zgodny z odnośnymi wymaganiami unijnego prawodawstwa harmonizacyjnego|Ο στόχος της δήλωσης που περιγράφεται παραπάνω είναι σύμφωνος με τη σχετική ενωσιακή νομοθεσία εναρμόνισης:|Obiectul declarației descris mai sus este în conformitate cu legislația comunitară relevantă de armonizare a Uniunii|	Riferimenti alle pertinenti norme armonizzate utilizzate o alle specifiche in relazione alle quali è dichiarata la conformità|Odwołania do odnośnych norm zharmonizowanych, które zastosowano, lub do specyfikacji, w odniesieniu do których deklarowana jest zgodność:|Μνεία των σχετικών εναρμονισμένων προτύπων που χρησιμοποιούνται ή μνεία των προδιαγραφών σε σχέση με τις οποίες δηλώνεται η συμμόρφωση:|Referințele standardelor armonizate relevante folosite sau referințele specificațiilor în legătură cu care se declară conformitatea:|	Dove applicabile * il nome e il numero del laboratorio notificato che ha rilasciato la certificazione e il riferimento al documento|W stosownych przypadkach * notyfikowana nazwa i numer laboratorium, które wydało certyfikat oraz odniesienie do dokumentu|Όπου ισχύει * το γνωστοποιημένο όνομα και τον αριθμό του εργαστηρίου που εξέδωσε την πιστοποίηση και την αναφορά στο έγγραφο|Unde este cazul * numele și numărul de laborator notificat care a eliberat certificarea și trimiterea la document|
2014_53_EU_RED apparecchiature radio|urządzeń radiowych|ραδιοεξοπλισμού στην|echipamentelor radio|	EN 62368-1:2014+A11:2017 EN 62479:2010 EN 50663:2017 Draft EN 301 489-1 V2.2.1(2019-03) EN 301 489-3 V2.1.1(2019-03) EN 300 220-1 V3.1.1(2017-02) EN 300 220-2 V3.1.1(2017-02) EN61000-3-2:2014 EN61000-3-3:2013 2015/863/EU	
2011_65_EU_RoHS Restrizione di sostanze pericolose nelle apparecchiature elettriche|Ograniczenie niebezpiecznych substancji w sprzęcie elektrycznym|Περιορισμός επικίνδυνων ουσιών σε ηλεκτρικό εξοπλισμό|Restricționarea substanțelor periculoase în echipamentele electrice|	1907/2006/EC COMMISSION REGULATION (EC) No 1275/2008 of 17 December 2008 implementing Directive 2009/125/EC, 2012/27/EU and 2013/12/EU of the European Parliament and of the Council with regard to ecodesign requirements for standby and off mode electric power consumption of electrical and electronic household and office equipment COMMISSION REGULATION (EU)No 801/2013 of 22 August 2013	
Firmato in vece e per conto di|Podpisano w imieniu|Υπογραφή για και εξ ονόματος|Semnat pentru și în numele|	Select the responsible and type code	Signat ure
Luogo e data del rilascio|Data wydania i miejsce|Τόπος και ημερομηνία έκδοσης||	Shanghai 2019/8/7	