Size:130x140mm

Lexman

2 YEARS GUARANTEE**

- FR SONNETTE FILAIRE, ENTREE 220-240 V OU PILE, SORTIE 8-12 V, AVEC ECLAIRAGE, BLANC
- ES TIMBRE CON CABLE, 220-240V O CON PILA, SALIDA 8-12V, CON LUZ, BLANCO
- PT CAMPAINHA COM FIO, ENTRADA DE 220-240V OU BATERIA, SAÍDA DE 8-12V, COM LUZ, BRANCO
- IT CAMPANELLO CABLATO, INGRESSO 220-240 V O BATTERIA, USCITA 8-12 V, CON LUCE, BIANCO,
- EL ΚΟΥΔΟΥΝΙ ΜΕ ΚΑΛΩΔΙΟ, ΤΡΟΦΟΔΟΣΙΑ 220-240V Ή ΜΠΑΤΑΡΙΑ, 8-12V ΕΞΟΔΟΣ, ΜΕ ΦΩΣ, ΛΕΥΚΟ
- PL DZWONEK PRZEWODOWY, 220-240 V LUB BATERIA, WYJŚCIE 8-12 V, ŚWIECĄCY, BIAŁY
- UA ПРОВОДОВИЙ ДВЕРНИЙ ДЗВІНОК, 220-240 В АБО АКУМУЛЯТОРНИЙ ВХІД, ВИХІД 8-12 В, З ПІДСВІЧУВАННЯМ, БІЛИЙ
- RO SONERIE CU FIR, INTRARE 220-240V SAU ALIMENTARE CU BATERIE, IEȘIRE 8-12V, CU LUMINĂ, ALB
- EN BELL WIRED, 220-240V OR BATTERY INPUT, 8-12V OUTPUT, WITH LIGHT, WHITE

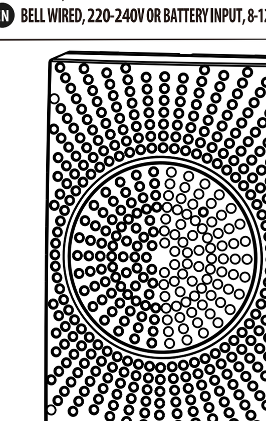

D20

EAN code: 3276000718543

- FR Manuel d'Instructions
- ES Manual de Instrucciones
- PT Manual de Instruções
- IT Manuale di Istruzioni
- EL Εγχειρίδιο Οδηγιών
- PL Instrukcja Obsługi
- UA Керівництво По Збірці і Експлуатації
- RO Manual de Instruciuni
- EN Instructions Manual

2019/10

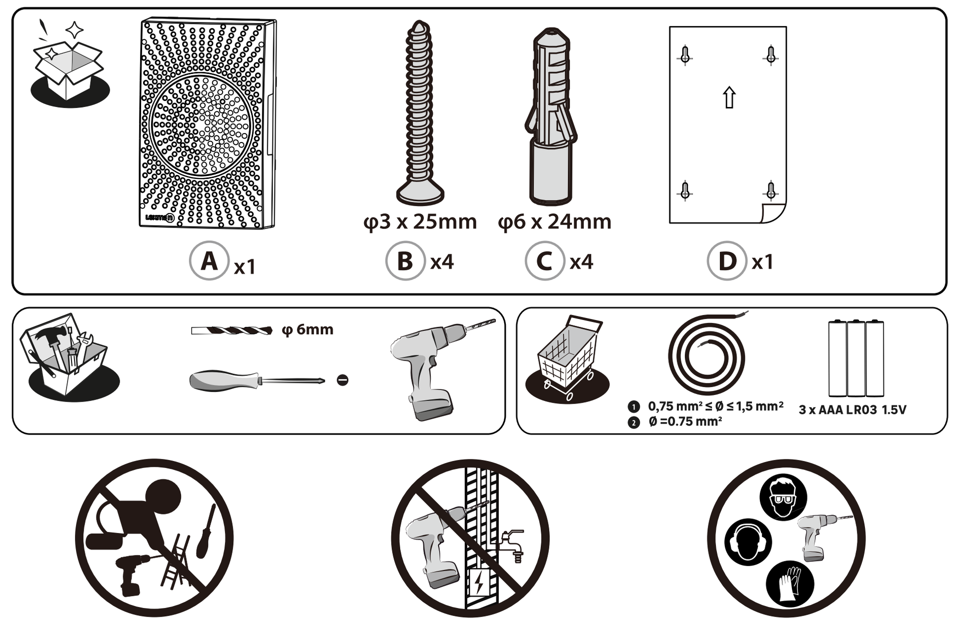

FR: Mettre hors tension avant l'installation.
ES: Desconecte el suministro eléctrico antes de instalarlo.
PT: Desligue a energia antes de proceder à instalação.
IT: Disattivare la rete elettrica prima dell'installazione.
EL: Κατεβάστε το ρεύμα πριν από την εγκατάσταση.
PL: Przed instalacją należy wyłączyć zasilanie.
UA: Перед встановленням вимкніть живлення.
RO: Opriți alimentarea electrică înainte de a instala soneria.
EN: Turn off the power before installation.

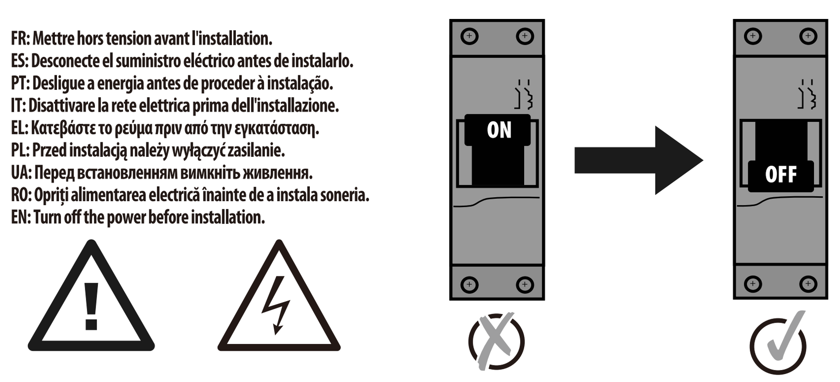

A FR: Installation/ ES: Intalación/ PT: Instalação/ IT: Installazione/ EL: Εγκατάσταση/ PL: Instalacja/ UA: Встановлення/RO: Instalarea/ EN: Installation

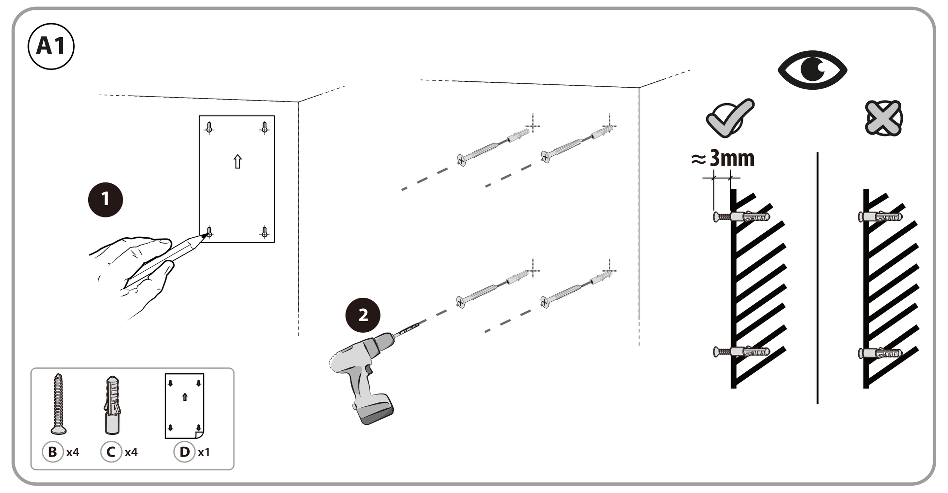

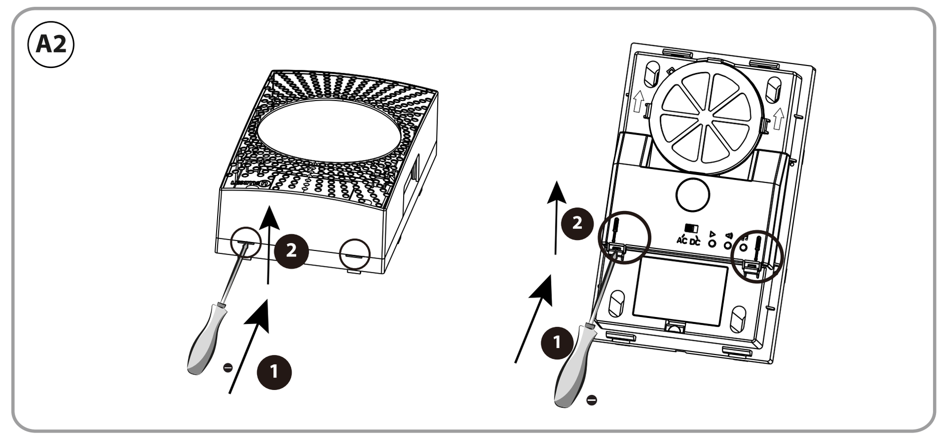

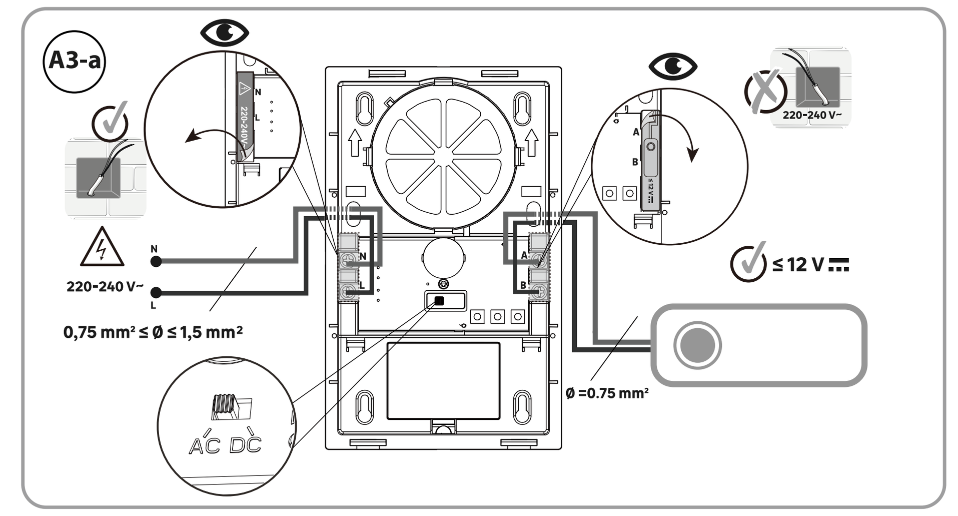

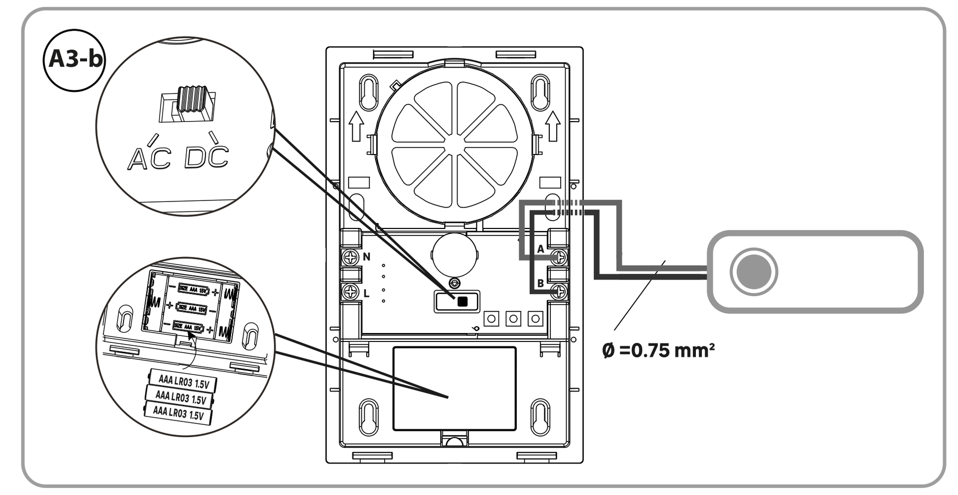

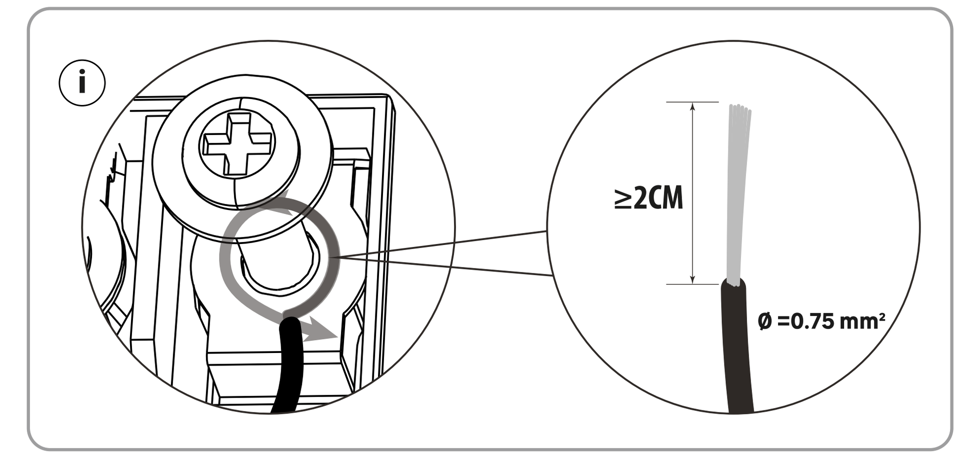

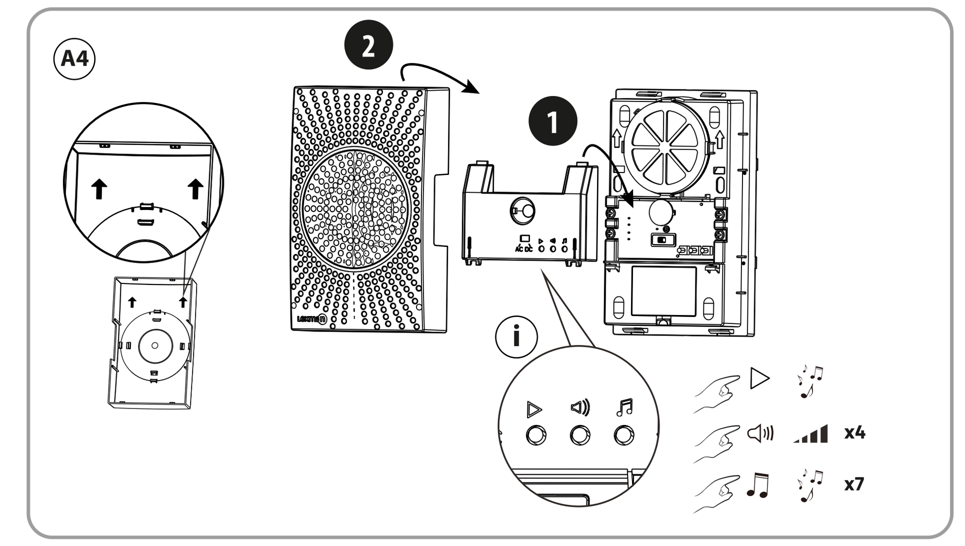

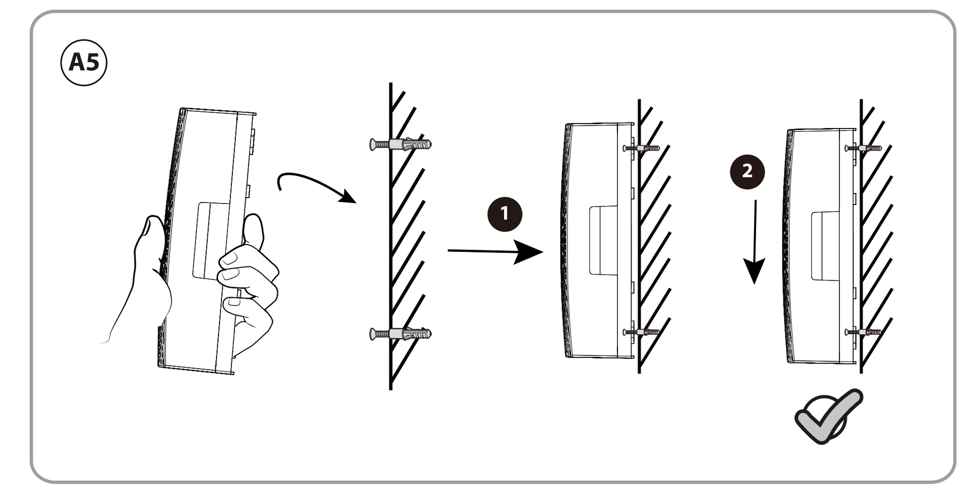

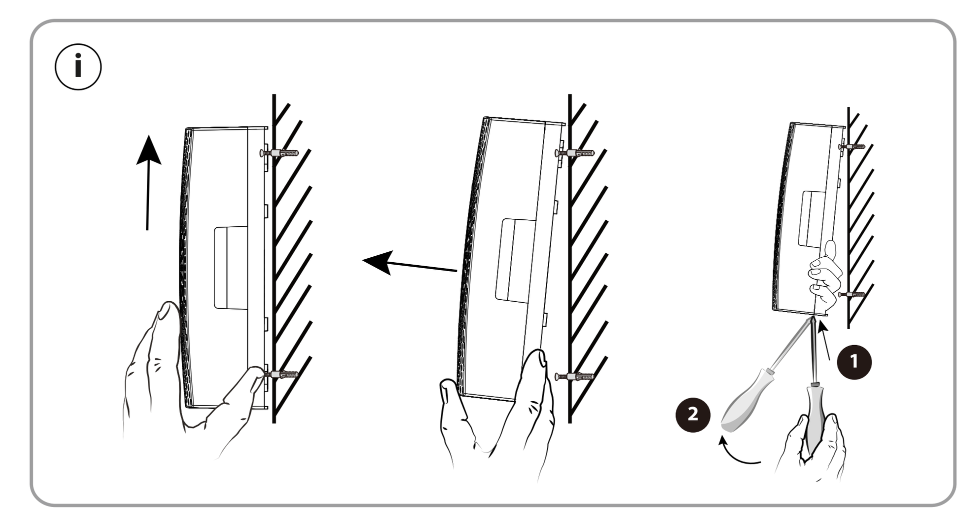

FR

RECOMMANDATIONS

1. Ce manuel fait partie intégrante de votre produit, conservez-le en lieu sûr pour consultation ultérieure.
2. Le produit doit être installé par un électricien qualifié.

Avertissement

1. Mettre hors tension avant l'installation.
2. Utiliser une ligne protégée par un fusible ou un disjoncteur.
3. Ce produit ne convient pas aux personnes utilisant un pacemaker et ne doit pas être utilisé à proximité d'un hôpital ou de toute installation médicale.
4. Vérifiez que le produit convient à votre emplacement. Il ne doit être utilisé qu'aux fins pour lesquelles il est destiné.
5. Ne nettoyez pas l'appareil avec des substances abrasives ou corrosives. Utilisez simplement un chiffon sec.
6. Ne laissez pas les enfants jouer avec le produit ou son emballage.
7. Gardez un espace libre autour de l appareil (au moins 10 cm) pour permettre un bonne ventilation.
8. N'obstruez pas les orifices de ventilation de l'appareil en y posant des objets tels que : des journaux, une nappe, des rideaux, etc.
9. Ne placez aucune flamme nue (comme une bougie) sur l'appareil.
10. Le carillon est conçu exclusivement pour une utilisation en intérieur, à une température maximale de 50°C.
11. La sonnette ne doit pas être exposée à des égouttements ou des éclaboussures et aucun objet rempli de liquides, tels qu'un vase, ne doit être placé sur la sonnette.
12. Un dispositif de déconnexion approprié sera fourni dans le cadre de l'installation du bâtiment.

ATTENTION

Risque d'explosion si la batterie n'est pas insérée correctement. Remplacer les batteries par des modèles identiques ou de mêmes caractéristiques.
Les batteries (pack batterie ou batterie intégrées) ne doivent pas être exposées à une source de chaleur excessive comme par exemple les rayons du soleil, un feu...

Température d'utilisation	De -20℃ à 50℃
Volume sonore (max)	80dB
Tension	220-240V~50Hz ou 4,5V ⎓
Type de batterie	3xAAA LR03 1,5V
Puissance max	3W
Résistant à la pluie	Non

ES

RECOMENDACIONES

1. Este manual es parte integral de su producto. Consérvelo en lugar seguro para futuras consultas.
2. Se recomienda que un electricista cualificado instale el aparato.

Advertencia

1. Desconecte el suministro eléctrico antes de instalarlo.
2. Uso protegido por un fusible o un disyuntor de corriente.
3. Este producto no es adecuado para las personas que lleven un marcapasos y no debe ser utilizado en las proximidades de un hospital ni de cualquier instalación médica.
4. Verifique que este producto es apto para su ubicación. Solo debe ser utilizado para su fin.
5. No limpie el aparato con sustancias abrasivas o corrosivas. Use solo un paño seco.
6. No deje que los niños jueguen con el producto ni con el embalaje.
7. Deje un espacio libre alrededor del aparato (al menos de 10 cm) para permitir una buena ventilación.
8. No obstruya los orificios de ventilación del aparato dejando sobre él objetos como: periódicos, un mantel, cortinas, etc.
9. No sitúe ningún objeto con llama (como una vela) sobre el aparato.
10. El timbre está exclusivamente diseñado para un uso en el interior, a una temperatura máxima de 50 °C.
11. No exponga el timbre a goteos o salpicaduras y no coloque objetos que contengan líquidos, como jarrones, sobre el timbre
12. Debe proporcionarse un dispositivo de desconexión apropiado como parte de la instalación del edificio.

ATTENTION

Riesgo de explosión si la batería no está correctamente introducida.
Sustituya las baterías por modelos idénticos o de las mismas características.
Las baterías (paquete batería o batería integrada) no deben exponerse a una uente de calor excesiva como por ejemplo los rayos del sol, el fuego, ...

Temperatura de funcionamiento	De -20℃ a 50℃
Nivel de sonido (máx.)	80dB
Voltaje	220-240V~50Hz o 4,5V ⎓
Tipo de pilas	3xAAA LR03 1,5V
Potencia máx.	3W
Impermeable	No

PT

RECOMENDAÇÕES

1. Este manual é uma parte integrante do seu produto. Guarde-o num local seguro para futuras referências.
2. Recomendamos que o produto seja instalado por um eletricista qualificado.

Aviso

1. Desligue a energia antes de proceder à instalação.
2. Use um fusível ou disjuntor de proteção.
3. Este produto não é adequado para pessoas que têm um pacemaker e não deve ser utilizado perto de um hospital nem de uma estrutura médica.
4. Certifique-se de que o produto é adequado ao local onde se encontra. Ele só deverá ser usado com o intuito para que foi criado.
5. Não limpe as unidades com materiais abrasivos ou corrosivos. Use um simples pano seco.
6. Não permita que crianças brinquem com o produto ou embalagem.
7. Mantenha um espaço livre em redor do aparelho (pelo menos 10 cm) para permitir uma boa ventilação.
8. Não obstrua as aberturas de ventilação do aparelho pousando objectos como: jornais, toalhas de mesa, cortinas, etc.
9. Não coloque nenhuma chama viva (como uma vela) em cima do aparelho.
10. Esta campainha foi criada para uma utilização exclusivamente interior, a uma temperatura máxima de 50°C.
11. A campainha não deverá ser exposta a pingos ou salpicos e não coloque objetos com líquidos, como vasos, em cima da campainha.
12. Deverá ser fornecido um dispositivo de desativação adequado como parte da instalação do edifício.

CUIDADO

Risco de explosão se a pilha não estiver inserida corretamente.
Substitua as pilhas por modelos idênticos ou com as mesmas características.
As pilhas (pack pilha ou pilha integrada) não devem ser expostas a fontes de calor excessivo, como por exemplo aos raios da luz do sol, ao fogo, ...

Temperatura de funcionamento	De -20 ºC a 50 ºC
Nível do som (máx.)	80dB
Tensão	220-240V~50Hz ou 4,5V ⎓
Tipo de bateria	3xAAA LR03 1,5V
Potência máx.	3W
À prova de chuva	Não

IT

RACCOMANDAZIONI

1. Questo manuale è parte integrante del prodotto; conservarlo in un luogo sicuro per riferimento futuro.
2. Si raccomanda di affidare l'installazione del prodotto a un elettricista qualificato.

Avvertenze

1. Disattivare la rete elettrica prima dell'installazione.
2. Utilizzare un cavo protetto da fusibile o interruttore differenziale.
3. Questo prodotto non è adatto alle persone che usino un pacemaker e non deve essere usato nelle vicinanze di un ospedale o di qualsiasi struttura medica.
4. Verificare il prodotto sia adatto al luogo di installazione. Deve essere utilizzato esclusivamente per lo scopo previsto.
5. Non pulire le unità con sostanze abrasive o corrosive. Utilizzare esclusivamente un panno asciutto.
6. Non permettere ai bambini di giocare con il prodotto o la confezione.
7. Mantenere uno spazio libero attorno al dispositivo (almeno 10 cm) per favorire una corretta ventilazione.
8. Non ostruire gli orifizi di aerazione del dispositivo posandoci oggetti come: giornali, tovaglie, tende, etc.
9. Non porre nessuna fiamma nuda (come una candela), sul dispositivo.
10. Il blocco campanello è destinato unicamente ad un uso interno, la temperatura di funzionamento massima è di 50°C.
11. Non esporre il campanello a gocce o schizzi e non posizionare su di esso oggetti contenenti liquidi, ad esempio vasi.
12. L'impianto domestico deve essere dotato di un dispositivo di disconnessione appropriato.

ATTENZIONE

Rischio di esplosione se la batteria non è correttamente inserita.
Sostituire le batterie con modelli identici o dalle stesse caratteristiche.
Le batterie (blocco batteria o batterie integrate) non devono essere esposte a una fonte di calore eccessiva come per esempio i raggi del sole, un fuoco...

Temperatura di funzionamento	Da -20°C a 50°C
Livello sonoro (max)	80dB
Alimentazione	220-240V~50Hz o 4,5V ⎓
Tipo batteria	3xAAA LR03 1,5V
Potenza max	3W
Resistente alla pioggia	No

EL

ΣΥΣΤΑΣΕΙΣ

1. Αυτό το εγχειρίδιο αποτελεί αναπόσπαστο τμήμα του προϊόντος. Να φυλάσσεται σε ασφαλή χώρο για μελλοντική αναφορά.
2. Συνιστάται η εγκατάσταση του προϊόντος από επαγγελματία ηλεκτρολόγο.

Προειδοποίηση

1. Κατεβάστε το ρεύμα πριν από την εγκατάσταση.
2. Να χρησιμοποιείται με προστασία ηλεκτρικής ασφάλειας ή διακόπτη κυκλώματος.
3. Το προϊόν δεν είναι κατάλληλο για άτομα που χρησιμοποιούν βηματοδότη και δεν πρέπει να χρησιμοποιείται κοντά σε νοσοκομεία ή σε ιατρικές εγκαταστάσεις.
4. Vérifiez que le produit convient à votre emplacement. Il ne doit être utilisé qu'aux fins pour lesquelles il est destiné.
5. Μην καθαρίζετε τις μονάδες με διαβρωτικά προϊόντα. Χρησιμοποιήστε ένα απλό στεγνό πανί.
6. Μην αφήνετε τα παιδιά να παίζουν με το προϊόν ή με τη συσκευασία.
7. Διατηρήστε ελεύθερο τον χώρο γύρω από τη συσκευή (τουλάχιστον 10 cm) ώστε να υπάρχει κατάλληλος εξαερισμός.
8. Μην παρεμποδίζετε τις θύρες εξαερισμού της συσκευής τοποθετώντας αντικείμενα όπως εφημερίδες, τραπεζομάντιλα, κουρτίνες, κ.λπ.
9. Μην τοποθετείτε γυμνή φλόγα (π.χ. κερί) επάνω στη συσκευή.
10. Το κουδούνι προορίζεται αποκλειστικά για χρήση σε εσωτερικούς χώρους, με μέγιστη θερμοκρασία λειτουργίας τους 50°C.
11. Το κουδούνι πόρτας δεν πρέπει να εκτίθεται σε νερό που στάζει ή πιτσιλάει και αντικείμενα γεμάτα με υγρά, όπως βάζα, δεν πρέπει να τοποθετούνται επάνω σε αυτό
12. Πρέπει να παρέχεται κατάλληλη συσκευή αποσύνδεσης στην κτιριακή εγκατάσταση.

Θερμοκρασία λειτουργίας	Από -20℃ έως 50℃
Ένταση ήχου (μέγ.)	80dB
Τάση	220-240V~50Hz ή 4,5V ⎓
Τύπος μπαταρίας	3xAAA LR03 1,5V
Μέγ. ισχύς	3W
Αδιάβροχο	Όχι

PL

ZALECENIA

1. Niniejsza instrukcja jest integralną częścią produktu, należy ją w bezpiecznym miejscu zachować na przyszłość.
2. Zaleca się, aby produkt został zainstalowany przez wykwalifikowanego elektryka.

Ostrzeżenie

1. Przed instalacją należy wyłączyć zasilanie.
2. Należy używać obwodu zabezpieczonego bezpiecznikiem lub wyłącznikiem automatycznym.
3. Ten produkt nie jest odpowiedni dla osób używających stymulator serca i nie powinien być używany w pobliżu szpitali lub placówek medycznych.
4. Prosimy sprawdzić, czy produkt jest odpowiedni do lokalizacji użytkownika. Powinien być używany wyłącznie do celów, do których jest on przeznaczony.
5. Urządzenia nie należy czyścić substancjami ścierającymi lub powodującymi korozję. Należy używać zwykłej suchej ściereczki.
6. Nie należy pozwalać dzieciom bawić się produktem lub jego opakowaniem.
7. Wokół urządzenia należy zachować wolną przestrzeń (co najmniej 10 cm), aby zapewnić dobrą wentylację.
8. Nie zasłaniać otworów wentylacyjnych urządzenia poprzez umieszczanie na nich przedmiotów takich jak gazety. obrusy zasłony itp
9. Nie umieszczać otwartego ognia (np. świec) na urządzeniu.
10. Dzwonek do drzwi przeznaczony jest wyłącznie do użytku wewnątrz pomiszczeń, maksymalna temperatura pracy 50°C.
11. Gong do drzwi należy chronić przed kapiącą wodą lub zachlapaniem. Na urządzeniu nie należy stawiać przedmiotów napełnionych płynami, np. wazonów.
12. Jako element instalacji budynku należy zapewnić odpowiednie urządzenie rozłączające.

UWAGA

Istnieje niebezpieczeństwo wybuchu, jeśli bateria nie została prawidłowo włożona.
Wymienić baterie na identyczny model lub posiadające takie same charakterystyki.
Baterie (akumulator lub wbudowane baterie nie powinny być narażone) na działanie czynników atmosferycznych takich jak źródła nadmiernego ciepła, np. słońca, ognia...

Temperatura pracy od	Od -20℃ do 50℃
Poziom dźwięku (maks.)	80dB
Napięcie	220-240V~50Hz lub 4,5V ⎓
Typ baterii	3xAAA LR03 1,5V
Moc maks.	3W
Odporny na deszcz	Nie

UA

РЕКОМЕНДАЦІЇ

1. Цей посібник є невіддільною частиною вашого виробу, зберігайте його в безпечному місці для подальшого використання.
2. Рекомендується, щоб виріб встановлював кваліфікований електрик.

Попередження

1. Перед встановленням вимкніть живлення.
2. Використовуйте захисний запобіжник або переривач струму.
3. Цей виріб не підходить для людей, що використовують кардіостимулятор, і його не можна використовувати поблизу лікарень або медичних установ.
4. Переконайтеся, що виріб підходить для вашого місцеперебування. Його слід використовувати тільки за призначенням.
5. Не чистіть пристрої абразивними або агресивними засобами. Використовуйте просту суху тканину.
6. Не дозволяйте дітям гратися з виробом або упаковкою.
7. Залишайте вільний простір навколо пристрою (не менше 10 см), щоб забезпечити хорошу вентиляцію.
8. Не закривайте і не блокуйте вентиляційні отвори пристрою, розміщуючи предмети, такі як: газети, скатертини, штори і т. і.
9. Не розміщуйте на пристрої відкрите полум'я (наприклад, свічку).
10. Пристрій дверного дзвінка призначений тільки для використання в приміщенні, максимальна робоча температура 50°C.
11. Не піддавайте дверний дзвінок впливу крапель або бризок; не ставте на дверний дзвінок ніяких предметів, що наповнені водою, наприклад, вази
12. Слід передбачити відповідний пристрій відключення, як частину монтажу в будівлі.

УВАГА

Небезпека вибуху, якщо батарея встановлена неправильно.
Замініть батареї на ідентичні моделі або на батареї з подібними характеристиками.
Батареї (перезаряджувані або вбудовані батареї) не повинні піддаватися впливу джерела надмірного тепла, таких як сонячне світло, вогонь і т. і.

Робоча температура	від -20 °C до 50 °C
Рівень звуку (макс.)	80дБ
Напруга	220-240В~50Гц або 4,5В ⎓
Тип батареї	3xAAA LR03 1,5В
Макс. потужність	3Вт
Захист від дощу	Ні

RO

RECOMANDĂRI

1. Acest manual face parte din produsul dumneavoastră, păstrați-l într-un loc sigur pentru consultări viitoare.
2. Produsul trebuie instalat de către un electrician calificat.

Avertisment

1. Opriți alimentarea electrică înainte de a instala soneria.
2. Utilizați un circuit protejat cu o siguranță sau cu un întrerupător de circuit.
3. Acest produs nu este potrivit persoanelor care folosesc un pacemaker și nu trebuie folosit în apropierea unui spital sau a unei instalații medicale.
4. Asigurați-vă că produsul este adecvat pentru locul unde doriți să-l amplasați. Ar trebui utilizat numai în scopul destinat.
5. Nu curățați unitățile cu substanțe corozive sau abrazive. Utilizați o cârpă uscată.
6. Nu lăsați copiii să se joace cu produsul sau ambalajul.
7. Păstrați un spațiu liber în jurul aparatului (cel puțin 10 cm) pentru a permite o bună ventilație.
8. Nu acoperiți orificiile de ventilație ale aparatului punând pe acestea obiecte precum: ziare, țesături, perdele, etc.
9. Nu puneți o flacără neacoperită (de exemplu o lumânare) pe aparat.
10. Soneria se va utiliza exclusiv la interior, având o temperatură maximă de funcționare de 50°C.
11. Soneria nu trebuie expusă la scurgeri de apă sau stropi și nici un obiect umplut cu apă, precum vaze de flori, nu trebuie amplasat pe sonerie
12. Un dispozitiv adecvat de deconectare trebuie inclus ca parte a instalației clădirii.

ATENȚIE

Risc de explozie dacă bateria nu este introdusă corect. Înlocuiți bateriile cu modele identice sau cu aceleași caracteristici. Bateriile (bateriile pack sau bateriile integrate nu trebuie expuse) la o sursă de căldură excesivă cum ar fi de exemplu razele soarelui sau la foc...

Temperatură de funcționare	De la -20℃ la 50℃
Nivel sonor (max)	80dB
Tensiune	220-240V~50Hz sau 4,5V ⎓
Tip de baterie	3xAAA LR03 1,5V
Putere maximă	3W
Impermeabil la ploaie	Nu

EN

RECOMMENDATIONS

1. This manual is an integral part of your product, keep it in a safe place for future reference.
2. The product is recommended to be installed by a qualified electrician.

Warning

1. Turn off the power before installation.
2. Use protected by a fuse or circuit breaker line.
3. This product is not suitable for people with heart pacemakers, and does not adapt to the use near hospitals and medical facilities.
4. Check that the product is suitable for your location. It should be used only for the using for which it is intended.
5. Do not clean the units with abrasive or corrosive substances. Use a simple dry cloth.
6. Do not allow children to play with the product or packing.
7. Keep minimum distance (10cm, we suggest, could change) around the apparatus for sufficient ventilation.
8. The ventilation should not be impeded by covering the ventilation openings with items, such as newspapers, tablecloths, curtains, etc.
9. No naked fire sources, such as lighted candles, should be placed on the apparatus.
10. This doorchime receiver is intended for indoor use only. Maximum operating temperature 50℃.
11. The doorchime shall not be exposed to dripping or splashing and that no objects filled with liquids, such as vases, shall be placed on the doorchime.
12. An appropriate disconnect device shall be provided as part of building installation.

Caution

Danger of explosion if battery was incorrect replaced.
Replace battery only with the same or equivalent type.
Batteries (battery pack or batteries installed) shall not be exposed to excessive heat such as sunshine, fire or the light.

Operating temperature	From -20℃ to 50℃
Sound level (max)	80dB
Voltage	220-240V~50Hz or 4,5V ⎓
Battery type	3xAAA LR03 1,5V
Max Power	3W
Rain proof	No.

FR.
Les produits électriques ne doivent pas être jetés avec les déchets ménagers. Ils doivent être déposés dans un point de collecte dédié pour une élimination respectueuse de l'environnement conformément à la réglementation locale. Renseignez-vous auprès de votre collectivité locale ou de votre revendeur pour toute information sur le recyclage. Les matériaux d'emballage sont recyclables. Éliminez les matériaux d'emballage d'une manière respectueuse de l'environnement et mettez-les à la disposition du service de collecte de matériaux recyclables.

ES.
Los productos eléctricos no pueden tirarse con la basura. Hay que depositarlos en un punto de recogida dedicado para una eliminación respetuosa con el entorno conforme con la reglamentación local. Ponerse en contacto con su colectividad local o su revendedor para cualquier información sobre el reciclado. Los materiales de envase son reciclables. Eliminar los materiales de envase de manera respetuosa con el entorno y ponerlos a disposición de los sectores de reciclado.

	Usage intérieur uniquement / Sólo para uso interior / Utilização exclusivamente interior / Solo per un uso interno / Αποκλειστικά για χρήση σε εσωτερικούς χώρους / Wyłącznie do użytku wewnątrz pomieszczeń / A se utiliza exclusiv la interior / Только для использования в помещениях / Тільки для використання в приміщеннях / Тек қана ішкі жайда қолданылады / Indoor use only
	Matériel de classe II / Material de clase II / Equipamento de classe II / Dispositivo con livello di classe II / Εξοπλισμός με επίπεδο τάξης II / Sprzęt klasy II / Echipament clasă nivel II / Оборудование с уровнем класса II / Обладнання з рівнем класу II / II класс деңгейлі құрылғы / Equipment with level class II
	Courant alternatif (CA) / Corriente alterna (CA) / Corrente alternada (CA) / Corrente Alternata (CA) Εναλλασσόμενο Ρεύμα (AC) / Prąd przemienny / / Curent alternativ (AC) / Переменный ток (AC) / Змінний струм (AC) / Айнымалы тоқ (АТ) / Alternative Current (AC)
	Courant continu (CC) / Corriente Continua (CC) / Corrente contínua (CC) / Corrente Continua (CC) / Corrente Continua (CC) / Συνεχές ρεύμα (DC) / Prąd stały / Curent direct (DC) / Постоянный ток (DC) / Постійний струм (DC) / Тұрақты тоқ (ТТ)) / Direct Current (DC)
	Avertissement de haute tension / Advertencia de alta tensión / Aviso de alta tensão / Avvertimento alta tensione/ Ostrzeżenie o wysokim napięciu / Προειδοποίηση υψηλής τάσης / Высокое / Жоғары кернеулі ескерту/ Висока напруга / Avertizare de înaltă / Aviso de alta tensão / High-voltage warning

PT.
Os produtos elétricos não podem ser eliminados juntamente com os resíduos domésticos. Devem ser entregues num ponto de recolha para serem eliminados de forma ecológica, em conformidade com os regulamentos locais. Contacte as autoridades locais ou o seu distribuidor para obter conselhos sobre reciclagem. O material da embalagem é reciclável. Elimine a embalagem de forma ecológica e entregue-a no serviço de recolha de materiais recicláveis.

IT.
I prodotti elettrici non devono essere smaltiti come se fossero riã uti domestici. Essi devono essere portati ad un centro di raccolta per uno smaltimento dif ferenziato, rispettoso dell'ambiente e delle normative locali. Contattare le autorità locali o il vostro distributore, per informazioni sul riciclaggio. Il materiale d'imballaggio è riciclabile. Smaltire il materiale d'imballaggio nel rispetto dell'ambiente e af f idarlo al servizio di raccolta del materiale riciclabile.

EL.
Τα ηλεκτρικά προϊόντα δεν πρέπει να απορρίπτονται μαζί με τα οικιακά απορρίμματα. Πρέπει να μεταφερθούν σε ένα κοινοτικό σημείο συλλογής για απόρριψη με τρόπο φιλικό προς το περιβάλλον σύμφωνα με τους τοπικούς κανονισμούς. Επικοινωνήστε με τις τοπικές αρχές ή με τους κατόχους αποθεμάτων για συμβουλές σχετικά με την ανακύκλωση. Το υλικό της συσκευασίας είναι ανακυκλώσιμο. Απορρίψτε τη συσκευασία με τρόπο φιλικό προς το περιβάλλον και διοχετεύστε την στην υπηρεσία συλλογής ανακυκλώσιμων υλικών.

PL.
Urządzenia elektryczne nie mogą być wyrzucane razem z odpadami domowymi. Muszą zostać dostarczone do punktu zbiórki odpadów, celem przyjaznej dla środowiska utylizacj zgodnie z lokalnymi przepisami. Skontaktować się z władzami lokalnymi lub dystrybutorem w celu zasięgnięcia informacji na temat recyklingu. Materiały z którego wykonane jest opakowanie nadają się do recyklingu. Usuwać opakowanie w sposób przyjazny dla środowiska i dostarczyć je do punktu zbiórki i recyklingu materiałów.

UA.
Електричні вироби не повині утилізуватися з побутовими відходами. Вони повинибути здані в комунальні пункти збору для екологічно безпечної утилізації згідно з місцевими правилами. Зверніться до місцевих органів влади або до авторизованого дилера за консультацією з утилізації. Пакувальний матеріал є переробловальним. Утилізуйте упаковкунешкідливим для навколишнього середовища способом, і зробіть її доступною для слубі вивезення відходів перероблюваних матеріалів.

RO.
Produsele electrice nu trebuie eliminate împreună cu deșeurile menajere.Trebuie duse la un punct de colectare dedicat pentru eliminarea ecologică a deșeurilor în conformitate cu regulamentele locale. Contactați autoritățile locale sau comerciantul pentru sfaturi privind reciclarea. Ambalajul este produs din material reciclabil. Eliminați ambalajul într-un mod ecologic și puneți-l la dispoziția serviciului de colectare a materialelor reciclabile.

EN.
Electrical products must not disposed of out with domestic waste. They must be taken to a communal collecting point for environmentally friendly disposal in accordance with local regulations. Contact your local authorities or stockist for advice on recycling. The packaging material is recyclable. Dispose of the packaging in an environmentally friendly manner and make it available for the recyclable material collection-service.

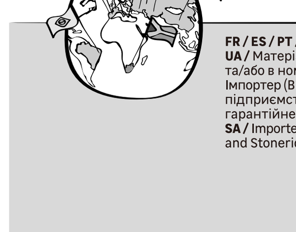

* Garantie 2 ans / 2 años de garantía / Garantia de 2 anos / Garanzia 2 Anni / Εγγύηση 2 ετών / Gwarancja 2-letnia / Гарантия 2 года / Кепілдік 2 жыл / Гарантія 2 років / Garanție 2 ani / 2-year guarantee

Made in China

FR / ES / PT / IT / EL / PL / RO ADEO Services 135 Rue Sadi Carnot - CS 00001 - 59790 RONCHIN - France
UA / Матеріал: Метал, пластик. Не містить шкідливих речовин. Дата виробництва вказана на товарі та/або в номері партії. Гарантійний сторк: 2 роки. Строк служби відповідає гарантійному строку. Імпортер (Виробник): ТОВ "Леруа Мерлен Україна", 04201 Україна, м.Київ, вул. Полярна 17А, +380 44 498 46 00.Дане підприємство приймає претензії від споживачів щодо товару, а також проводить його ремонт, технічне і гарантійне обслуговування. Товар відповідає вимогам технічних регламентів України
SA / Imported by Adeo South Africa (PTY) LTD T/A Leroy Merlin - Leroy Merlin Greenstone Store - Corner Blackrock Street and Stoneridge Drive, Greenstone Park Ext 2, Edenvale, 1610 - Johannesburg, Gauteng, South Africa.