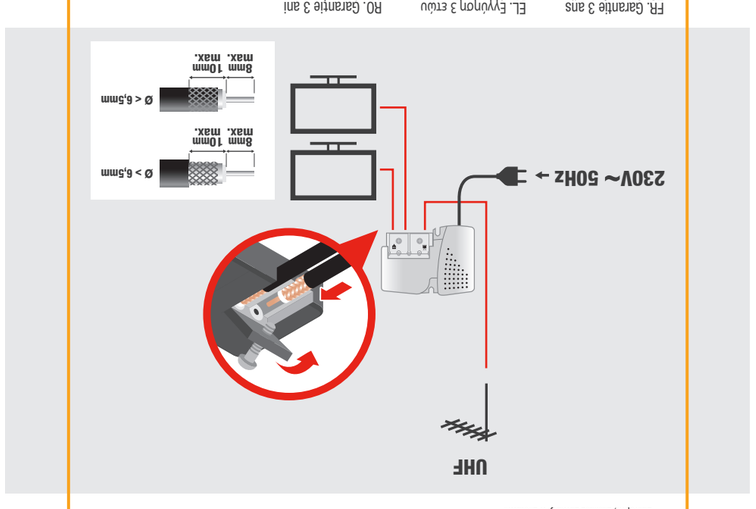

FR Amplificateur intérieur avec réglage automatique jusqu'à 22 dB, 1 entrée / 2 sorties, avec fiche embout, alimentation incluse

ES Amplificador interior con ajuste automático hasta 22 dB, 1 entrada / 1 salida, con filtro 4G, conexión rápida sin boquilla, alimentación incluida

PT Amplificador interior com ajuste automático até 22 dB, 1 entrada / 1 saída, com filtro 4G, conexão rápida sem ponta, alimentação incluída

IT Amplificatore da interno con regolazione automatica fino a 22 dB, 1 entrata / 2 uscite, filtro 4G, collegamento rapido senza punta, alimentazione inclusa

EL Εσωτερικός ενισχυτής με αυτόματη ρύθμιση έως 22 dB, 1 εισόδου / 1 εξόδου, με φίλτρο 4G, γρήγορη συνδεση χωρίς ρύγχος, συμπεριλαμβανομένης μιας παροχής τάσης

PL Wzmacniacz wewnętrzny z automatyczną regulacją do 22 dB, 1 wejście / 1 wyjście, z filtrem 4G, szybkie podłączenie bez zaślepki, zasilacz zawarty w zestawie

RU Внутренний усилитель с автоматической настройкой до 22 дБ, 1 вход, 1 выход, с фильтром 4G, быстрое соединение без наконечника, блок питания входит в комплект

UA Внутрішній підсилювач з автоматичним налаштуванням до 22 дБ, 1 вхід, 1 вихід, з фільтром 4G, швидке з'єднання без насконечника, блок живлення не входить в комплект

RO Amplificator interior cu reglare automată până la 22 dB, 1 intrare / 1 ieșire, cu filtru 4G, conexiune rapidă fără duză, alimentare inclusă

BR Amplificador interno com ajuste automático até 22 dB, 1 entrada / 2 saídas, com filtro 4G, conexão rápida sem bocal, alimentação incluída

KZ 22 дБ дейін автоматты баптауы бар ішкі күшейтгіш, 1 кіріс / 1 шығыс, 4G сүзгісімен, ұштықсыз тез қосылғыш, қуат көзі комплектіге кіреді

EN Indoor amplifier with automatic adjustment up to 22dB, 1 input / 2 outputs , with 4G filter, quick connection without tip, power supply included

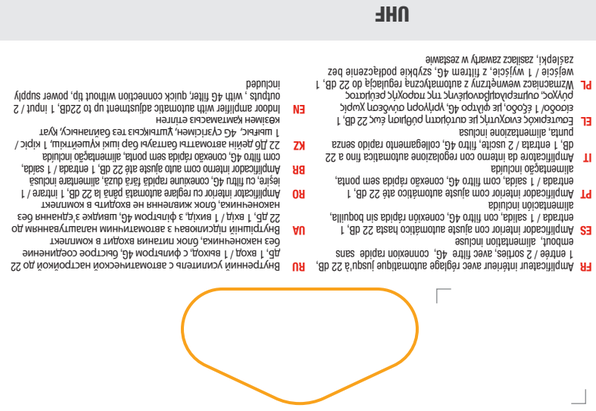

FR. Courant alternatif (CA). Courant Continu (CC). Courant alternatif (CA), Courant Continu (CC) ou les deux.

ES. Corriente Alterna (CA). Corriente Continua (CC). Corriente Alterna (CA), Corriente Continua (CC) o las dos.

PT. Corrente Alternada (CA). Corrente Contínua (CC). Corrente Alternada (CA), Corrente Contínua (CC) ou ambas.

IT. Corrente Alternata (AC). Corrente Continua (DC). Corrente Alternata (AC), Corrente Continua (DC) o entrambe.

EL. Εναλλασσόμενο Ρεύμα (AC). Συνεχές ρεύμα (DC). Εναλλασσόμενο Ρεύμα (AC), Συνεχές ρεύμα (DC) ή και τα δύο.

PL. Prąd przemienny (AC). Prąd stały (DC). Prąd przemienny (AC), prąd stały (DC) lub oba.

RU. Переменный ток (AC). Постоянный ток (DC). Переменный ток (AC), Постоянный ток (DC) или оба.

UA. Змінний струм (AC). Постійний струм (DC). Змінний струм (AC), Постійний струм (DC) або обидва.

RO. Curent alternativ (AC). Curent direct (DC). Curent alternativ (AC), curent direct (DC) sau ambele.

BR. Corrente Alternada (AC). Corrente Contínua (CC). Corrente Alternada (CA), Corrente Contínua (CC) ou ambas.

KZ. Баламалы Ток (БТ). Тұрақты Ток (ТТ). Баламалы Ток (БТ), Тұрақты Ток (ТТ) немесе екеуі де.

EN. Alternative Current (AC). Direct Current (DC). Alternative Current (AC), Direct Current (DC) or both.

FR. Conservez une distance minimale de 10 cm tout autour de l'appareil afin d'assurer une aération adéquate. L'appareil ne doit pas être exposé à des projections d'eau ; ne posez aucun vase ou autre objet rempli de liquide sur l'appareil. Aucune source de flamme nue, telle qu'une bougie allumée, ne doit être posée sur l'appareil. Cet appareil est uniquement destiné à une utilisation à l'intérieur. Température de fonctionnement maximale de 35 °C. L'appareil doit demeurer facilement accessible pour toute déconnexion au réseau d'alimentation.

ES. Mantenga una distancia mínima de 10 cm alrededor del aparato con el fin de asegurar una aireación adecuada. El aparato no debe exponerse a proyecciones de agua; no coloque ningún florero ni otro objeto lleno de líquido encima del aparato. No sitúe sobre el aparato ninguna fuente de llama sin protección, como una vela encendida. Este aparato solamente está destinado a ser usado en el interior. Temperatura de funcionamiento máxima de 35°C. El aparato debe permanecer fácilmente accesible para poder realizar cualquier desconexión de la red eléctrica.

PT. Mantenha uma distância mínima de 10 cm à volta do aparelho para garantir uma ventilação adequada. O aparelho não deve ser exposto a pulverizações de água: não ponha nenhum vaso ou qualquer outro recipiente cheio de líquido em cima do aparelho. Não se deve colocar nenhuma fonte de chama viva, tal como uma vela acesa, sobre o aparelho. Este aparelho destina-se apenas para uma utilização no interior. Temperatura máxima de funcionamento de 35 °C. O aparelho deve permanecer facilmente acessível para qualquer desconexão da rede elétrica.

IT. Lasciare almeno 10 cm attorno al dispositivo perché vi sia una ventilazione sufficiente. Il dispositivo non deve essere esposto a schizzi o goccioli e nessun oggetto riempito di liquidi, come un vaso, deve essere posto su di esso. Non lasciare sul dispositivo sorgenti di fiamma libera, come candele accese. Il dispositivo è stato concepito esclusivamente per un uso interno. Temperatura massima di funzionamento 35 °C. L'apparecchio deve rimanere facilmente accessibile per un'eventuale disconnessione dalla rete elettrica.

EL. Αφήγατε μια ελάχιστη απόσταση 10 cm γύρω από τη συσκευή για επαρκή αερισμό. Η συσκευή δεν πρέπει να είναι εκτεθειμένη σε σταγόνες ή στο πιτσίλισμα νερού και δεν πρέπει να τοποθετούνται αντικείμενα που περιέχουν υγρά, όπως βάζα, πάνω σε αυτή. Δεν πρέπει να τοποθετούνται πάνω στη συσκευή πηγές γυμνής φλόγας, όπως αναμμένα κεριά. Η συσκευή προορίζεται αποκλειστικά για χρήση σε εσωτερικούς χώρους, με μέγιστη θερμοκρασία λειτουργίας τους 35°C. Η συσκευή θα παραμένει άμεσα προσβάσιμη για κάθε αποσύνδεση από δίκτυο ισχύος.

PL. Należy zachować minimalną odległość 10 cm wokół urządzenia dla zapewnienia wystarczającej wentylacji. Urządzenie nie powinno być narażone na działanie rozpryskującej się wody, a na urządzeniu nie wolno umieszczać żadnych przedmiotów wypełnionych cieczami, takich jak wazony. Na urządzeniu nie powinny znajdować się żadne nieosłonięte źródła ognia, takie jak zapalone świece. Urządzenie przeznaczone jest wyłącznie do użytku w pomieszczeniach, maksymalna temperatura pracy wynosi 35 °C. Urządzenie musi być łatwo dostępne dla użytkownika w przypadku potrzeby odłączenia od zasilania sieciowego.

RU. Обеспечьте минимальное расстояние 10 см вокруг устройства для обеспечения достаточной вентиляции. Устройство не должно подвергаться воздействию влаги или брызг; убедитесь, чтобы на устройство не были помещены предметы, наполненные жидкостями, например вазы. На устройство не должны быть установлены источники открытого огня, такие как зажженные свечи. Устройство предназначено только для использования внутри помещений, максимальная рабочая температура составляет 35 °C. Устройство должно оставаться легкодоступным в случае любого отключения от источника питания.

UA. Забезпечте мінімальну відстань 10 см навколо пристрою для забезпечення достатньої вентиляції. Пристрій не повинен піддаватися впливу вологи або бризок; переконайтеся, щоб на пристрій не були розміщені предмети, наповнені рідинами, наприклад вази. На пристрій не повинні бути встановлені джерела відкритого вогню, такі як запалені свічки. Пристрій призначений тільки для використання всередині приміщень, максимальна робоча температура складає 35 °C. Пристрій повинен залишатися легкодоступним в разі будь-якого відключення від джерела живлення.

RO. A se lăsa o distanță minimă de 10 cm în jurul dispozitivului pentru o ventilație eficientă. Dispozitivul nu trebuie expus la picurare sau stropire și nu trebuie plasate obiecte care conțin lichide, cum ar fi vazele. Nu trebuie plasate surse de flacără deschisa, cum ar fi lumânările aprinse. Aparatul este doar pentru utilizare în interior, cu o temperatură maximă de funcționare de 35 °C. Aparatul trebuie să rămână ușor accesibil pentru orice deconectare de la rețeaua de alimentare.

BR. Mantenha uma distância mínima de 10 cm ao redor do aparelho para uma ventilação suficiente. O aparelho não deve ser exposto a gotas ou salpicos de água e nenhum objeto contendo líquidos, como vasos, deve ser colocado em cima do aparelho. Nenhuma fonte de chama, como velas acesas, deve ser colocada em cima do aparelho. Este aparelho é exclusivo para uso interno. Temperatura operacional máxima de 35 °C. O dispositivo deve permanecer facilmente acessível para qualquer desconexão da fonte de alimentação.

KZ. Тиісті желдету үшін құрылғының минималды ара-қашықтығын 10 см етіңіз. Құрылғыға су тамшылары шашырамау тиіс және оның үстіне су құйылған, мысалы құмыра секілді ыдыстар қойылмауы тиіс. Құрылғы үстіне ашқандай жанып тұрған шам секілді ашық отын көздері қоюға болмайды. Максималды температурасы 35 °C-тан аспайтын үй ішінде қолданатын бірде-бір құрылғы болып табылады. Аппарат қандайда бір электр желісінен ажыратылған кезде оңай қол жетімді болуы керек.

EN. Let a minimum distance of 10 cm around the apparatus for sufficient ventilation. The apparatus shall not be exposed to dripping or splashing and that no objects filled with liquids, such as vases, shall be placed on the apparatus. No naked flame sources, such as lighted candles, should be placed on the apparatus. The apparatus is uniquely for an indoor use, maximum operating temperature 35 °C. The apparatus shall remain readily accessible for any disconnection from power network.

FR. Appareil Classe II.
ES. Aparato de clase II.
PT. Aparelho Classe II.
IT. Dispositivo di Classe II.
EL. Εξοπλισμός τάξης II.
PL. Urządzenie klasy II.
RU. Оборудование класса II.
UA. Обладнання класу II.
RO. Echipament de clasa II.
BR. Equipamento Classe II.
KZ. II класс аппаратуры.
EN. Equipment with level class II.

FR. Utilisation à l'intérieur uniquement.
ES. Utilización solamente en el interior.
PT. Utilização no interior unicamente.
IT. Solo per uso interno.
EL. Για εσωτερικη χρηση μονο.
PL. Wyłącznie do użytku wewnątrz pomieszczeń.
RU. Использование только в помещении.
UA. Використання тільки всередині приміщень.
RO. Utilizare doar în interior.
BR. Exclusivamente para uso interno.
KZ. Ғимарат ішінде қолдану арнаған.
EN. Indoor Use only.

UA. Електричні вироби не повинні утилізуватися з побутовими відходами. Вони повинні бути зібрані в комунальних пунктах для економічно ефективної утилізації з метою повторного використання. Звертайтеся до місцевих органів влади до авторизованого центрального пункту збору, що знаходиться у місцевому для вас регіоні. Інформацію про переробниках матеріалів.

RO. Produsele electrice nu trebuie eliminate împreună cu deșeurile menajere. Trebuie dus la un punct de colectare dedicat pentru eliminarea ecologică a deșeurilor în conformitate cu regulamentele locale. Contactați autoritățile locale sau comercianții autorizați pentru sfaturi privind reciclarea. Ambalajul este produs din material reciclabil. Eliminați ambalajul în mod ecologic și puneți-l la dispoziția serviciului de colectare a materialelor reciclabile.

FR. Les produits électriques ne doivent pas être jetés avec les déchets ménagers. Ils doivent être déposés dans un point de collecte dédié pour une élimination respectueuse de l'environnement conformément à la réglementation locale. Renseignez-vous auprès de votre collectivité locale ou de votre revendeur pour toute information sur la recyclage. Les matériaux d'emballage sont recyclables. Eliminez les matériaux d'emballage d'une manière respectueuse de l'environnement et mettez-les à la disposition du service de collecte de matériaux recyclables.

ES. Los productos eléctricos no pueden tirarse con la basura. Hay que depositarlos en un punto de recogida dedicado para una eliminación respetuosa con el entorno conforme con la reglamentación local. Póngase en contacto con su colectividad local o su revendedor para cualquier información sobre el reciclado. Los materiales de envase son reciclables. Eliminar los materiales de envase de manera respetuosa con el entorno y ponerlos a disposición de los sectores de reciclado.

PT. Os produtos elétricos não podem ser eliminados juntamente com os resíduos domésticos. Devem ser entregues num ponto de recolha para serem eliminados de forma ecologica, em conformidade com os regulamentos locais. Contacte as autoridades locais ou o seu distribuidor para obter conselhos sobre reciclagem. O material da embalagem é reciclável. Elimine a embalagem de forma ecológica e entregue-a no serviço de recolha de materiais recicláveis.

IT. I prodotti elettrici non devono essere smaltiti come se fossero rifiuti domestici. Essi devono essere portati ad un centro di raccolta per uno smaltimento differenziato, rispettoso dell'ambiente e dell'ambiente locale. Contattare le autorità locali o il vostro distributore, per informazioni sul riciclaggio. Il materiale d'imballaggio è riciclabile. Smaltire il materiale d'imballaggio nel rispetto dell'ambiente e al f ianco al servizio di raccolta del materiale riciclabile.

EL. Τα ηλεκτρικά προϊόντα δεν πρέπει να απορρίπτονται μαζί με τους τοπικούς κανονισμούς. Επικοινωνήστε με τους τοπικούς φορείς ή με τους κατόχους σπορείων για πληροφορίες σχετικά με ανακύκλωση. Τα υλικά της συσκευασίας είναι ανακυκλώσιμα. Απορρίψτε τη συσκευασία με τρόπο φιλικό προς το περιβάλλον και βοηθήστε την στην υπηρεσία συλλογής υλικών προς ανακύκλωση.

PL. Urządzenia elektryczne nie mogą być wyrzucane razem z odpadami domowymi. Muszą zostać dostarczone do punktu zbiórki odpadów, celem przyjaznej dla środowiska utylizacj zgodne z lokalnym przepisami. Skontaktować się z władzami lokalnymi lub dystrybutorem w celu zasięgnięcia informacji na temat recyklingu. Materiały z którego wykonane jest opakowanie nadają się do recyklingu. Usunąć opakowanie w sposób przyjazny dla środowiska i dostarczyć je do punktu zbiórki i recyklingu materiałów.

RU. Электрические изделия не должны утилизироваться с бытовыми отходами. Они должны быть сданы в коммунальные пункты для экономически целесообразной утилизации в соответствии с местными правилами. Обратитесь в местные органы власти или к авторизованному дилеру за консультацией по утилизации. Упаковочный материал является перерабатываемым. Утилизируйте упаковку способом, дружественным окружающей среде, отдельно, в соответствии с местными правилами. Утилизируйте упаковку для сушки белья отходов переработки материалов.

Reference		Customer	Brand Name	Product manager	Packaging Agency
N414 TV AMPLIFIER	C M Y K Pantone 0 100 100 0 485C 0 0 0 55 Cool Gray 8C 0 0 0 90 Cool Gray 11C	LEROY MERLIN France Rue Sadi Carnot CS 00001 59790 RONCHIN FRANCE	evology C M Y K PMS COOL GRAY 8 C 0 0 0 55 PMS 485 C 0 100 100 0	Karine JOURDAN karine.jourdan@adeo.com	QUETZAL JérômeWATRELOT + 33.3.20.89.57.50 j.watrelot@quetzal-design.com