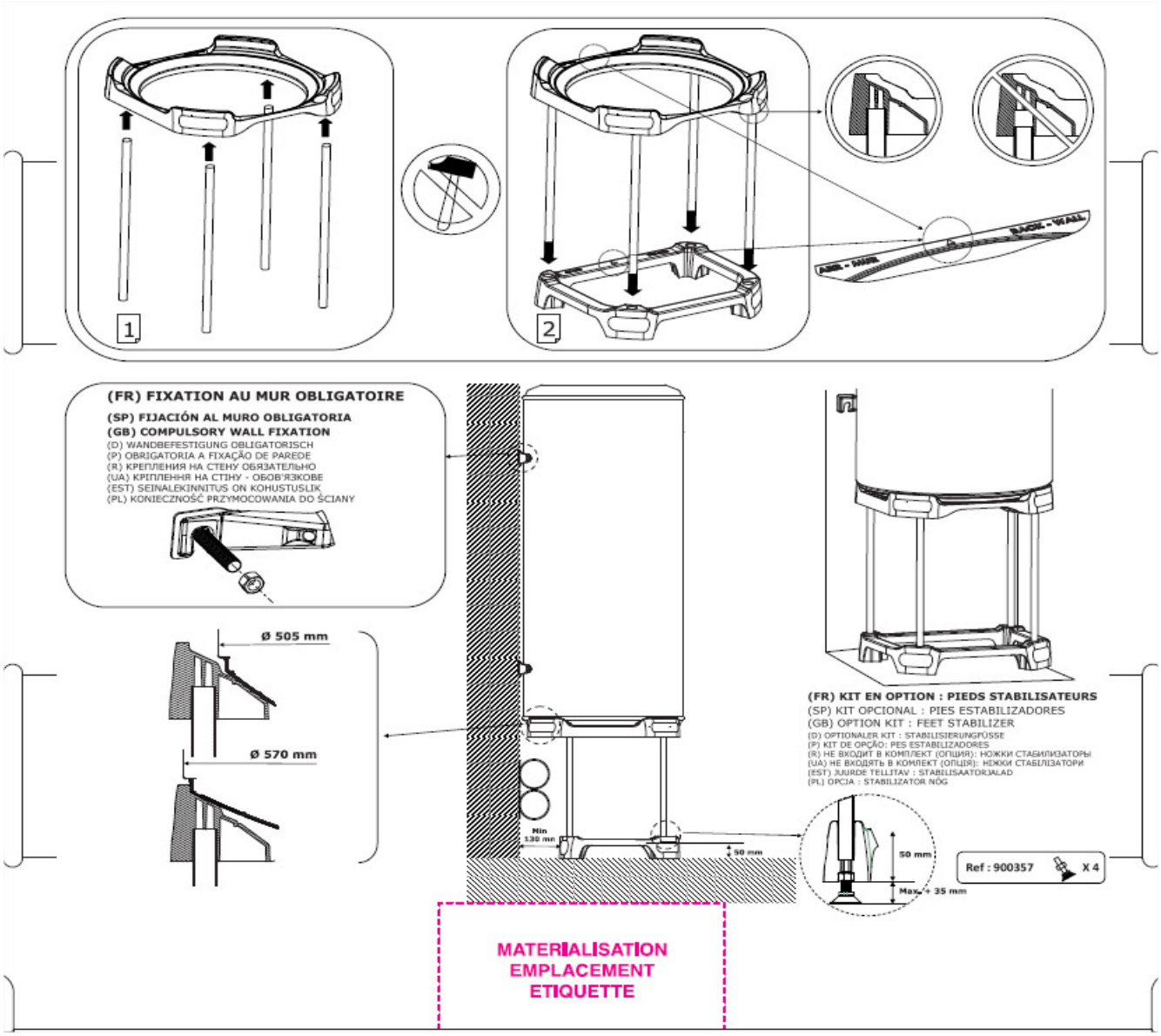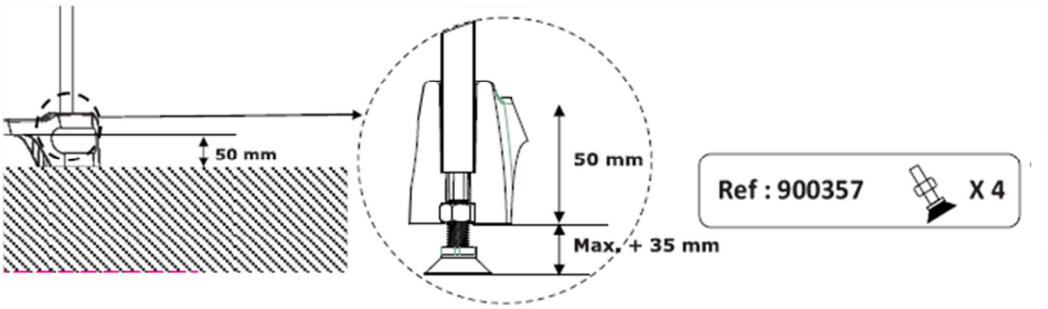# KIT PIEDS STABILISATEURS