A

MONTAGE

GB/ Mounting
ES/ Montaje
IT/ Montaggio
PT/ Montagem
DE/ Montage
NL/ Montage
PL/ Montaż
RO/ Montare
GR/ Συναρμολόγηση

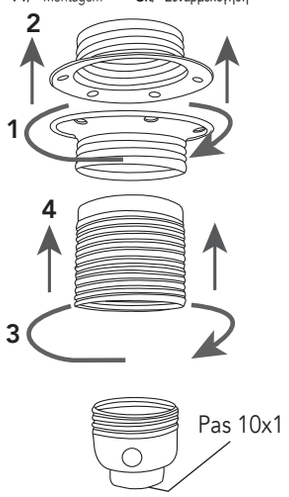

B

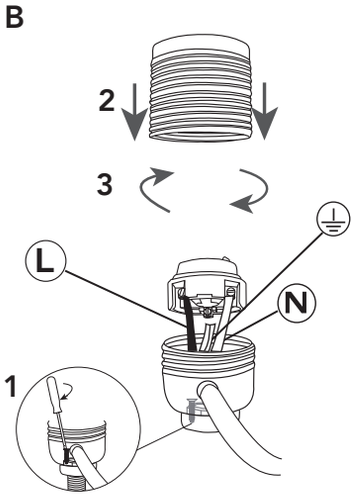

a/vis de serrage sur le support

DÉMONTAGE

GB/ Removing
ES/ Desmontaje
IT/ Smontaggio
PT/ Desmontagem
DE/ Demontage
NL/ Demontage
PL/ Demontaż
RO/ Demontare
GR/ Αποσυναρμολόγηση

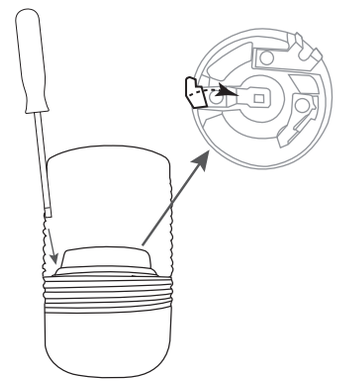

b/ poussez la languette métallique vers l'intérieur avec un tournevis plat et dévissez les 2 parties simultanément

a/ Vis de serrage sur le support.

GB/ Support clamping screw
ES/ Tornillo de apriete en el soporte
IT/ Vite di serraggio sul supporto
PT/ Parafuso de fixação sobre o suporte
DE/ Sicherungsschraube an der Halterung
NL/ Klemschroef op de steun
PL/ Śruba mocująca wspornik
RO/ Surub de strângere pe suport
GR/ Κοχλίας σύσφιγξης στη βάση

b/ Poussez la languette métallique vers l'intérieur avec un tournevis plat et dévissez les 2 parties simultanément.

GB/ Push the metal tab downwards using a flat screwdriver and unscrew both parts simultaneously
ES/ Empuje la lengüeta metálica hacia abajo con un destornillador plano y desenrosque las dos partes simultáneamente
IT/ Spingere la linguetta metallica verso il basso con cacciavite piatto svitare le due parti contemporaneamente
PT/ Empurre a lingueta metálica para baixo com uma chave de fendas plana e desenrosque as duas partes em simultâneo
DE/ Die Metalllasche mit einem Flachschraubendreher nach unten drücken und die beiden Teile gleichzeitig aufschrauben
NL/ Duw het metalen lipje naar beneden met een platte schroevendraaier en schroef beide gedeeltes tegelijkertijd los
PL/ Przesunąć metalową wypustkę w dół wkrętakiem płaskim i odkręcić obie części jednocześnie
RO/ Împingeți limba metalică în jos cu o șurubelniță plată și deșurubați cele două părți în mod simultan
GR/ Σπρώξτε τη μεταλλική γλώσσα προς τα κάτω με ένα ίσιο κατσαβίδι και ξεβιδώστε τα δύο μέρη ταυτόχρονα

c/ Cette douille est équipée d'un système de sécurité qui bloque le dévissage après le 1er montage.

GB/ This socket is fitted with a safety system which prevents unscrewing after the first installation
ES/ Este portalámparas dispone de un sistema de seguridad que bloquea el aflojamiento tras el primer montaje
IT/ Questo portalampada è dotato di sistema di sicurezza che blocca lo svitamento dopo il primo montaggio
PT/ Respeite o sentido
DE/ Diese Fassung ist mit einem Sicherheitssystem ausgerüstet, das die Lockerung der Schrauben nach der ersten Montage verhindert
NL/ Deze fitting is voorzien van een veiligheidssysteem dat het losdraaien ervan belemmert na het eerste gebruik
PL/ Oprawkę wyposażono w zabezpieczenie chroniące przed ryzykiem odkręcania po pierwszym montażu
RO/ Această dulie este prevăzută cu un sistem de siguranță care blochează deșurubarea după prima montare
GR/ Αυτό το ντουί είναι διαθέτει σύστημα ασφαλείας που αποτρέπει το ξεβίδωμα μετά το αρχικό μοντάρισμα

d/ Lors du remontage n'oubliez pas de remonter la languette !

GB/ Do not forget to push the tab back during reassembly !
ES/ Al volver a montar, es importante recordar empujar la lengüeta !
IT/ Durante il rimontaggio, ricordarsi di ritirare fuori la linguetta !
PT/ Durante a remontagem, não esquecer de voltar a empurrar a lingueta !
DE/ Beim Wiedereinbau nicht vergessen, die Lasche zurückzuschieben !
NL/ Niet vergeten het lipje terug te plaatsen bij montage !
PL/ W czasie montażu pamiętać o przesunięciu języczka !
RO/ Nu uitați să împingeți înapoi lamela în timpul reasamblării !
GR/ κατά την επανασυναρμολόγηση μην ξεχάσετε να σπρώξετε προς τα πίσω τη γλωττίδα

Ⓝ

N = neutre, fil bleu
GB/ Neutral: blue wire
ES/ Neutro: cable azul
IT/ Neutro: filo blu
PT/ Neutro: fio azul
DE/ Neutralkabel: blau
NL/ Nul: blauwe draad
PL/ Zero: przewód niebieski
RO/ Nul: fir albastru
GR/ Ουδέτερο: μπλε καλώδιο

Ⓛ

L = Phase, fil marron
GB/ Live: brown wire
ES/ Fase: cable marrón
IT/ Fase: filo marrone
PT/ Fase: fio castanho
DE/ Phasenkabel: braun
NL/ Fase: bruine draad
PL/ Faza: przewód brązowy
RO/ Fază: fir maro
GR/ Φάση: καφέ καλώδιο

Matériel de Classe I avec raccord à la terre

GB/ Class I equipment with ground connection
ES/ Material de clase I con conexión a tierra
IT/ Apparecchio di Classe I con messa a terra
PT/ Equipamento de Classe I com ligação à terra
DE/ Gerät der Schutzklasse I mit Schutzleiter
NL/ Materieel van Klasse I met aardaansluiting
PL/ Wyposażenie Klasy I z podłączeniem do uziemienia
RO/ Material de clasă I cu legare la pământ
GR/ Υλικό κατηγορίας Ι με σύνδεση γείωσης

c/ Cette douille est équipée d'un système de sécurité qui bloque le dévissage après le 1er montage. **d/** Lors du remontage n'oubliez pas de remonter la languette !
e/ AVANT INSTALLATION ÉLECTRIQUE DE L'APPAREIL, DÉBRANCHEZ LE COURANT !

E27

4A 250V~
ø40x55mm

x2 incl

Douille E27 Métal
GB/ E27 metal bulb socket
ES/ Portalámparas E27 de metal
IT/ Portalampada E27 metallo
PT/ Casquilho E27 metal
DE/ Fassung E27 Metall
NL/ Fitting E27 metaal
PL/ Oprawka metalowa E27
RO/ Dulie E27 metal
GR/ Ντουί E27 μεταλλικό

FSC
www.fsc.org
MIX
Paper I Supporting responsible forestry
FSC® C185370

FR
Cette douille se recycle
À DÉPOSER EN MAGASIN
OU À DÉPOSER EN DÉCHÈTERIE

Points de collecte sur www.quefaire-recyclerchez.fr
Privilégiez la réparation ou le don de votre appareil !

FR

Réf. 815340

3 233550 815344

VPK: 29523_23W21 - Made in P.R.C.

Créez
votre luminaire

tibelec
996 rue des Hauts de Sainghin CRT4 - 59262 Sainghin en Mélantois France
www.tibelec.fr

100% création

CE

Conforme aux normes européennes.

GB/ Certified in accordance with European standards.
ES/ Certificado conforme con las normas europeas.
IT/ Certificato conforme alle norme europee.
PT/ Certificado em conformidade com as normas europeias.
DE/ Nach europäischen Normen zertifiziert.
NL/ Gecertificeerd volgens de Europese normen.
PL/ Certyfikat zgodności z normami europejskimi.
RO/ Certificat conform standardelor europene.
GR/ Πιστοποιημένο σύμφωνα με τα ευρωπαϊκά πρότυπα.

Ne pas jeter aux ordures menagères, utilisez un point de collecte.

GB/ Do not dispose of with domestic waste; use a collection point
ES/ No se debe tirar con los residuos domésticos, acuda a un punto de recogida
IT/ Non gettare con i rifiuti domestici, conferire il prodotto presso un centro di raccolta.
PT/ Não coloque no lixo doméstico, utilize um ponto de recolha
DE/ Nicht mit dem Hausmüll entsorgen, an eine Sammelstelle bringen.
NL/ Niet weggooien bij het huishoudelijk afval, maar wegbrengen naar een inzamelpunt
PL/ Nie wyrzucać z odpadami gospodarczymi, zwrócić do punktu zbiórki
RO/ A nu se arunca împreună cu resturile menajere. Predați-l la un punct de colectare
GR/ Να μην απορριφθεί στα οικιακά απορρίμματα, χρησιμοποιήστε ειδικό σημείο περισυλλογής

e/ AVANT INSTALLATION ÉLECTRIQUE DE L'APPAREIL, DÉBRANCHEZ LE COURANT !

GB/ TURN OFF THE POWER SUPPLY BEFORE FITTING AND CONNECTING THE FIXTURE TO ELECTRICITY!
ES/ ANTES DE LA INSTALACIÓN Y DE LA CONEXIÓN ELÉCTRICA DEL APARATO, ¡DESCONECTE LA CORRIENTE!
IT/ PRIMA DI INSTALLARE E COLLEGARE L'APPARECCHIO ALL'IMPIANTO ELETTRICO, STACCARE LA CORRENTE!
PT/ ANTES DA INSTALAÇÃO E LIGAÇÃO ELÉTRICA DO APARELHO, DESLIGUE A CORRENTE!
DE/ VOR DER INSTALLATION UND DEM ELEKTRISCHEN ANSCHLUSS DES GERÄTS DEN STROM ABSCHALTEN!
NL/ VÓÓR DE INSTALLATIE EN DE ELEKTRISCHE AANSLUITING VAN HET APPARAAT DE STROOM UITSCHAKELEN!
PL/ PRZED MONTAŻEM I PODŁĄCZENIEM ZASILANIA ELEKTRYCZNEGO URZĄDZENIA, ODŁĄCZYĆ ŹRÓDŁO ZASILANIA!
RO/ ÎNAINTE DE A INSTALA ȘI CONECTA APARATUL LA INSTALAȚIA ELECTRICĂ, ÎNTRERUPEȚI CURENTUL!
GR/ ΠΡΙΝ ΑΠΟ ΤΗΝ ΤΟΠΟΘΕΤΗΣΗ ΚΑΙ ΤΗ ΣΥΝΔΕΣΗ ΤΗΣ ΣΥΣΚΕΥΗΣ ΣΤΟ ΗΛΕΚΤΡΙΚΟ ΔΙΚΤΥΟ, ΔΙΑΚΟΨΤΕ ΤΗΝ ΠΑΡΟΧΗ ΡΕΥΜΑΤΟΣ!