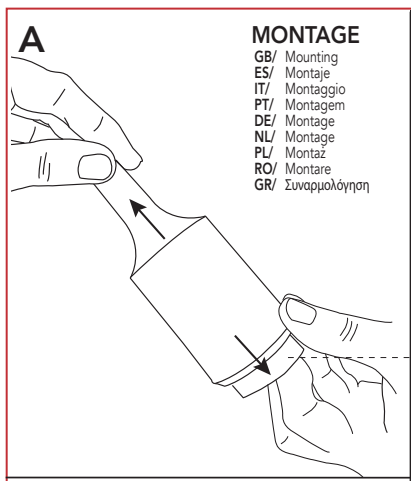

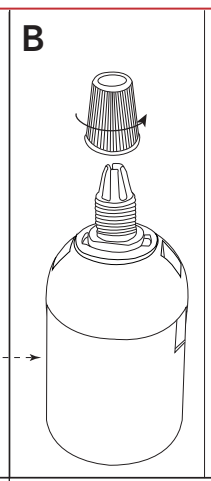

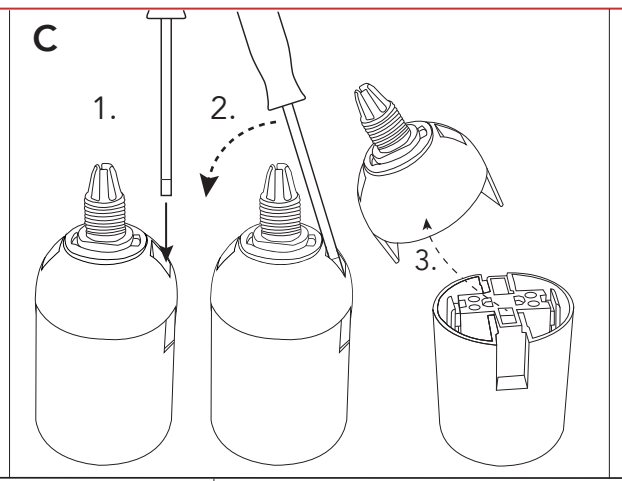

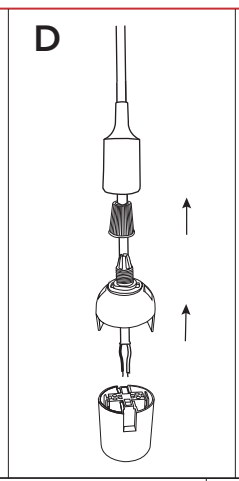

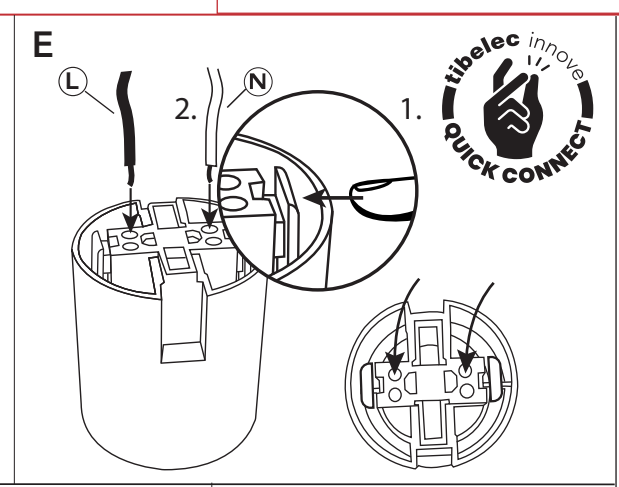

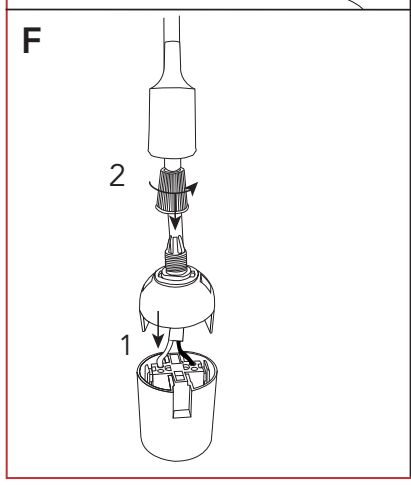

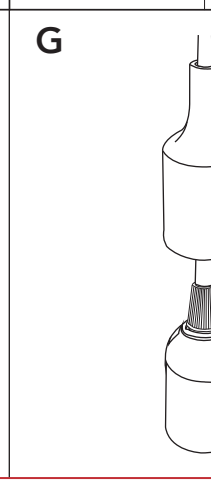

DÉMONTAGE

GB/ Removing
ES/ Desmontaje
IT/ Smontaggio
PT/ Desmontagem
DE/ Demontage
NL/ Demontage
PL/ Demontaż
RO/ Demontare
GR/ Αποσυναρμολόγηση

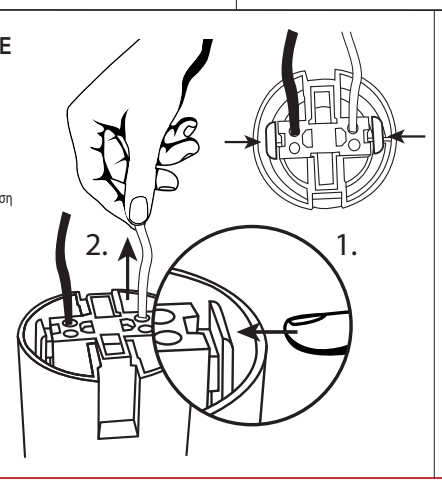

N = neutre, fil bleu
GB/ Neutral: blue wire
ES/ Neutro: cable azul
IT/ Neutro: filo blu
PT/ Neutro: fio azul
DE/ Neutralkabel: blau
NL/ Nul: blauwe draad
PL/ Zero: przewód niebieski
RO/ Nul: fir albastru
GR/ Ουδέτερο: μπλε καλώδιο

L = Phase, fil marron
GB/ Live: brown wire
ES/ Fase: cable marrón
IT/ Fase: filo marrone
PT/ Fase: fio castanho
DE/ Phasenkabel: braun
NL/ Fase: bruine draad
PL/ Faza: przewód brązowy
RO/ Fază: fir maro
GR/ Φάση: καφέ καλώδιο

AVANT INSTALLATION ÉLECTRIQUE DE L'APPAREIL, DÉBRANCHEZ LE COURANT !

GB/ TURN OFF THE POWER SUPPLY BEFORE FITTING AND CONNECTING THE FIXTURE TO ELECTRICITY!
ES/ ANTES DE LA INSTALACIÓN Y DE LA CONEXIÓN ELÉCTRICA DEL APARATO, ¡DESCONECTE LA CORRIENTE!
IT/ PRIMA DI INSTALLARE E COLLEGARE L'APPARECCHIO ALL'IMPIANTO ELETTRICO, STACCARE LA CORRENTE!
PT/ ANTES DA INSTALAÇÃO E LIGAÇÃO ELÉTRICA DO APARELHO, DESLIGUE A CORRENTE!
DE/ VOR DER INSTALLATION UND DEM ELEKTRISCHEN ANSCHLUSS DES GERÄTS DEN STROM ABSCHALTEN!
NL/ VÓÓR DE INSTALLATIE EN DE ELEKTRISCHE AANSLUITING VAN HET APPARAAT DE STROOM UITSCHAKELEN!
PL/ PRZED MONTAŻEM I PODŁĄCZENIEM ZASILANIA ELEKTRYCZNEGO URZĄDZENIA, ODŁĄCZYĆ ŹRÓDŁO ZASILANIA!
RO/ ÎNAINTE DE A INSTALA ȘI CONECTA APARATUL LA INSTALAȚIA ELECTRICĂ, ÎNTRERUPEȚI CURENTUL!
GR/ ΠΡΙΝ ΑΠΟ ΤΗΝ ΤΟΠΟΘΕΤΗΣΗ ΚΑΙ ΤΗ ΣΥΝΔΕΣΗ ΤΗΣ ΣΥΣΚΕΥΗΣ ΣΤΟ ΗΛΕΚΤΡΙΚΟ ΔΙΚΤΥΟ, ΔΙΑΚΟΨΤΕ ΤΗΝ ΠΑΡΟΧΗ ΡΕΥΜΑΤΟΣ!

Matériel de Classe II, dispensé de raccord à la terre
GB/ Class II equipment without ground connection
ES/ Material de clase II exento de conexión a tierra
IT/ Apparecchio di Classe II esente da messa a terra
PT/ Equipamento de Classe II sem necessidade de ligação à terra
DE/ Gerät der Schutzklasse II ohne Schutzleiter
NL/ Materieel van Klasse II zonder aardaansluiting
PL/ Wyposażenie Klasy II bez podłączenia do uziemienia
RO/ Material de clasă II fără legare la pământ
GR/ Υλικό κατηγορίας II, εξαιρούμενο γείωση

Conforme aux normes européennes
GB/ Certified in accordance with European standards
ES/ Certificado conforme con las normas europeas
IT/ Certificato conforme alle norme europee
PT/ Certificado em conformidade com as normas europeias
DE/ Nach europäischen Normen zertifiziert
NL/ Gecertificeerd volgens de Europese normen
PL/ Certyfikat zgodności z normami europejskimi
RO/ Certificat conform standardelor europene
GR/ Πιστοποιημένο σύμφωνα με τα ευρωπαϊκά πρότυπα

Ne pas jeter aux ordures menagères, utilisez un point de collecte.
GB/ Do not dispose of with domestic waste; use a collection point
ES/ No se debe tirar con los residuos domésticos, acuda a un punto de recogida
IT/ Non gettare con i rifiuti domestici, conferire il prodotto presso un centro di raccolta.
PT/ Não coloque no lixo doméstico, utilize um ponto de recolha
DE/ Nicht mit dem Hausmüll entsorgen, an eine Sammelstelle bringen
NL/ Niet weggooien bij het huishoudelijk afval, maar wegbrengen naar een inzamelpunt
PL/ Nie wyrzucać z odpadami gospodarczymi, zwrócić do punktu zbiórki
RO/ A nu se arunca împreună cu resturile menajere. Predați-l la un punct de colectare
GR/ Να μην απορριφθεί στα οικιακά απορρίμματα, χρησιμοποιήστε ειδικό σημείο περισυλλογής

tibelec

100% CRÉATION • 100% CRÉATION • 100% CRÉATION

E27

4A 250V~
ø40x97mm

Douille E27 silicone
GB/ E27 silicon bulb socket
ES/ Portalámparas E27 de silicona
IT/ Portalampada E27 silicone
PT/ Casquilho E27 silicone
DE/ Fassung E27 Silikon
NL/ Fitting E27 siliconen
PL/ Oprawka silikonowa E27
RO/ Dulie E27 silicon
GR/ Ντουί E27 σιλικόνη

incl

FSC
www.fsc.org
MIX
Paper | Supporting responsible forestry
FSC® C185370

FR
Cette douille se recycle
À DÉPOSER EN MAGASIN
OU À DÉPOSER EN DÉCHÈTERIE
Points de collecte sur www.quefairedemesdechets.fr
Privilégiez la réparation ou le don de votre appareil !

FR

30% RECYCLED PET

Réf. 824610

3 233550 824612

VPK: 30851_24W07 - Made in P.R.C.

Créez
votre luminaire

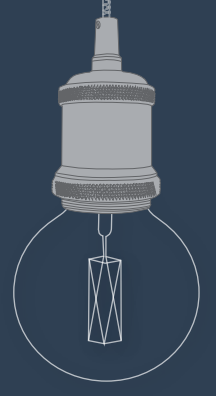

tibelec
996 rue des Hauts de
Sainghin CRT4 - 59262
Sainghin en Mélantois France
www.tibelec.fr

100% création