01-vecto SPC ARTENS FORTE CLICK V6 04.05.2022 865x285

Artens

15 YEARS Guarantee* | FORTE

RIGID

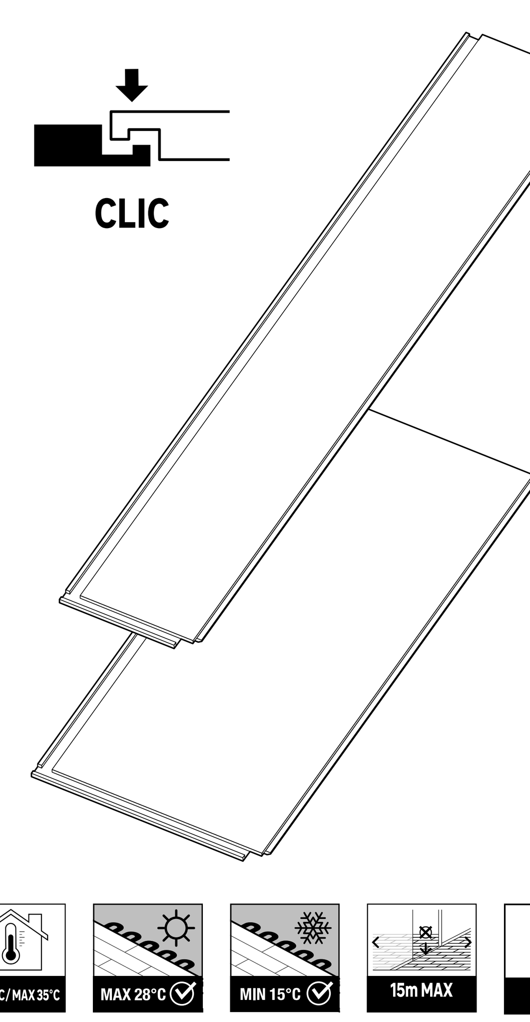

2022/05-V02

MIN 10°C / MAX 35°C | MAX 28°C | MIN 15°C | 15m MAX | EASY

* Garantie 15 ans / 15 años de garantía / Garantia de 15 anos / Garanzia 15 Anni / Εγγύηση 15 ετών / Gwarancja 15-letnia / Гарантія 15 років / Garanţie 15 ani / 15-year guarantee / Garantidas por 15 anos

FR Manuel d'Instructions · ES Manual de Instrucciones · PT Manual de Instruções · IT Manuale di Istruzioni · EL Εγχειρίδιο Οδηγιών · PL Instrukcją Obsługi · UA Інструкція З Експлуатації · RO Manual de Instrucțiuni · EN Instructions Manual · BR Manual de Instruções

Traduction de la version originale du mode d'emploi / Traducción de las Instrucciones originales / Tradução das Instruções Originais / Traduzione delle istruzioni originali / Μετάφραση τωνπρωτότυπωνοδηγιών / Tłumaczenie instrukcji oryginalnej / Переклад оригінальної інструкції / Traducerea instrucțiunilor originale / Original Instructions / Tradução das Instruções Originais

FR NOTICE DE POSE

GARANTIE

***Les dalles/lames sont garanties 15 ans** (voir emballage) à compter de la date d'achat, sur présentation du ticket de caisse.

> **Cette garantie couvre tous les vices cachés de ce produit** (vice de fabrication) et dégradations anormales de ce produit, étant précisé que les dalles/lames doivent être utilisées en local d'habitation à usage domestique privé, non professionnel et commercial, posées et entretenues conformément au mode d'emploi.
> **La garantie couvre le remplacement des dalles/lames défectueuses** à l'exclusion des frais de pose et de dépose.
> **La garantie est non applicable:**
• Pour les fautes, négligences, utilisations abusives ou anormales de l'utilisateur, dont notamment :
- les défauts liés à la pose (non respect de préparation du support, non respect des températures, mauvais assemblage),
- les défauts liés à l'entretien, les impacts accidentels (chocs, chute d'objets, déplacements générant des rayures ...),
- les défauts de fabrication visible avant la pose,
• Pour les dégâts dus aux moisissures et/ou dégâts des eaux (fuites, inondations),
• Pour une installation extérieure, sur un mur
• Pour une installation dans une résidence secondaire
• Pour un emplacement avec une exposition directe au soleil qui amène des températures hors des limites autorisées

▲ IMPORTANT

CETTE NOTICE EST À LIRE ATTENTIVEMENT AVANT LA POSE DU SOL PVC ET À CONSERVER AVEC VOTRE FACTURE D'ACHAT. CETTE NOTICE VOUS APPORTERA LES INFORMATIONS NÉCESSAIRES À LA BONNE POSE ET AU BON ENTRETIEN DE VOTRE SOL PVC.

Chères clientes, chers clients,

Ce revêtement est destiné à un usage résidentiel intérieur uniquement (T° pièce entre 10° et 35°). Il n'est donc pas destiné aux pièces non isolées. Par forte chaleur, il est conseillé d'occulter votre baie vitrée/fenêtre de toit pour éviter une dilatation/rétractation du produit.

▲ AVANT LA POSE

48H · Max 25°C · Min 15°C

LA RECONNAISSANCE ET PRÉPARATION DU SUPPORT SONT DES ÉTAPES IMPORTANTES DANS LA RÉUSSITE DE LA POSE.

ÉTAPE 1 - RECONNAISSANCE DU SOL

- Critères de pose : si votre support est sain, propre, lisse, plan, sec et sans remontée d'humidité, débarrassé de tous déchets, traces de peinture, sans fissures, dégraissé et entièrement dépoussiéré et normalement poreux, **passez directement à l'étape 3.** Ce produit peut être posé sur un carrelage stable avec des **joints inférieurs à 4 mm de largeur et 2 mm de profondeur.**

Max 1m · Max 2mm

- Si votre support ne répond pas aux critères de pose ou est incompatible avec une pose directe (sol souple, sol flottant…), **l'étape 2 est obligatoire.**

▲ IMPORTANT

48H / OFF — Le sol chauffant doit être arrêté 48 heures avant le ragréage et rallumé progressivement 48 heures après la pose du revêtement de sol, par palier de 5°C par 24 heures.

Ne pas poser de charge lourde (ex : cuisine équipée) directement sur le sol, mais privilégiez une pose autour de l'objet concerné. Le sol doit rester flottant.

ÉTAPE 2 - PRÉPARATION DU SUPPORT

VOTRE TYPE DE SOL…	AVANT LA POSE*
NEUF GROS ŒUVRE → Chape béton/ciment totalement sèche (temps de séchage 15 jours/cm d'épaisseur)	→ Si le sol présente trop d'irrégularités, prévoir un primaire de rénovation et un ragréage
DUR → Carrelage, carreaux de ciment	→ 1. Vérifiez la stabilité des carreaux 2. Comblez et lissez les joints supérieurs à 4 mm de largeur et 2 mm profondeur. Si le sol présente trop d'irrégularités, prévoir un primaire de rénovation et un ragréage
SOUPLE → Moquette, textile sol en fibres naturelles (sisal, jonc de mer...), sol en vinyle (PVC), linoleum	→ 1. Arrachage du revêtement 2. Grattage/Décapant colle Si le sol présente trop d'irrégularités, prévoir un primaire de rénovation et un ragréage
BOIS FLOTTANT → Parquet contrecollé, stratifié, parquet bois	→ 1. Dépose du revêtement et sous-couche éventuelle Si le sol présente trop d'irrégularités, prévoir un primaire de rénovation et un ragréage
BOIS CLOUÉ OU COLLÉ → Parquet bois cloué ou collé	→ 1. Vérifiez la stabilité des lames sur leur support 2. Ponçage 3. Primaire de rénovation 4. Ragréage fibré

* Bien respecter les instructions des fabricants de primaire et de ragréage et les temps de séchage.

ÉTAPE 3 - POSE DU SOL

BON À SAVOIR

Max 25°C · Min 15°C · 1/3

▲ IMPORTANT

POUR UNE HARMONIE DES COULEURS, IL EST IMPÉRATIF DE MÉLANGER LES PAQUETS

Poser la première rangée en commençant à gauche.

>5mm · 50cm · 12mm · 15m · > 30cm · 30°

ÉTAPE 4 - ENTRETIEN

→ **Pour un entretien à sec, balayez ou aspirez** (embout brosse à poils souples).
→ **Pour le lavage, utilisez une serpillière humide avec un détergeant neutre** (ne jamais utiliser une quantité d'eau excessive).
→ **Ne jamais utiliser de produits abrasifs,** cire, vernis…
→ **(*)Ne pas utiliser de tapis, dont le dos est en caoutchouc ou en latex,** au risque de laisser des traces sur votre sol.

ES INSTRUCCIONES PARA LA COLOCACIÓN

GARANTÍA

*** Las baldosas/tarimas están garantizadas 15 años** (véase embalaje) a partir de la fecha de compra, con presentación del ticket de caja.

> **Esta garantía cubre todos los vicios ocultos del producto** (vicio de fabricación) y deterioros anormales, a condición de que las baldosas/tarimas se utilicen en una vivienda de uso privado y no profesional, se coloquen y mantengan conforme a las instrucciones de uso.
> **Esta garantía cubre todos los vicios ocultos del producto** (vicio de fabricación) y deterioros anormales, a condición de que las baldosas/tarimas se utilicen en una vivienda de uso privado y no profesional, se coloquen y mantengan conforme a las instrucciones de uso.
> **La garantía cubre el reemplazo de las baldosas/tarimas** defectuosas con exclusión de los gastos de colocación y desmontaje.
> **La garantía no es aplicable:**
• Para las faltas, negligencias, uso abusivo o anormal del usuario, entre los cuales:
- los defectos ligados a la colocación (no respeto de preparación del soporte, mal ensamble, encolado/desencolado varias veces),
- los defectos ligados al mantenimiento, los impactos accidentales (choques, caídas de objetos, desplazamientos que generan rayaduras…),
- los defectos de fabricación visibles antes de la colocación.
• Para los daños causados por los mohos y/o el agua (derrames, inundaciones),
• Para una instalación exterior,
• Para una instalación en una segunda residencia
• Para una ubicación con una exposición directa al sol que conlleva temperaturas superiores a los límites autorizados

▲ IMPORTANTE

LEER ATENTAMENTE LAS INSTRUCCIONES ANTES DE LA COLOCACIÓN DEL SUELO PVC Y CONSERVARLAS CON EL TICKET DE CAJA. ESTAS INSTRUCCIONES FACILITAN LA INFORMACIÓN NECESARIA PARA COLOCAR Y MANTENER CORRECTAMENTE EL SUELO PVC.

Estimados clientes,

Le agradecemos la compra de uno de nuestros productos y esperamos que Ud quede totalmente satisfecho. Este revestimiento se destina a un uso residencial interior únicamente (Temp. de la habitación entre 10° y 35°). Pues no se destina a las piezas no calorifugadas. Por fuerte calor, aconsejamos ocultar el ventanal/ventana de techo para evitar una dilatación del producto.

▲ ANTES DE LA COLOCACIÓN

48H · Máx 25°C · Mín 15°C · 48H / OFF

EL RECONOCIMIENTO Y LA PREPARACIÓN DEL SOPORTE SON ETAPAS IMPORTANTES PARA LOGRAR LA COLOCACIÓN.

ÉTAPA 1 - RECONOCIMIENTO DEL SUELO

- Criterios de colocación: si el soporte es sano, limpio, liso, plano, seco y sin subida de humedad, sin desechos, ni rastros de pintura, sin grietas, desengrasado, totalmente despolvoreado y normalmente poroso, **pasar directamente a la etapa 3.** Este producto puede colocarse en un embaldosado estable con **juntas inferiores a 4mm.**

- Si el soporte no responde a los criterios de colocación o es incompatible con una colocación directa (suelo flexible, suelo flotante…), **la etapa 2 es obligatoria.**

▲ IMPORTANTE

El suelo radiante debe apagarse 48 horas antes del nivelado y volver a encenderse progresivamente 48 horas después de la colocación del revestimiento de suelo, en rangos de 5 ºC cada 24 horas.

No colocar cargas pesadas (por ejemplo: una cocina equipada) directamente sobre el suelo, sino colocar alrededor del objeto en cuestión. El suelo debe permanecer flotante.

ETAPA 2 - PREPARACIÓN DEL SOPORTE

TIPO DE SUELO…	ANTES DE LA COLOCACIÓN*
NUEVO CONJUNTO DE PAREDES MAESTRAS → Capa de hormigón/cemento no lisa o irregular, totalmente seca (tiempo de secado 15 días/cm de espesor)	→ 1. Primario de renovación 2. Alisado
DURO → Embaldosado, baldosas de cemento	→ 1. Verificar la estabilidad de las baldosas 2. Rellene y alise las juntas de más de 4 mm de ancho y de 2 mm de profundidad. Si el suelo presenta demasiadas irregularidades, prever un primario de renovación y un alisado.
FLEXIBLE → Moqueta, textil suelo de fibras naturales (sisal, junco de mar...), suelo de vinilo (PVC), linóleum	→ 1. Arrancar el revestimiento 2. Raspadura/Decapante cola 3. Primario de renovación 4. Alisado
MADERA FLOTANTE → Entarimado, contracolado, estratificado, entarimado madera o revestimiento de suelo madera tipo chapeado	→ 1. Desmontar el revestimiento 2. Primario de renovación 3. Alisado
MADERA CLAVADA O PEGADA → Entarimado madera clavado o pegado	→ 1. Verificar la estabilidad de las tarimas 2. Lijado 3. Primario de renovación 4. Alisado fibrado

* Bien respetar las instrucciones de los fabricantes de primario y alisado así como los tiempos de secado.

ETAPA 3 - COLOCACIÓN DEL SUELO

ESTÁ BIEN SABERLO

▲ IMPORTANTE

PARA UNA ARMONÍA DE COLORES, ES IMPRESCINDIBLE QUE SE MEZCLEN LOS PAQUETES

Coloque la primera fila empezando por la izquierda.

ETAPA 4 - MANTENIMIENTO

→ **Para un mantenimiento en seco, barrer o aspirar** (boquilla con cepillo suave).
→ **Para la limpieza, utilizar una bayeta húmeda con un detergente suave** (nunca utilizar una cantidad de agua excesiva).
→ **Nunca utilizar productos abrasivos,** cera, barniz…
> **(*)No utilice alfombras con el dorso de caucho o látex,** porque pueden dejar restos en el suelo.

PT INSTRUÇÕES DE COLOCAÇÃO

GARANTIA

*** Os mosaicos/réguas têm garantia 15 anos** (ver embalagem), a contar da data de compra, com apresentação do talão de caixa.

> **Esta garantia cobre todos os defeitos deste produto** (defeito de fabrico) £e degradações anormais deste produto, na condição em que os mosaicos/réguas sejam utilizados, num local duma habitação, para uso privado e não profissional, colocados e conservados conforme as instruções de utilização.
> **A garantia cobre a substituição dos mosaicos/réguas** defeituosos excluindo as despesas de colocação e de remoção.
> **A garantia não é aplicável:**
• Para os erros, negligências, utilizações abusivas ou anormais do utilizador, incluindo:
- os defeitos decorrentes da colocação (não-respeito da preparação da superfície, montagem inadequada, colagem/descolagem vezes repetidas),
- os defeitos associados à limpeza, os impactos acidentais (choques, quedas de objetos, movimentos que provoquem riscos…),
- os defeitos de fabricação visíveis antes da instalação.
• Para os danos causados por humidade e/ou por água (fugas, inundações…),
• Para uma instalação num espaço ao ar livre,
• Para uma instalação numa residência secundária.
• Para um local exposto diretamente ao sol que atinge temperaturas fora dos limites permitidos.

▲ IMPORTANTE

LER ATENTAMENTE AS INSTRUÇÕES ANTES DA COLOCAÇÃO DO PAVIMENTO PVC E CONSERVÁ-LAS COM O RECIBO DE CAIXA. ESTAS INSTRUÇÕES FORNECEM AS INFORMAÇÕES NECESSÁRIAS PARA COLOCAR E CONSERVAR CORRETAMENTE O PAVIMENTO PVC.

Estimado cliente,

Agradecemos a aquisição dos nossos produtos e esperamos que sejam da sua inteira satisfação. Este revestimento destina-se exclusivamente para uso residencial interior (Peça em T° entre 10° e 35°). Não é adequado para divisões sem isolamento. Desaconselha-se exposição a calor intenso (incluindo exposição solar directa ou através de vidros), evitando desta forma a dilatação do pavimento. Aconselhamos o uso de uma protecção nos vidros.

▲ ANTES DA INSTALAÇÃO

A VERIFICAÇÃO E A PREPARAÇÃO DA SUPERFÍCIE SÃO ETAPAS IMPORTANTES PARA UMA CORRECTA APLICAÇÃO.

ETAPA 1 - VERIFICAÇÃO DO SOLO

- Critérios de instalação: se a superfície estiver em bom estado, limpa, lisa, plana, seca e sem humidade, resíduos, restos de tinta, fissuras, gordura, totalmente isenta de poeira e sem porosidade, **passe diretamente para a etapa 3.** Este produto pode ser colocado sobre ladrilhos/ cerâmica estáveis com **juntas inferiores a 4mm.**

- Se a superfície não respeitar os critérios de instalação ou for incompatível com uma instalação direta (solo flexível, solo flutuante …), **a etapa 2 é obrigatória.**

▲ IMPORTANTE

O piso radiante deve ser desligado 48 horas antes da alisar o solo, em seguida, deve ser ligado progressivamente 48 horas após a instalação do revestimento, por incrementos de 5°C por 24 horas.

Não coloque uma carga pesada (ex: cozinha equipada) diretamente no chão, mas coloque em torno do objeto em questão. O solo deve permanecer flutuante.

ETAPA 2 - PREPARAÇÃO DA SUPERFÍCIE

O TIPO DE SOLO…	ANTES DA COLOCAÇÃO*
NOVA ESTRUTURA → Placa betão/cimento não lisa ou irregular, totalmente seca (tempo de secagem: 15dias/cm de espessura)	→ 1. Aplicação de primário 2. Acabamento
DURO → Cerâmica, ladrilhos, ladrilhos de cimento	→ 1. Verificação e correcção das irregularidades na cerâmica e/ou ladrilhos 2. Preencha e alise as juntas com mais de 4 mm de largura e 2 mm de profundidade. Se o solo tiver muitas irregularidades, anule-as e garanta o nivelamento, de toda a superfície.
FLEXÍVEL → Alcatifa, pavimento têxtil de fibras naturais (sisal...), pavimento vinil (PVC), linóleo	→ 1. Remoção do revestimento e eventual sub-camada 2. Raspagem e remoção de cola 3. Aplicação de primário 4. Acabamento
MADEIRA FLUTUANTE → Soalho contracolado, estratificado, soalho madeira ou revestimento de solo madeira tipo contraplacado	→ 1. Remoção do revestimento 2. Aplicação de primário 3. Acabamento
MADEIRA PREGADA OU COLADA → Soalho madeira pregado ou colado	→ 1. Verificação e correcção das irregularidades entre réguas 2. Lixar 3. Aplicação de primário 4. Acabamento

* Respeite as instruções dos fabricantes de primário e de acabamentos bem como, os tempos de secagem.

ETAPA 3 - COLOCAÇÃO DO PAVIMENTO

A SABER

▲ IMPORTANTE

PARA GARANTIR A HARMONIA DES CORES, É IMPERATIVO MISTURAR OS PACOTES

Pouse a primeira linha começando pela esquerda.

ETAPA 4 - LIMPEZA

→ **Para uma limpeza a seco, varra ou aspire** (com vassoura/mopa/escova macia).
→ **Para a lavagem, utilize um pano húmido com um detergente suave** (nunca utilize uma quantidade de água excessiva).
→ **Nunca utilize produtos abrasivos,** ceras ou vernizes…
> **(*)Não utilizar tapetes, em que a base seja em borracha ou latex,** pois existe o risco de deixar marcas no chão.

IT ISTRUZIONI DI POSA

GARANZIA

*** Le piastrelle/doghe sono garantite 15 anni** (v. imballaggio) a partire dalla data di acquisto, dietro presentazione dello scontrino.

> **Questa garanzia copre tutti i vizi nascosti di questo prodotto** (difetti di fabbricazione) e la degradazione anormale di questo prodotto, essendo inteso che le piastrelle/doghe devono essere usate in luoghi destinati ad abitazione ad uso privato e non professionale, posate e mantenute secondo le istruzioni per l'uso.
> **La garanzia copre la sostituzione delle piastrelle/doghe difettose** ad esclusione delle spese di posa e rimozione.
> **La garanzia non si applica:**
• Per gli errori, negligenze, uso abusivo o anormale dell'utilizzatore, come per esempio:
- difetti dovuti alla posa (non rispetto della preparazione del sottofondo, cattivo assemblaggio, procedere più volte all'incollatura/scollatura),
- i difetti dovuti alla manutenzione, gli impatti accidentali (colpi, oggetti caduti, spostamenti che provocano dei graffi …),
- I difetti di fabbricazione visibili prima della posa.
• Per i danni dovuti a muffa e/o danni provocati dall'acqua (perdite, inondazioni),
• Per un installazione all'esterno,
• Per una posa in una residenza secondaria
• Per un luogo esposto alla luce diretta del sole e che implichi temperature superiori ai limiti autorizzati

▲ IMPORTANTE

QUESTE ISTRUZIONI DEVONO ESSERE LETTE ATTENTAMENTE PRIMA DELLA POSA DEL PAVIMENTO E DEVONO CONSERVARE CON LO SCONTRINO. QUESTO FOGLIO VI OFFRIRA' LE INFORMAZIONI NECESSARIE PER UNA POSA OTTIMALE E PER LA MANUTENZIONE DEL PAVIMENTO IN PVC.

Cari Clienti,

Grazie per aver acquistato un nostro prodotto che speriamo vi soddisfi pienamente. Questo pavimento è destinato esclusivamente ad un uso residenziale (T° del locale tra 10° e 35°). Non è dunque destinato ad ambienti non coibentati. In caso di caldo intenso, si consiglia di proteggere il pavimento oscurando porte e finestre di tetto per evitare la dilatazione del prodotto.

▲ PRIMA DELLA POSA

L'ESAME E LA PREPARAZIONE DEL SOTTOFONDO COSTITUISCONO UNA FASE IMPORTANTE PER RIUSCIRE LA POSA.

FASE 1 - ESAME DELLA SUPERFICIE

- Requisiti per la posa: se il sottofondo è sano, pulito, liscio, piano, asciutto e senza infiltrazioni di umidità, libero da detriti, tracce di pittura, senza fessure, sgrassato, completamente privo di polvere e normalmente poroso, **passare direttamente alla fase 3.** Questo prodotto può essere posato su un pavimento stabile con **giunti inferiori a 4mm.**

- Se il sottofondo non risponde ai requisiti per la posa o è incompatibile con la posa diretta (superficie morbida, flottante, …) **la fase 2 è obbligatoria.**

▲ IMPORTANTE

Il pavimento riscaldante deve essere spento 48 ore prima della rifinitura e riacceso in maniera progressiva 48 ore dell' installazione della pavimentazione, con scatti di 5°C per 24 ore.

Non posare oggetti pesanti (ex: cucina completa) direttamente sul pavimento, ma effettuare la posa attorno all'oggetto in questione. Il pavimento deve restare flottante.

FASE 2 - PREPARAZIONE SOTTOFONDO

TIPO DI PAVIMENTO…	PRIMA DELLA POSA*
OPERE MURARIE NUOVE → Soletta c.struzzo/cemento non liscio o irregolare, localmente asciutto (tempo per asciugare 15 gg/cm di spessore)espessura)	→ 1. Primer 2. Finitura
DURO → Piastrelle, piastrella di cemento	→ 1. Verifica stabilità delle piastrelle 2. Coprire e appianare i giunti superiori a 4 mm di larghezza e 2 mm di profondità. Se il sottofondo presenta eccessive irregolarità, pensare ad un primer e una finitura
MORBIDO → Moquette, rivestimento in fibra tessile naturale (sisal, giunco...), pavimento in vinile (PVC), linoleum	→ 1. Rimuovere il rivestimento 2. Rasare/colla decapante 3. Primer 4. Finitura
LEGNO FLOTTANTE → Parquet multistrato, laminato, pavimento in legno impiallacciato	→ 1. Rimozione il rivestimento 2. Primer 3. Finitura
LEGNO INCHIODATO O INCOLLATO → Parquet legno inchiodato o incollato	→ 1.Verificare la stabilità dei listoni 2. Levigatura 3. Primer 4. Finitura fibrata

* Osservare con cura le istruzioni dei fabbricanti di primer e di finiture, nonché i tempi di asciugatura.

FASE 4 - POSA

UTLE DA SAPERE

▲ IMPORTANTE

PER UN'ARMONIZZAZIONE DEI COLORI, SI DEVONO OBBLIGATORIAMENTE MISCHIARE LE CONFEZIONI

Posare la prima fila cominciando a sinistra.

FASE 4 - MANUTENZIONE

> **Per una manutenzione a secco, scopare o aspirare** (con spazzola a setole morbide).
> **Per il lavaggio, usare uno straccio umido con un detergente delicato** (non usare mai un'eccessiva quantità d'acqua).
> **Non usare mai dei prodotti abrasivi,** cera, vernice…
> **(*)Non usare tappeti con fondo in gomma o lattice,** col rischio di lasciare segni sul pavimento.

EL ΟΔΗΓΙΕΣ ΤΟΠΟΘΕΤΗΣΗΣ

ΣΤΑΔΙΟ - ΕΓΓΥΗΣΗ

*** Οι πλάκες/σανίδες έχουν εγγύηση 15 έτη** (βλ. συσκευασία) από την ημερομηνία αγοράς, με την επίδειξη της απόδειξης αγοράς.

> **Αυτή η εγγύηση καλύπτει όλα τα μη εμφανή ελαττώματα αυτού του προϊόντος** (ελάττωμα παρασκευής) και τις αφύσικες φθορές αυτού του προϊόντος, με τη διευκρίνηση ότι οι πλάκες/σανίδες πρέπει να χρησιμοποιούνται σε χώρο ιδιωτικής και όχι επαγγελματικής χρήσης, υπό κατοχή και συντήρηση σύμφωνα με τις οδηγίες χρήσης.
> **Η εγγύηση καλύπτει την αντικατάσταση των ελαττωματικών πλακών/σανίδων** με εξαίρεση τα έξοδα τοποθέτησης και αφαίρεσης.
> **Η εγγύηση δεν εφαρμόζεται:**
• Στα λάθη, τις αμέλειες, την καταχρηστική ή αφύσικη χρήση του χρήστη, εκ των οποίων ιδίως:
- στα σφάλματα που σχετίζονται με την τοποθέτηση (μη σεβασμός της προετοιμασίας στήριξης, κακή συναρμολόγηση, συγκόλληση/αποκόλληση πολλές φορές),
- στα σφάλματα που σχετίζονται με τη συντήρηση, τις ακούσιες προσκρούσεις (κτυπήματα, πτώσεις αντικειμένων, μετατοπίσεις που προκαλούν γρατσουνίσματα…),
- Τα κατασκευαστικά ελαττώματα είναι ορατά πριν την τοποθέτηση.
• Στις ζημίες που οφείλονται στη μούχλα ή/και στο νερό (διαρροές, πλημμύρες),
• Στην εξωτερική εγκατάσταση,
• Για εγκατάσταση σε δευτερεύουσα κατοικία
• Για τοποθέτηση σε άμεση ηλιακή ακτινοβολία που προκαλεί θερμοκρασίες εκτός των επιτρεπόμενων ορίων

▲ ΣΗΜΑΝΤΙΚΟ

ΔΙΑΒΑΣΤΕ ΠΡΟΣΕΚΤΙΚΑ ΤΙΣ ΟΔΗΓΙΕΣ ΠΡΙΝ ΑΠΟ ΤΗΝ ΤΟΠΟΘΕΤΗΣΗ ΤΟΥ ΔΑΠΕΔΟΥ PVC ΚΑΙ ΦΥΛΑΞΤΕ ΤΕΣ ΜΑΖΙ ΜΕ ΤΗΝ ΑΠΟΔΕΙΞΗ ΑΓΟΡΑΣ. ΑΥΤΕΣ ΟΙ ΟΔΗΓΙΕΣ ΘΑ ΣΑΣ ΔΩΣΟΥΝ ΤΙΣ ΑΠΑΡΑΙΤΗΤΕΣ ΠΛΗΡΟΦΟΡΙΕΣ ΓΙΑ ΤΗΝ ΚΑΛΗ ΤΟΠΟΘΕΤΗΣΗ ΚΑΙ ΤΗΝ ΚΑΛΗ ΣΥΝΤΗΡΗΣΗ ΤΟΥ ΔΑΠΕΔΟΥ PVC.

Αγαπητές πελάτισσες, αγαπητοί πελάτες,

Σας ευχαριστούμε που αγοράσατε ένα από τα προϊόντα μας και ελπίζουμε να ανταποκριθεί σε όλες σας τις απαιτήσεις. Αυτό το υλικό επίστρωσης προορίζεται αποκλειστικά για εσωτερική οικιακή χρήση (θερμοκρασία δωματίου μεταξύ 10° και 35°). Επομένως, δεν προορίζεται για κατοικίες δίχως μόνωση. Όταν έχει πολλή ζέστη, σας συνιστούμε να καλύπτετε τη γυάλινη πρόσοψη/παράθυρο στέγης για να αποφύγετε τη διαστολή του προϊόντος.

▲ ΠΡΙΝ ΤΗΝ ΤΟΠΟΘΕΤΗΣΗ

48Ωρες

Η ΑΝΑΓΝΩΡΙΣΗ ΚΑΙ Η ΠΡΟΕΤΟΙΜΑΣΙΑ ΤΟΥ ΥΠΟΣΤΡΩΜΑΤΟΣ ΕΙΝΑΙ ΣΗΜΑΝΤΙΚΟ ΣΤΑΔΙΟ ΓΙΑ ΤΗΝ ΕΠΙΤΥΧΙΑ ΤΗΣ ΤΟΠΟΘΕΤΗΣΗΣ.

1° ΣΤΑΔΙΟ - ΑΝΑΓΝΩΡΙΣΗ ΤΟΥ ΔΑΠΕΔΟΥ

- Κριτήρια τοποθέτησης: εάν η στήριξή σας είναι υγιής, καθαρή, λεία, ενιαία και χωρίς υγρασία, χωρίς απορρίμματα, ίχνη μπογιάς, χωρίς ρωγμές, απολιπασμένη, με πλήρη αποκονίωση και κανονικά πορώδης, **περάστε απευθείας στο 3ο στάδιο.** Αυτό το προϊόν μπορεί να τοποθετηθεί σε ένα σταθερό πλακίδιο με φλάντζες το ανώτερο 4mm.

- Εάν η στήριξή σας δεν ανταποκρίνεται στα κριτήρια τοποθέτησης ή είναι εμμέσως ασύμβατη για άμεση τοποθέτηση (μαλακό δάπεδο, δάπεδο με επιπλέον πάτωμα …), **το 2ο στάδιο είναι υποχρεωτικό.**

▲ ΣΗΜΑΝΤΙΚΟ

Το θερμαινόμενο δάπεδο πρέπει να είναι σβηστό 48 ώρες πριν την επιπέδωση και να ανάψει σταδιακά 48 ώρες μετά την επίστρωση του δαπέδου, με σταδιακή αύξηση των 5°C ανά 24ωρο.

Μην τοποθετείτε βαριά φορτία (π.χ. εντοιχισμένη κουζίνα) απευθείας πάνω στην επένδυση δαπέδου, αλλά τοποθετήστε την γύρω από το συγκεκριμένο αντικείμενο. Το δάπεδο πρέπει να παραμείνει πλωτό.

2° ΣΤΑΔΙΟ - ΠΡΟΕΤΟΙΜΑΣΙΑ ΤΗΣ ΣΤΗΡΙΞΗΣ

Ο ΤΥΠΟΣ ΤΟΥ ΔΑΠΕΔΟΥ ΣΑΣ…	ΠΡΙΝ ΑΠΟ ΤΗΝ ΤΟΠΟΘΕΤΗΣΗ*
ΝΕΟ ΚΤΙΡΙΑΚΟ ΚΕΛΥΦΟΣ → Ζεύξη σκυροδέματος/ τσιμέντου. Μη λείο ή ακανόνιστο,εντελώς ξηρό (θερμοκρασία ξήρανσης 15 μέρες/cm πάχους)	→ 1. Βάση ανακαίνισης 2. Επίστρωση εκ νέου
ΣΚΛΗΡΟ → Πλακίδιο, Τσιμεντένια τετράγωνα	> 1. Επαλήθευση της σταθερότητας των τετραγώνων 2. Γεμίστε και εξομαλύνετε τους αρμούς πλάτους άνω των 4 χιλιοστών και βάθους άνω των 2 χιλιοστών. Εάν το δάπεδο παρουσιάζει πολλά ελαττώματα, προβλέψτε μια βάση ανακαίνισης και μια επίστρωση εκ νέου
ΜΑΛΑΚΟ → Μοκέτα, δάπεδο με ύφασμα από φυσικές ίνες (σιζάλ, θαλάσσια καλάμια...), δάπεδο βινυλίου (PVC), μουσαμάς	→ 1. Εκρίζωση του υλικού επίστρωσης 2. Απόξεση/Διαβρωτική κόλλα 3. Βάση ανακαίνισης 4. Επίστρωση εκ νέου
Πλωτό δάπεδο → Πολυστρωματικό, δάπεδο laminate, παρκέ ή επένδυση δαπέδου με ξύλο και απομίμηση ξύλου	→ 1. Απόθεση του υλικού επίστρωσης 2. Βάση ανακαίνισης 3. Επίστρωση εκ νέου
ΞΥΛΟ ΚΑΡΦΩΜΕΝΟ Ή ΚΟΛΛΗΜΕΝΟ → Παρκέ καρφωτό ή κολλητό	→ 1. Βεβαιωθείτε για τη σταθερότητα των σανίδων 2. Λείανση 3. Βάση ανακαίνισης 4. Επίστρωση εκ νέου με ίνες

* Τηρείτε πιστά τις οδηγίες των κατασκευαστών για την βάση, την επίστρωση εκ νέου και τον χρόνο ξήρανσης.

3° ΣΤΑΔΙΟ - ΤΟΠΟΘΕΤΗΣΗ ΤΟΥ ΔΑΠΕΔΟΥ

ΕΙΝΑΙ ΚΑΛΟ ΝΑ ΓΝΩΡΙΖΕΤΕ ΟΤΙ

▲ ΣΗΜΑΝΤΙΚΟ

ΓΙΑ ΧΡΩΜΑΤΙΚΗ ΟΜΟΙΟΜΟΡΦΙΑ, ΠΡΕΠΕΙ ΝΑ ΑΝΑΜΕΙΞΕΤΕ ΤΑ ΠΑΚΕΤΑ ΜΕΤΑΞΥ ΤΟΥΣ

Τοποθετήστε την πρώτη σειρά ξεκινώντας από αριστερά.

4° ΣΤΑΔΙΟ - ΣΥΝΤΗΡΗΣΗ

> **Για στεγνή συντήρηση, σαρώστε ή αναρροφήστε** (ακροστόμιο με βουρτσάκι στα εύκαμπτα μάλλινα).
> **Για το πλύσιμο, χρησιμοποιείτε μία υγρή σφουγγαρίστρα με ένα απαλό υγρό καθαριστικό** (μη χρησιμοποιείτε ποτέ υπερβολική ποσότητα νερού).
> **Μη χρησιμοποιείτε ποτέ προϊόντα λείανσης,** κερί, βερνίκι…
> **(*)Μην χρησιμοποιείτε χαλιά με πίσω όψη από καουτσούκ ή λατέξ,** διότι μπορεί να αφήσουν λεκέδες στο δάπεδο σας.