inspire

REPAIRABLE**

5 YEAR Guarantee*

Gerli

EAN CODE:3276007502435
W220230401BK

EAN CODE:3276007502442
W220230401WH

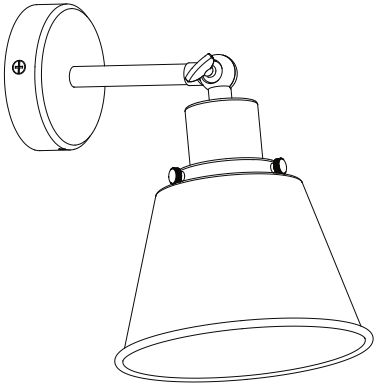

2022/06-V01

FR Notice de Montage - Utilisation - Entretien

ES Instrucciones de Montaje, Utilización y Mantenimiento

PT Instruções de Montagem, Utilização e Manutenção

IT Istruzioni per il Montaggio, l'Uso e la Manutenzione

EL Εγχειρίδιο συναρμολόγησης, χρήσης και συντήρησης

PL Instrukcja Montażu, Użytkowania i Konserwacji

UA Керівництво По Збірці і Експлуатації

RO Manual asamblare, utilizare și întreținere

EN Assembly - Use - Maintenance Manual

Traduction de la version originale du mode d'emploi / Traducción de las Instrucciones originales / Tradução das Instruções Originais / Traduzione delle istruzioni originali / Μετάφραση τωνπρωτότυπωνοδηγιών / Tłumaczenie instrukcji oryginalnej / Переклад оригінальної інструкції / Traducerea instrucțiunilor originale / Original Instructions

Montage / Montaje / Montagem / Montaggio / Συναρμολόγηση / Montaż / Збірка / Montaje / Assembly

Utilisation / Utilización / Utilização / Uso / Χρήση / Użytkowanie / Використовуйте / Utilizare / Use

---

FR : CARACTERISTIQUES TECHNIQUES / ES : CARACTERÍSTICAS TÉCNICAS / PT : CARACTERÍSTICAS TÉCNICAS / IT : CARATTERISTICHE TECNICHE / EL : ΤΕΧΝΙΚΑ ΧΑΡΑΚΤΗΡΙΣΤΙΚΑ / PL : DANE TECHNICZNE / UA : ТЕХНІЦНІ ХАРАКТЕРИКИ / RO : CARACTERISTI TECHICE / DE : TECHNISCHE MERKMALE / EN : TECHNICAL CHARACTERISTICS

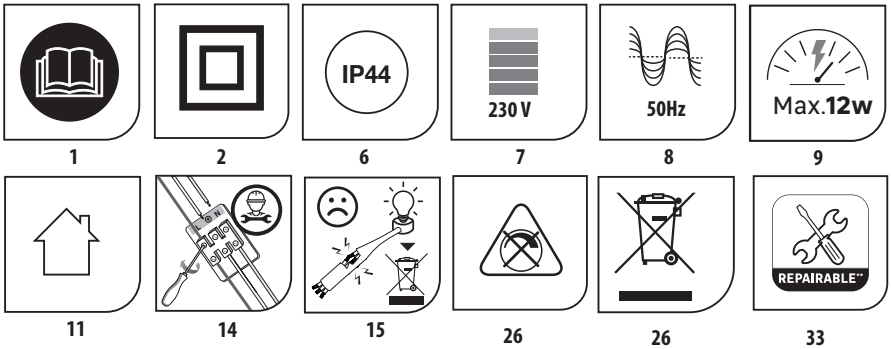

Ref	9
W220230401BK	MAX.12W LEDx1
W220230401WH	MAX.12W LEDx1

A x1

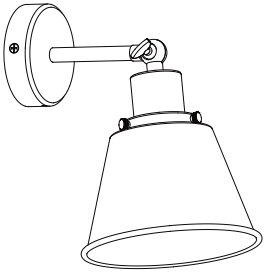

B x2

C 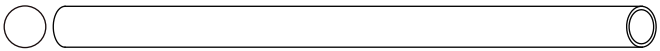 x1

x2 D

x2 E

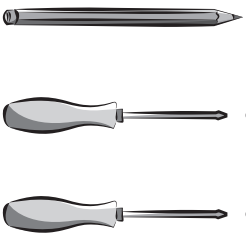

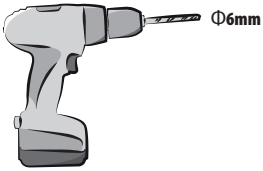

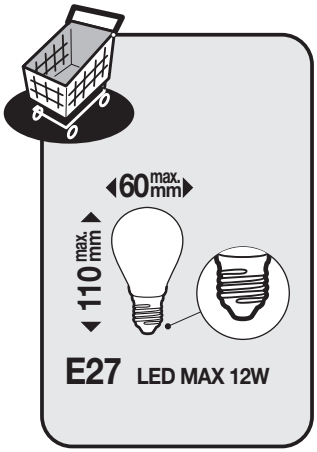

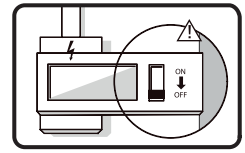

1

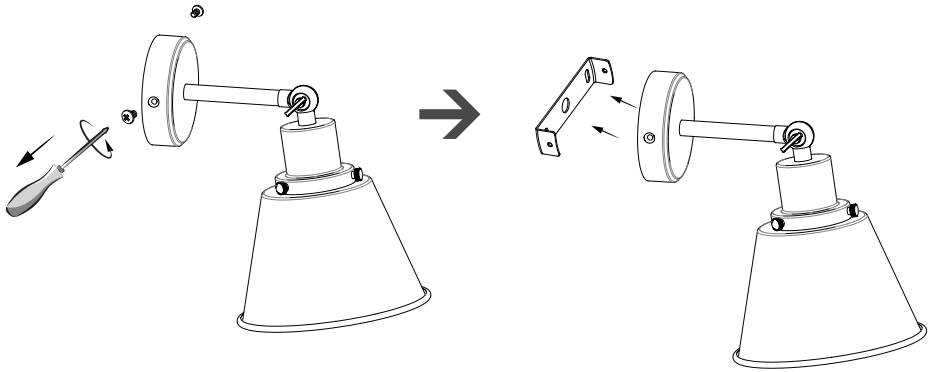

2

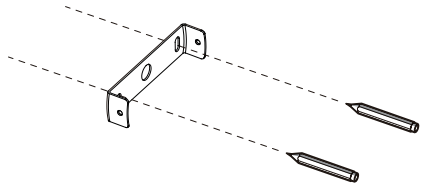

3

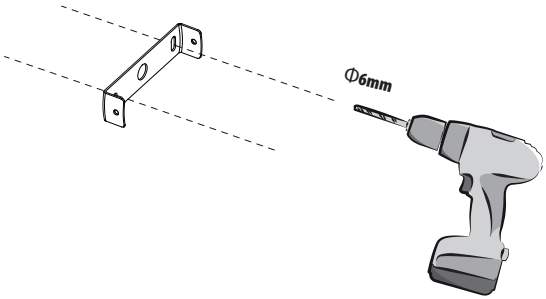

4

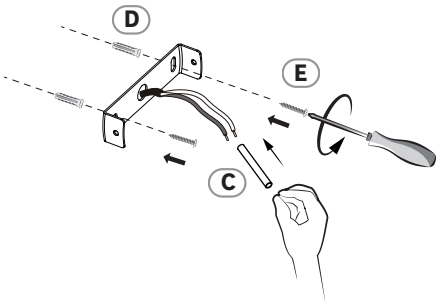

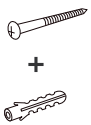

*Utiliser les vis et chevilles adaptées à votre support - Utilice tornillos y tacos adecuados para el soporte - Utilize buchas e parafusos adaptados à superfície de instalação - Utilizzare viti e tasselli adeguati al propio supporto - Χρησιμοποιήστε τις κατάλληλες βίδες και ούπα για τον τοίχο σας - Taşıyıcıya uygun vida ve dübel kullanın - Используйте шурупы/крепления, которые подходят к основанию, к которому они будут крепиться - Використовуйтегвинти та штифти, що підходять для поверхні, на яку Ви монтуєте ролет/жалюзі - Należy korzystać ze śrub i kołków przystosowanych do nośnika - Utilizați şuruburile şi diblurile adecvate suportului dvs - Use screws and dowels suited to your backing.

5

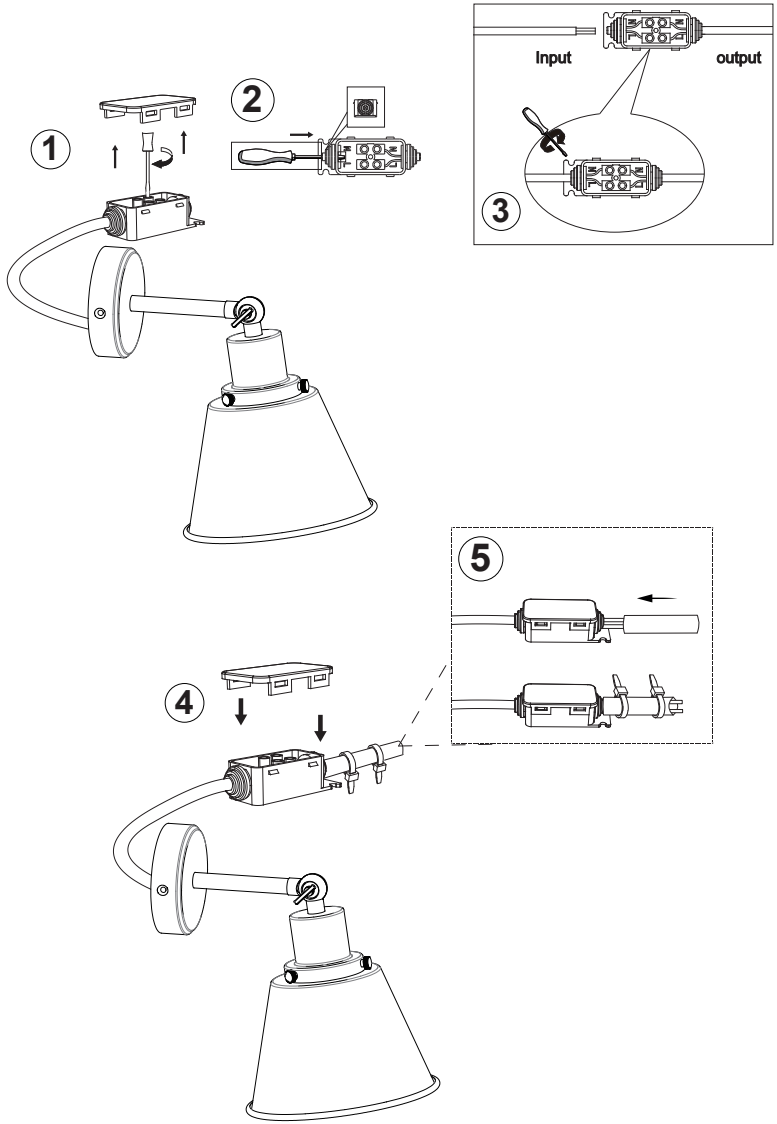

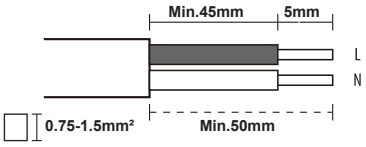

L =Brown/Marron/Marrón/Castanho/Marrone/Καφέ/Brązowy/Коричневий/Maro/Marrom

N =Blue/Bleu/Azul/Azul/Blu/Μπλε/Niebieski/Синій/Albastru/Azul

6

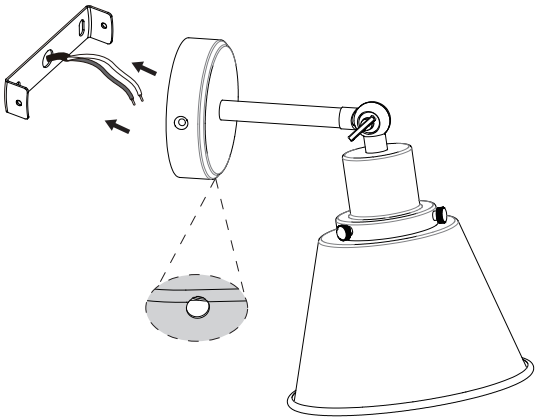

7

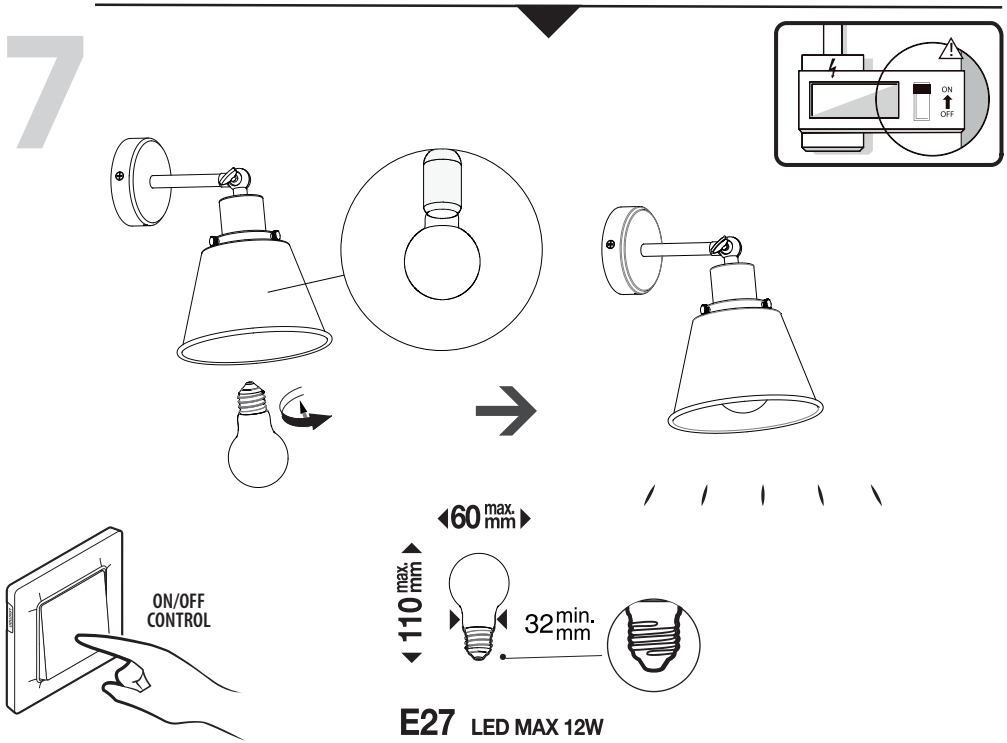
ON
OFF
ON/OFF
CONTROL
60 max. mm
110 max. mm
32 min. mm
E27 LED MAX 12W

1

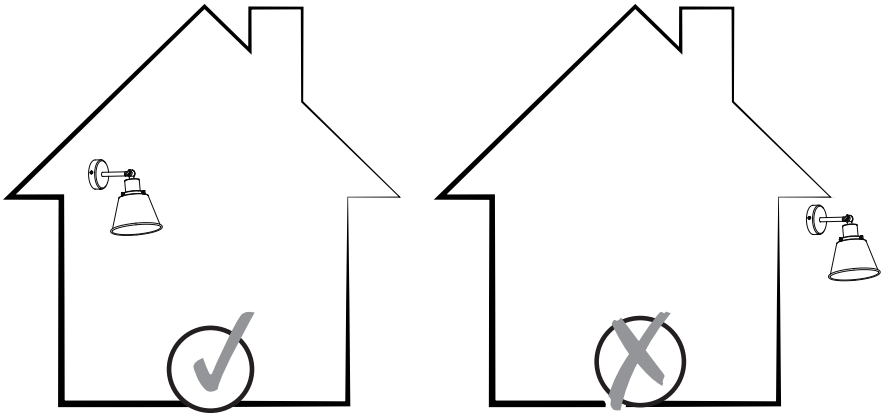

E27 BULB
GLASS COVER

E27 PC BULB

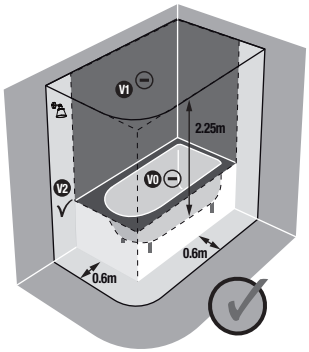

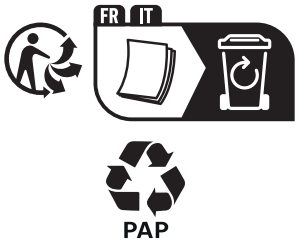

Traduction de la version originale du mode d'emploi / Traducción de las Instrucciones originales / Tradução das Instruções Originais / Traduzione delle istruzioni originali / Μετάφραση τωνπρωτότυπωνοδηγιών / Tłumaczenie instrukcji oryginalnej / Переклад оригінальної інструкції / Traducerea instrucțiunilor originale / Original Instructions

Made in China 2022

Крана похождення: Китай

ADEO Services - 135 Rue Sadi Carnot - CS 00001- 59790 RONCHIN - France

ТОВ «Леруа Мерлен Україна»,вул. Полярна 17а, м. Київ 04201, Україна

Imported by Adeo South Africa (PTY) LTD T/A Leroy Merlin Leroy Merlin Greenstone Store - Corner Blackrock Street and Stoneridge Drive, Greenstone Park Ext 2, Edenvale, 1610 Johannesburg, Gauteng, South Africa

Виробник: ТОВ "Адео Сервсез С.А.", вул. Сад Карно, CS 00001, 59790 Роншен, Франція.

Importer information when the importer is Leroy Merlin Ukraine. мпортер: ТОВ "Леруа Мерлен Украна", 04201 Украна, м.Кив, вул. Полярна 17А, +380 44 498 46 00.
мпортер прийма претенз вд споживачв щодо товару, а також проводить його еремонт, технчне гарантйне обслуговуваня