inspire

5 YEAR Guarantee*

NEMA

EAN : 3276007574265
REF : 85686251

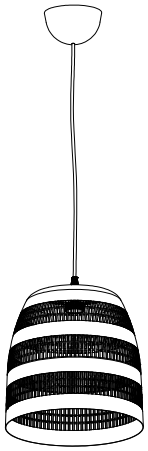

2/2

2022/11-V01

- FR Manuel d'Instructions
- ES Manual de Instrucciones
- PT Manual de Instruções
- IT Manuale di Istruzioni
- EL Εγχειρίδιο Οδηγιών
- PL Instrukcją Obsługi
- UA Інструкція З Експлуатації
- RO Manual de Instrucţiuni
- BR Manual de Instruções
- DE Anleitung Handbuch
- EN Instructions Manual

*Année de garantie /años de garantía / Ano de garantia / Anno di garanzia / Έτος εγγύησης / Rok gwarancji / Гарантіяроків / Anul de garanţie / Ano de garantia/ Jahr der Garantie / Year of guarantee
** réparable / reparable / reparável / riparabile / σπιθμήθριο / naprawiany / ремонтний / reparabil / reparaturfähig / repairable

Montage / Montaje / Montagem / Montaggio / Συναρμολόγηση / Montaż / Збірка / Ansamblu / Montaje / Montage / Assembly

Utilisation / Utilización / Utilização / Uso / Χρήση / Użytkowanie / Використовуйте / Utilizați /Utilizare / Verwenden Sie / Use

1 /2

FR : CARACTERISTIQUES TECHNIQUES / ES : CARACTERÍSTICAS TÉCNICAS / PT : CARACTERÍSTICAS TÉCNICAS / IT : CARATTERISTICHE TECNICHE / EL : ΤΕΧΝΙΚΑ ΧΑΡΑΚΤΗΡΙΣΤΙΚΑ / PL : DANE TECHNICZNE / UA : ТЕХНІЦНІ ХАРАКТЕРИКИ / RO : CARACTERISTI TECHICE / DE : TECHNISCHE MERKMALE / EN : TECHNICAL CHARACTERISTICS

IP20 | 110-240V | 50-60Hz

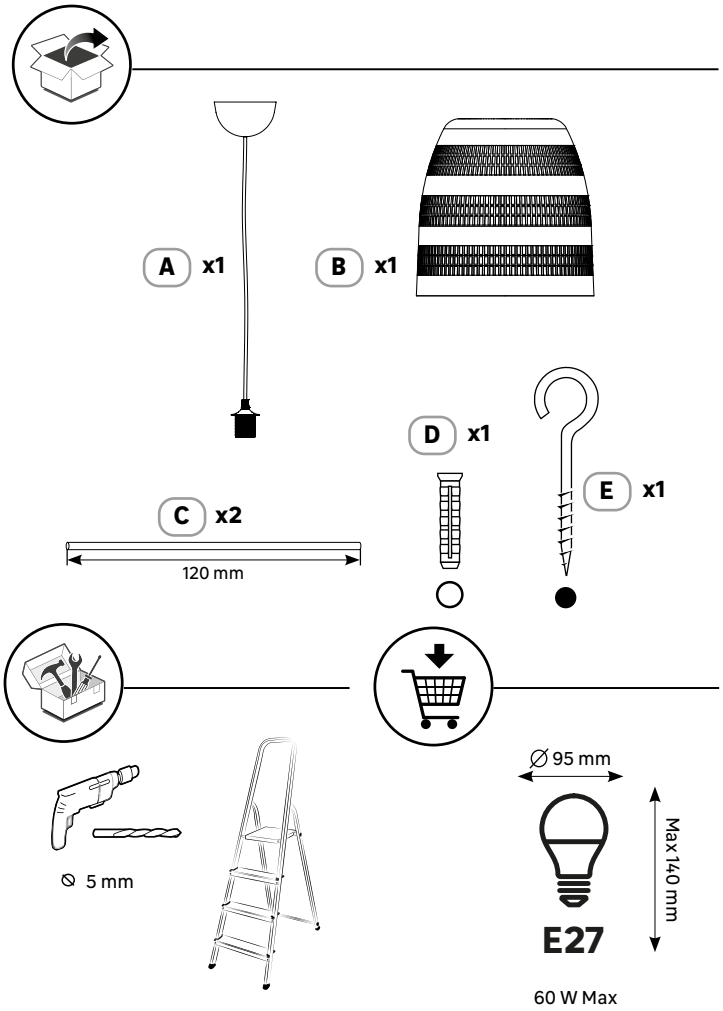

Ce produit est recyclable. S'il ne peut plus être utilisé, veuillez l'apporter dans un centre de recyclage de déchets.
Este producto es reciclable. Si ya no se puede usar, llévelo a un centro de reciclaje de residuos.
Este produto é reciclável. Se deixar de o utilizar, entregue-o num centro de reciclagem de resíduos.
Questo prodotto può essere riciclato. Se deve essere smaltito, portatelo presso un centro di riciclaggio.
Αυτό το προϊόν είναι ανακυκλώσιμο. Εάν δεν μπορεί πλέον να χρησιμοποιηθεί, μεταφέρετε την σε κάποιο κέντρο ανακύκλωσης.
Ten produkt podlegający jest recyklingowi, kiedy przestaje być użytkowany należy dostarczyć go do punktu zbiórki odpadów.
Цей продукт може перероблятися. Якщо воно більше не є придатне для використання, здайте його в утилізаційний центр.
Acest produs este reciclabil. Dacă nu mai poate fi folosit, vă rugăm să îl aduceţi într-un centru de reciclare a deşeurilor.
Este produto é reciclável. Se não puder mais ser usado, descarte em um centro de reciclagem de resíduos.
Dieses Produkt ist recyclebar. Wenn es nicht mehr verwendet werden kann, bringen Sie es bitte zum Recycling-Center.
This product is recyclable. If it cannot be used anymore, please take it to waste recycling centre.

PAP

Traduction de la version originale du mode d'emploi / Traducción de las instrucciones originales/Tradução das instruções Originais/ Traduzione delle istruzioni originali / Μετάφραση πωπρωτότυπωνοδηγιών / Tłumaczenie instrukcji oryginalnej / Перекладпоригінальної інструкції / Traducere-rea instrucţiunilor originale/ Traduções instruções Originais / Original Instructions.

Made in Vietnam
Країна походження: В'єтнам

EU ADEO Services - 135 Rue Sadi Carnot - CS00001 - 59790 RONCHIN - FRANCE

UA Виробник : ТОВ «Адео Сервісез С.А.», вул. Саді Карно, CS 00001, 59790 Рошен.
Фірмаімпортер: ТОВ «Перша Мерпен Україна», 04201 Україна, м.Київ, вул. Тонарна 17А, +380 44 498 46 00. Імпортер приймає претензії від споживачів щодо товарів, а також проводить його ремонт, технічне і гарантійне обслуговування.

ZA Imported by Adeo South Africa (Pty) LTD T/A Leroy Merlin, hosted in Leroy Merlin Fourways Store 35 Roos Street, Witkoppen Ext 97, Sandton, 2191 Johannesburg, Gauteng, South Africa. Tel: +27 10 493 8000 Email: contact@leroymerlin.co.za.

BR IMPORTADO E DISTRIBUIDO POR: LEROY MERLIN COMPANHIA BRASILEIRA DE BRICOLAGEM CNPJ: 01.438.784/0001-05Rua Pascoal Pais, n.° 525, 6º andar, cj 61 a 64 - Vila Cordeiro, São Paulo - SP CEP: 04581-060 CALM (Central de Atendimento Leroy Merlin) Capitais 4020-5376 Demais Regiões 0800-0205376

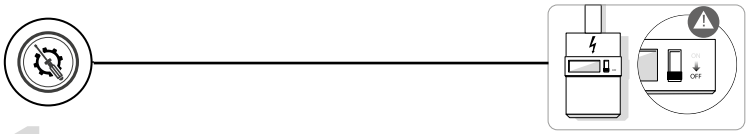

1

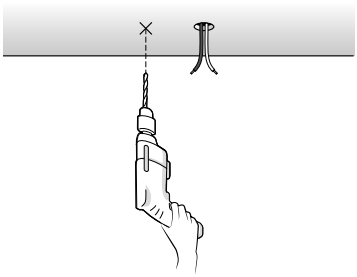

2

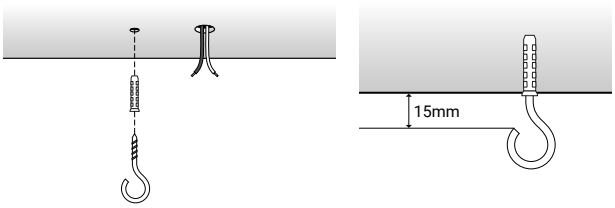

3

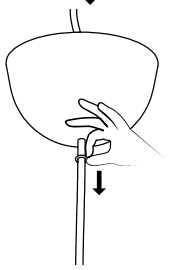

4

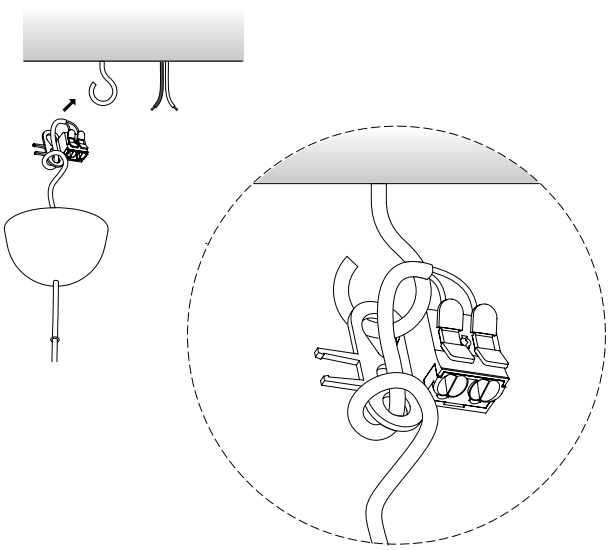

5

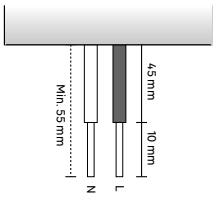

N =Bleu/Azul/Azul/Blu/Μπλε/Niebieski/Синій/Albastru/Blau/**Blue**

L =Marron/Marrón/Castanho/Marrone/Καφέ/Brązowy/ Коричневий/Maro/Marrom/Braun/**Brown**

6

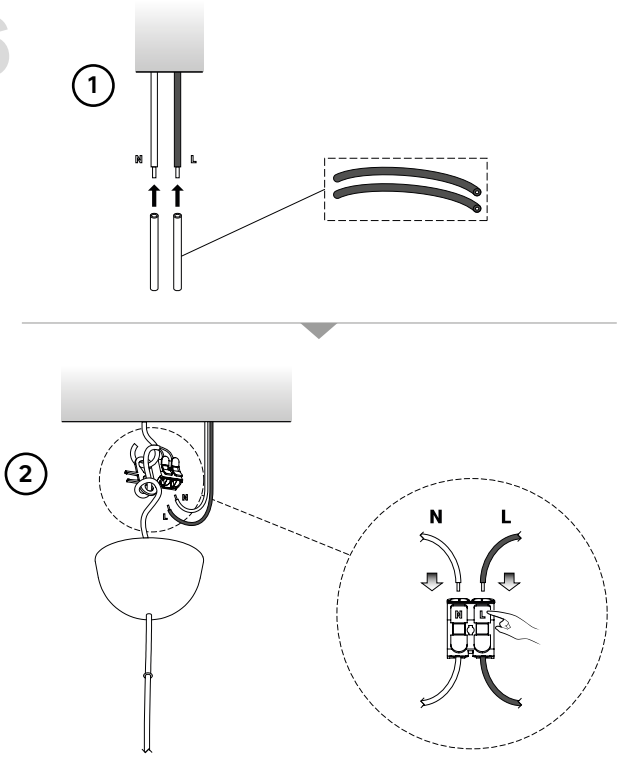

7

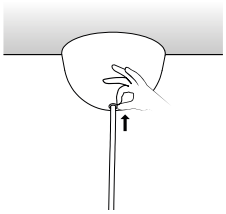

8

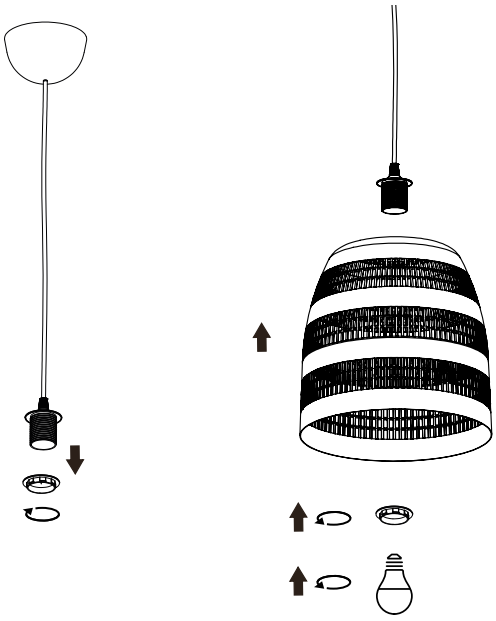
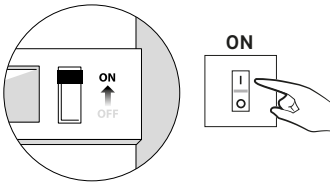
9