inspire

275006922

7 YEAR Guarantee*

BAMA

EAN : 3276007577921

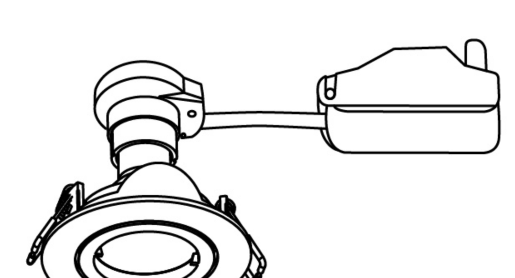

2/2

20XX-XX-VXX

FR Manuel d'Instructions
ES Manual de Instrucciones
PT Manual de Instruções
IT Manuale di Istruzioni
EL Εγχειρίδιο Οδηγιών
PL Instrukcją Obsługi
UA Інструкція З Експлуатації
RO Manual de Instrucţiuni
DE Anleitung Handbuch
EN Instructions Manual

*Année de garantie /años de garantía / Ano de garantia / Anno di garanzia / Έτος εγγύησης / Rok gwarancji / Гарантія років / Anul de garanție / Ano de garantia/ Jahr der Garantie / Year of guarantee
** réparable / reparable / reparável / riparabile / διορθώσιμος / naprawiany / ремонтний / reparabil / reparaturfähig / repairable

FR Ce produit est recyclable. S'il ne peut plus être utilisé, veuillez l'apporter dans un centre de recyclage de déchets.
ES Este producto es reciclable. Si ya no se puede usar, llévelo a un centro de reciclaje de residuos.
PT Este produto é reciclável. Se deixar de o utilizar, entregue-o num centro de reciclagem de resíduos.
IT Questo prodotto può essere riciclato. Se deve essere smaltito, portalo presso un centro de reciclaggio.
EL Αυτό το προϊόν είναι ανακυκλώσιμο. Εάν δεν μπορεί πλέον να χρησιμοποιηθεί, μεταφέρετε την σε κάποιο κέντρο ανακύκλωσης απορριμμάτων.
PL Ten produkt poddawany jest recyklingowi, kiedy przestaje być użyteczny należy dostarczyć go do punktu zbiórki odpadów.
UA Цей продукт може перероблятися. Якщо воно більше не є придатне для використування, здайте його в утилізаційний центр.
RO Aceast produs este reciclabil. Dacă nu mai poate ti folosit, vă rugăm să il aduceţi într-un centru de reciclare a deşeurilor.
BR Este produto é reciclável. Se não puder mais ser usado, descarte em um centro de reciclagem de resíduos.
DE Dieses Produkt ist recycelbar. Wenn es nicht mehr verwendet werden kann, bringen Sie es bitte zum Recycling-Center.
EN This product is recyclable. If it cannot be used anymore, please take it to waste recycling centre.

FR IT

PAP

Traductionde la version originale du mode d'emploi / Traducción de las Instruccionesoriginales/Tradução das Instruções Originais/ Traduzione delle istruzioni originali / Μετάφραση τωνπρωτότυπωνοδηγιών / Tłumaczenie instrukcji oryginalnej / Перекладоригінальної інструкції / Traducerea instrucţiunilor originale/ Traduçãodas Instruções Originais / Original-Anleitung / Original Instructions.

Made in China
Країна походження: Китай

EU ADEO Services - 135 Rue Sadi Carnot - CS00001 - 59790 RONCHIN - FRANCE

UA Виробник: ТОВ "Адео Сервісез С.А.", вул. Саді Карно, CS 00001, 59790 Роншен, Франція.Імпортер: ТОВ "Леруа Мерлен Україна", 04201 Україна, м.Київ, вул. Полярна 17А, +380 44 498 46 00. Імпортер приймає претензії від споживачів щодо товару, а також проводить його еремонт, технічне і гарантійне обслуговування

ZA Imported by Adeo South Africa (PTY) LTD T/A Leroy Merlin, Hosted in Leroy Merlin Fourways Store 35 Roos Street, Witkoppen Ext 97, Sandton, 2191 Johannesburg, Gauteng, South Africa. Tel: +27 10 493 8000 Email: contact@leroymerlin.co.za.

Montage / Montaje / Montagem / Montaggio / Συναρμολόγηση / Montaż / Збірка / Montaj / Assembly

FR : CARACTERISTIQUES TECHNIQUES / ES : CARACTERÍSTICAS TÉCNICAS / PT : CARACTERÍSTICAS TÉCNICAS / IT : CARATTERISTICHE TECNICHE / EL : ΤΕΧΝΙΚΑ ΧΑΡΑΚΤΗΡΙΣΤΙΚΑ / PL : DANE TECHNICZNE / UA : / RO : CARACTERISTI TECHICE / DE : TECHNISCHE MERKMALE / EN : TECHNICAL CHARACTERISTICS

1/2

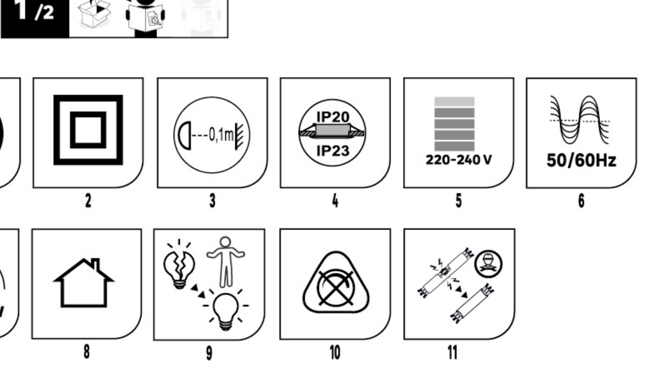

Référence Produit	Forme de l'ampoule	Tension nominale	Fréquence nominale	Puissance nominale	
H3-DT15B MWH NW CLA	GU10	AC220-240V	50/60Hz	MAX.10W LEDx3	75mm

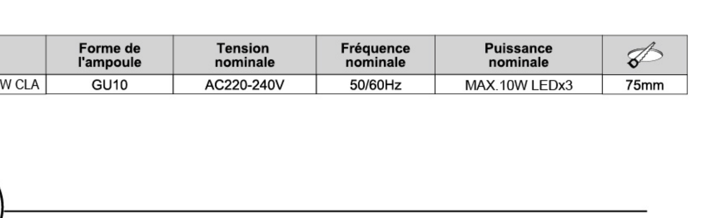

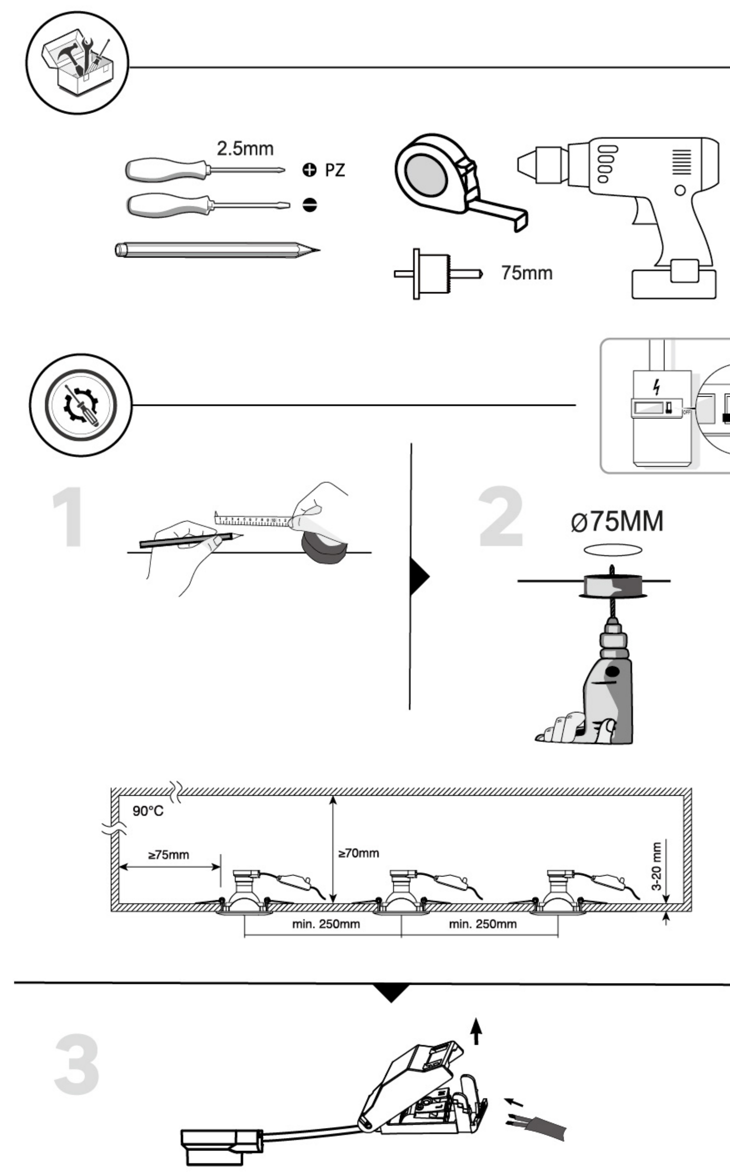

N =Bleu/Azul/Azul/Blu/Μπλε/Niebieski/Синій/Albastru/Blau/**Blue**
L =Marron/Marrón/Castanho/Marrone/Καφέ/Brązowy/Коричневий/Maro/Marrom/Braun/**Brown**

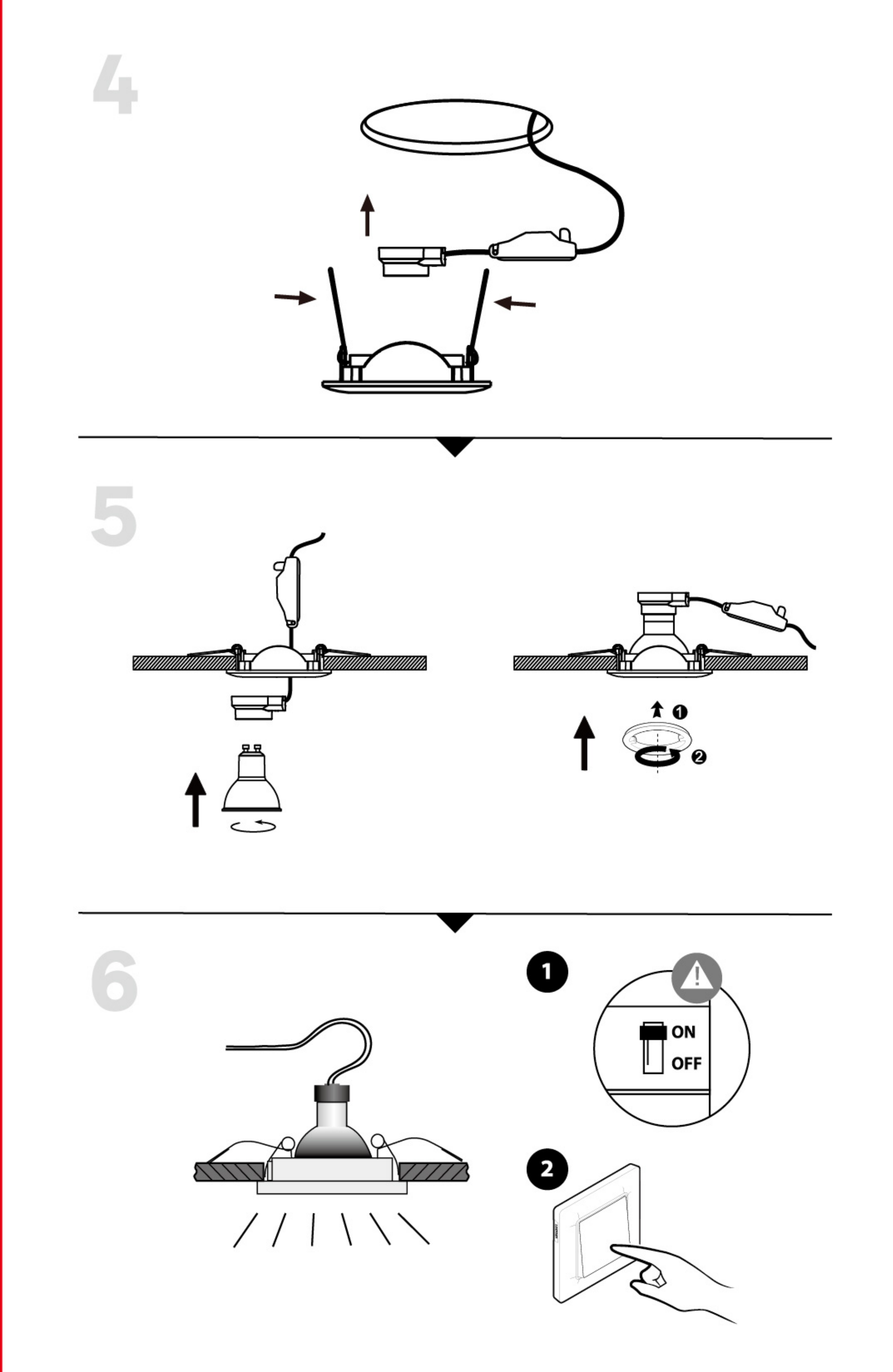

ITALIANO - IT

Cirazie per aver acquistato questo prodotto. Vi raccomandiamo di leggere attentamente il manuale di installazione, utilizzo e manutenzione. Questo prodotto è stato progettato per offrirvi la massima soddisfazione.
Per ricevere assistenza, il persona le del punto vendita è a vostra disposizione.

Istruzioni generali di sicurezza

Leggere attentamente il presente manuale di utilizzo prima di utilizzare l'apparecchio a muro e conservarlo per successive consultazioni o qualora occorra trasmetterlo a terzi.

AVVERTENZA: quando si utilizzano apparecchi elettrici, rispettare le precauzioni di sicurezza di base al fine di ridurre i rischi di incendio, di scosse elettriche e di ferite fisiche..

1) Istruzioni generali
Verificare che le specifiche elettriche di questo apparecchio di illuminazione siano compatibili con la vostra installazione.

AVVERTENZA: disattivare l'alimentazione prima dell'assemblaggio, della manutenzione, della sostituzione della lampadina o della pulizia. Rimuovere il fusibile o impostarlo su OFF e bloccarlo, in modo che non possa essere riattivato.

Prima di effettuare i fori per il fissaggio, prestare attenzione a evitare i cavi o le tubazioni nascosti nella parete.

Simboli di avvertenza

Il presente documento «1» contiene tutte le caratteristiche tecniche e le diverse definizioni potenzialmente applicabili al prodotto sotto forma di pittogrammi, conformemente agli standard internazionali e di sicurezza. Non tutte queste caratteristiche sono applicabili al prodotto che avete scelto. Nel manuali di istruzioni «2» del prodotto troverete quelli applicabili al prodotto da voi scelto.

1. Leggere attentamente le istruzioni.
2. Classe di Sicurezza II. Questa lampada è doppiamente isolata e potrebbe non essere collegata a un conduttore di protezione.
3. AVVERTENZA: Distanza minima tra la lampada e qualsiasi oggetto illuminato (xx metro).
4. Indice di protezione IPXX
5. Tensione nominal xxxV
6. Frequenza nominal xx/xxHz
7. Potenza nominal Max.xxW
8. Questa lampada è destinata all'uso in interni
9. La sorgete luminosa può essere sostituita dall'utilizzatore finale.
10. Non dimmerabile
11. Attenzione: per evitare ogni tipo di rischio, se il cavo flessibile esterno di questo apparecchio di illuminazione è danneggiato, potrà essere sostituito esclusivamente dal fabbricante, da un centro di assistenza riconosciuto o da una persona qualificata.

Protezione dell'ambiente

ATTENZIONE!
Le apparecchiature elettriche non devono essere smaltite insieme ai rifiuti domestici. Devono essere portate in un punto di raccolta rifiuti comunale per lo smaltimento ecosostenibile in conformità alle normative locali. Rivolgersi alle proprie autorità locali o al fornitore per informazioni riguardanti il riciclaggio del prodotto. Il materiale d'imballaggio è riciclabile. Smaltire il materiale d'imballaggio in modo ecosostenibile e renderlo disponibile per il servizio di raccolta dei materiali riciclabili.

Manutenzione / Pulizia

Scollegare dall'alimentazione prima della manutenzione o della pulizia.
Le riparazioni devono essere eseguite esclusivamente da personale qualificato e con ricambi originali.
Una riparazione inadeguata potrebbe comportare un pericolo significativo.
Utilizzare sempre lampadine conformi alle specifiche indicate nel presente manuale.
AVVERTENZA: l'uso di qualsiasi accessorio non specificato nel presente manuale può comportare un rischio di lesioni
Avvertenza: da installare solo fuori dalla portata delle braccia.

Garanzia

1. DURATA DELLA GARANZIA
La garanzia legale generale si applica, in base ai testi in vigore nel vostro Paese, dalla consegna dei beni e previa presentazione della ricevuta come prova di acquisto.
2. APPLICAZIONE DELLA GARANZIA :
Ai fini dell'applicazione della garanzia, il prodotto deve essere installato, usato e manutenuto in conformità con le linee guida contenute nel Manuale di istruzioni.
Seguono esempi di tali esclusioni (l'elenco non è completo, contattate il distributore se necessitate di una valutazione della vostra situazione):
- sistema di alimentazione elettrica difettoso presso il luogo di installazione del prodotto
- danni derivanti da impatto ambientale: sovratensioni, fluttuazioni della corrente o della rete elettrica, umidità, calore, polvere, superfici ossidate, corrosione in zone costiere, temperature estreme, ecc.
- montaggio e installazione del prodotto inadeguata così come la configurazione delle impostazioni
- manutenzione inadeguata del prodotto e delle sue componenti
- usura naturale del prodotto o delle sue componenti a causa del loro utilizzo abituale
- uso improprio del prodotto o delle sue componenti
- integrazioni o modifiche non autorizzate del prodotto o delle sue componenti
- danni meccanici derivanti da uso improprio, rottura, incidente o riparazione non autorizzata del prodotto o delle sue componenti
- danni causati da imballaggio e spedizione impropri del prodotto durante il reso del prodotto o delle sue componenti
- perdita di accessori inclusi con il prodotto
- componenti soggetti a consumo, come batterie e lampadine ad esempio, che possono essere sostituiti, sono anch'essi esclusi dalle richieste di prestazioni in garanzia
3. DOMANDE E RECLAMI
In caso di domande o se riscontrate problemi in relazione all'uso del prodotto, alle prestazioni o all'aspetto dello stesso, siete pregati di contattare il vostro distributore utilizzando le informazioni di contatto che troverete sulla ricevuta di acquisto.
Questo prodotto contiene 3 sorgente luminosa di classe di efficienza energetica A.

ΕΛΛΗΝΙΚΑ - EL

Ευχαριστούμε για την αγορά σας αυτού του προϊόντος . Σας συμβουλεύουμε να διαβάσετε προσεκτικά τις οδηγίες εγκατάστασης, χρήσης και συντήρησης. Σχεδιάσαμε αυτόκινοποίηση.Αν χρειάζεστε βοήθεια, η ομάδα του καταστήματος από το οποίο αγοράσατε το προϊόν είναι στη διάθεσή σας

Γενικές συστάσεις ασφαλείας

Διαβάστε προσεκτικά αυτό το εγχειρίδιο χρήσης πριν χρησιμοποιήσετε τη συσκευή, και διατηρήστε το για να μπορείτε να ανατρέξετε αργότερα και εάν χρειαστεί να το μεταβιβάσετε σε τρίτους.

ΠΡΟΕΙΔΟΠΟΙΗΣΗ: όταν χρησιμοποιείτε ηλεκτρικές συσκευές, τηρείτε τις βασικές συστάσεις ασφαλείας ώστε να μειώσετε τον κίνδυνο πυρκαγιάς, ηλεκτροπληξίας και σωματικού τραυματισμού..

1) Γενικές συστάσεις
Ελέγξτε αν οι ηλεκτρικές προδιαγραφές αυτού του φωτιστικού ανταποκρίνονται στην εγκατάστασή σας..

ΠΡΟΕΙΔΟΠΟΙΗΣΗ: Η ηλεκτρική παροχή πρέπει να διακόπτεται πριν την τοποθέτηση, τη συντήρηση,
την αλλαγή λαμπτήρα ή τον καθαρισμό. Αφαιρέστε την ασφάλεια ή γυρίστε την ασφάλεια στη θέση
OFF και προστατέψτε την από τυχόν επανενεργοποίηση.

Απαιτείται προσοχή όταν ανοίγετε τρύπες για τα εξαρτήματα στερέωσης, προκειμένου να αποφύγετε υπάρχουσες καλωδιώσεις ή σωληνώσεις οι οποίες δεν φαίνονται.

Προειδοποιητικά σύμβολα

Το έγγραφο «1» περιλαμβάνει όλα τα τεχνικά χαρακτηριστικά και τους διάφορους ορισμούς οι οποίοι ενδέχεται να ισχύουν για το προϊόν με τη μορφή εικονογραμμάτων, σύμφωνα με τα διεθνή πρότυπα και τα πρότυπα ασφαλείας. Το προϊόν που επιλέξατε δεν διαθέτει όλα τα αναφερόμενα χαρακτηριστικά. Τα διαθέσιμα χαρακτηριστικά περιλαμβάνονται στο εγχειρίδιο οδηγιών «2» του προϊόντος.

1. Διαβάστε προσεκτικά τις οδηγίες.
2. Κατηγορία ασφαλείας II. Αυτή η λάμπα έχει διπλή μόνωση και δεν μπορεί να συνδεθεί με προστατευτικό αγωγό.
3. ΠΡΟΕΙΔΟΠΟΙΗΣΗ:ελάχιστη απόσταση ανάμεσα στο φωτιστικό και οποιοδήποτε φωτιζόμενο αντικείμενο (xx μέτρα).
4. Δείκτης Προστασίας IPXX
5. Ονομαστική τάση xxxV
6. Ονομαστική συχνότητα xx/xxHz
7. Ονομαστική ισχύς Max.xxW
8. Αυτό το φωτιστικό προορίζεται για εσωτερική χρήση
9. Δυνατότητα αντικατάστασης της φωτεινής πηγής από τον τελικό χρήστη
10. Χωρίς δυνατότητα ρύθμισης της έντασης φωτισμού
11. Προειδοποίηση: αν το εξωτερικό εύκαμπτο περίβλημα ή το καλώδιο του φωτιστικού έχει υποστεί ζημιά, η αντικατάστασή του θα πρέπει να ανατίθεται αποκλειστικά στον κατασκευαστή, στον αντιπρόσωπό του ή σε εξειδικευμένο τεχνικό, προκειμένου να αποφεύγονται τυχόν κίνδυνοι.

Προστασία του περιβάλλοντος

ΠΡΟΣΟΧΗ!
Τα ηλεκτρικά προϊόντα δεν πρέπει να απορρίπτονται μαζί με τα οικιακά απορρίμματα. Πρέπει να μεταφέρονται σε κοινοτικό σημείο συλλογής ώστε να απορρίπτονται με τρόπο φιλικό προς το περιβάλλον, σύμφωνα με τους τοπικούς κανονισμούς. Επικοινωνήστε με τις τοπικές αρχές ή το κατάστημα πώλησης για πληροφορίες σχετικά με την ανακύκλωση. Το υλικό συσκευασίας είναι ανακυκλώσιμο. Απορρίπτετε τη συσκευασία με τρόπο φιλικό προς το περιβάλλον σε κατάλληλα σημεία συλλογής ανακυκλώσιμων υλικών.

Συντήρηση / Καθάρισμα

Αποσυνδέστε τη συσκευή από το ηλεκτρικό δίκτυο πριν από τη συντήρηση ή τον καθαρισμό.
Οι επισκευές θα πρέπει να εκτελούνται μόνο από αρμόδια άτομα και με χρήση γνήσιων ανταλλακτικών.
Οι ακατάλληλες επισκευές μπορούν να προκαλέσουν σοβαρό κίνδυνο.
Χρησιμοποιείτε πάντοτε λαμπτήρες σύμφωνα με τις προδιαγραφές που αναφέρονται στο εγχειρίδιο.
ΠΡΟΕΙΔΟΠΟΙΗΣΗ: Η χρήση οποιουδήποτε εξαρτήματος το οποίο δεν καθορίζεται στο εγχειρίδιο ενδέχεται να ενέχει κίνδυνο προσωπικού τραυματισμού.
Προειδοποίηση: πρέπει να τοποθετείται μόνο έξω από τα όπλα.

Εγγύηση

1. ΔΙΑΡΚΕΙΑ ΕΓΓΥΗΣΗΣ
Η γενική νόμιμη εγγύηση εφαρμόζεται σύμφωνα με τις ισχύουσες διατάξεις στη χώρα σας και καλύπτει τα προϊόντα από την παράδοση τους και την έκδοση του νόμιμου παραστατικού αγοράς.
2. ΙΣΧΥΣ ΤΗΣ ΕΓΓΥΗΣΗΣ :
Για να ισχύει η εγγυητική κάλυψη, το προϊόν πρέπει να έχει εγκατασταθεί, χρησιμοποιηθεί και συντηρηθεί σύμφωνα με τις οδηγίες του εγχειριδίου χρήσης.
Παρακάτω ακολουθούν παραδείγματα εξαιρέσεων από την εγγύηση (η λίστα είναι ενδεικτική, επικοινωνήστε με το κατάστημα πώλησης για εκτίμηση της κατάστασης του προϊόντος σας):
- Ελαττωματικό ηλεκτρικό σύστημα παροχής στον χώρο εγκατάστασης του προϊόντος
- Οποιαδήποτε βλάβη προκύπτει από περιβαλλοντικές επιδράσεις: υπερτάσεις, διακυμάνσεις έντασης ρεύματος ή κεντρικής παροχής, υγρασία, θερμότητα, σκόνη, οξειδωμένες επιφάνειες, διάβρωση σε παραθαλάσσια μέρη, ακραίες θερμοκρασίες κλπ.
- Ακατάλληλη συναρμολόγηση και εγκατάσταση του προϊόντος, καθώς και λάθος επιλογή ρυθμίσεων
- Ακατάλληλη συντήρηση του προϊόντος και των εξαρτημάτων του
- Φυσική φθορά του προϊόντος ή των εξαρτημάτων του λόγω εκτεταμένης χρήσης
- Διαφορετική χρήση του προϊόντος ή των εξαρτημάτων του από την προβλεπόμενη
- Μη εγκεκριμένες προσθήκες ή τροποποιήσεις στο προϊόν ή τα εξαρτήματά του
- Οποιαδήποτε μηχανική βλάβη η οποία οφείλεται σε κακό χειρισμό, θραύση, ατύχημα ή μη εγκεκριμένη επισκευή του προϊόντος και των εξαρτημάτων του
- Οποιαδήποτε βλάβη η οποία οφείλεται σε ακατάλληλη συσκευασία και αποστολή του προϊόντος κατά την επιστροφή του προϊόντος ή των εξαρτημάτων του
- Απώλεια των αξεσουάρ που συνοδεύουν το προϊόν
- Οποιαδήποτε αναλώσιμα μέρη, όπως για παράδειγμα μπαταρίες και λαμπτήρες, που μπορούν να αντικατασταθούν, εξαιρούνται επίσης από την εγγύηση
3. ΕΡΩΤΗΣΕΙΣ ΚΑΙ ΑΞΙΩΣΕΙΣ
Αν έχετε ερωτήσεις ή αντιμετωπίζετε προβλήματα με τη χρήση του προϊόντος, την απόδοσή του ή την εμφάνισή του, μπορείτε να επικοινωνήσετε με το κατάστημα πώλησης χρησιμοποιώντας τα στοιχεία επικοινωνίας που θα βρείτε στην απόδειξη αγοράς.
Αυτό το προϊόν περιέχει 3 φωτός κατηγορίας ενεργειακής απόδοσης A.

POLSKI - PL

Dziękujemy za zakup tego produktu. Zalecamy zapoznanie się z instrukcją instalacji, użytkowania i konserwacji. Stworzyliśmy ten markowy produkt, aby spełnić wszystkie Twoje oczekiwania.
W razie potrzeby pracownicy naszego sklepu chętnie służą pomocą i są do Państwa dyspozycji.

Ogólne zalecenia bezpieczeństwa

Przeczytać uważnie instrukcję obsługi przed użyciem urządzenia i zachować ją w celu umożliwienia skorzystania z niej w przyszłości lub przekazania osobom trzecim.

OSTRZEŻENIE: podczas użytkowania urządzeń elektrycznych, należy zawsze przestrzegać podstawowych zaleceń bezpieczeństwa w celu ograniczenia ryzyka pożaru, porażenia prądem elektrycznym i obrażeń ciała..

1) Zalecenia ogólne
Należy sprawdzić, czy specyfikacje elektryczne urządzenia oświetleniowego są kompatybilne z wykorzystywaną instalacją.

AVVERTENZA: disattivare l'alimentazione prima dell'assemblaggio, della manutenzione, della sostituzione della lampadina o della pulizia. Rimuovere il fusibile o impostarlo su OFF e bloccarlo, in modo che non possa essere riattivato.

Podczas wiercenia otworów należy uważać na jakiekolwiek ewentualne przewody lub rury, które mogą być niewidoczne.

Symbole ostrzegawcze

Niniejszy dokument „1" zawiera wszystkie parametry techniczne i definicje, które mogą mieć potencjalnie zastosowanie do produktu. Są one przedstawione w postaci piktogramów, zgodnie z normami międzynarodowymi oraz normami bezpieczeństwa. Nie wszystkie te cechy mają zastosowanie do wybranego produktu. W instrukcji obsługi „2" produktu określono, które z nich mają do niego zastosowanie.

1. Przeczytac uwaznie instrukcje
2. Klasa ochrony II. Lampa jest wyposażona w podwójną izolację i nie musi być łączona z kablem ochronnym.
3. OSTRZEŻENIE: odległosc minimalna miedzy lampa i oswietlanym obiektem (xx metra).
4. Wskaznik zabezpieczenia IPXX
5. Napiecie nominalne xxxV
6. Czestotliwosc nominalna xx/xxHz
7. Moc nominalna Max.xxW
8. Lampa jest przeznaczona do użytku wewnętrznego
9. Źródło światła może być wymieniane przez użytkownika końcowego.
10. Może działać ze ściemniaczem.
11. Ostrzeżenie: aby uniknąć jakiegokolwiek zagrożenia, w razie uszkodzenia kabla lub przewodu zasilającego, musi on zostać wymieniony na nowy przez producenta, pracownika jego serwisu naprawczego lub inną osobę posiadającą identyczne kwalifikacje.

Ochrona środowiska

UWAGA!
Produkty elektryczne nie mogą być wyrzucane ze zwykłymi śmieciami domowymi. Należy odnieść je do odpowiednich punktów zbiórki w celu przeznaczenia do utylizacji w sposób zgodny z miejscowymi przepisami dotyczącymi ochrony środowiska. Należy skontaktować się z odpowiednią instytucją samorządu lokalnego lub ze sklepem, aby uzyskać informacje dotyczące recyklingu. Materiały opakowaniowe są przeznaczone do recyklingu. Należy przeznaczyć materiały opakowaniowe do utylizacji w sposób zgodny z przepisami dotyczącymi ochrony środowiska, przekazując je do punktu zbiórki materiałów przeznaczonych do recyklingu.

Konserwacja / Czyszczenie

Przed rozpoczęciem jakichkolwiek prac dotyczących konserwacji lub czyszczenia należy odłączyć urządzenie od zasilania.
Prace naprawcze mogą być przeprowadzane wyłącznie przez wykwalifikowane osoby, przy użyciu oryginalnych części zamiennych.
Przeprowadzenie prac naprawczych w niewłaściwy sposób może stanowić poważne niebezpieczeństwo.
Należy zawsze używać lamp zgodnych ze specyfikacjami określonymi w niniejszej instrukcji.
OSTRZEŻENIE: Użycie jakichkolwiek akcesoriów niewymienionych w tej instrukcji może stanowić ryzyko odniesienia obrażeń.
Ostrzeżenie: do montażu tylko poza zasięgiem ramion.

Gwarancja

1. OKRES OBOWIĄZYWANIA GWARANCJI
Ogólna gwarancja prawna obowiązuje zgodnie z przepisami obowiązującymi w Państwa kraju od daty dostarczenia towaru, pod warunkiem okazania paragonu jako dowodu zakupu.
2. ZASTOSOWANIE GWARANCJI :
Aby możliwe było zastosowanie gwarancji, produkt musi być zainstalowany, używany i utrzymywany zgodnie z zaleceniami zamieszczonymi w instrukcji obsługi.
Poniżej zamieszczone zostały przykłady wyłączenia gwarancji (lista nie jest wyczerpująca, należy skontaktować się ze sprzedawcą, który dokona oceny Państwa konkretnej sytuacji):
- wadliwy system zasilania elektrycznego w miejscu zainstalowania produktu;
- wszelkie szkody wynikające z warunków otoczenia roboczego: przepięcia, wahania parametrów prądu lub sieci zasilania, wilgoć, ciepło, kurz, powierzchnie utlenione, korozja występująca na wybrzeżu morskim, ekstremalne temperatury, itp.;
- nieodpowiedni montaż i instalacja produktu oraz konfiguracja ustawień;
- nieodpowiednia konserwacja produktu i jego części;
- naturalne zużycie produktu lub jego części ze względu na ich zwykłe zużywanie się;
- użycie produktu lub jego części niezgodne z przeznaczeniem;
- nieautoryzowane dodatki lub modyfikacje produktu lub jego części;
- wszelkie uszkodzenia mechaniczne wynikające z niewłaściwego obchodzenia się, pęknięcia, wypadku lub nieautoryzowanej naprawy produktu i jego części;
- wszelkie uszkodzenia powstałe wskutek niewłaściwego zapakowania i wysyłki produktu w ramach zwrotu produktu lub jego części;
- utrata akcesoriów dołączonych do produktu;
- wszelkie elementy eksploatacyjne, takie jak np. baterie i żarówki, które mogą być wymieniane, są również wyłączone z roszczeń gwarancyjnych.
3. PYTANIA I ROSZCZENIA
W przypadku jakichkolwiek pytań lub problemów związanych z korzystaniem z produktu, jego wydajnością lub wyglądem, zapraszamy do kontaktu ze sprzedawcą za pośrednictwem danych kontaktowych, które znajdują się na paragonie stanowiącym dowód zakupu.
Niniejszy produkt zawiera 3 źródła światła z energią klasa A .

УКРАЇНСЬКИЙ - UA

Дякуємо вам за покупку цього виробу. Ми радимо вам уважно прочитати інструкції з установлення, експлуатації та технічного обслуговування. Ми розробили цей виріб для того, щоб він приносив вам задоволення.
Якщо вам потрібна допомога, співробітники вашого магазину готові допомогти вам

Загальні правила безпеки

Перед використанням пристрою уважно прочитайте цю інструкцію з експлуатації та зберігайте її для подальшого використання і звернення до інших осіб у разі потреби.

ПОПЕРЕДЖЕННЯ: Використовуючи електричні пристрої, дотримуйтеся базових правил безпеки, аби знизити ризик пожежі, враження електричним струмом і травмування..

1) Загальні інструкції
Переконайтесь у тому, що електричні характеристики цього світильника відповідають вимогам до установки..

ПОПЕРЕДЖЕННЯ. Перед збиранням, технічним обслуговуванням заміною лампи або очищенням слід вимкнути живлення. Вийміть запобіжник або переведіть запобіжник в положення
OFF (ВИМК.) і унеможливте його увімкнення.

Бекіту саңылауларын бұрғыламас бұрын, бар сымдарды немесе құбырларды жасырмау үшін өте мұқият болу керек.

Попереджувальні символи

Цей документ (1) містить усі потенційно застосовні до продукту технічні характеристики та різні визначення у вигляді піктограм відповідно до міжнародних стандартів і стандартів безпеки. Не всі характеристики застосовні до вашого продукту. У посібнику користувача (2) ви знайдете інформацію про те, які саме характеристики застосовні до вашого продукту.

1. Уважно прочитайте інструкцію
2. Клас безпеки II. Лампа має подвійну ізоляцію. Її можна не підключати до захисного заземлення.
3. ПОПЕРЕДЖЕННЯ:Мінімальна відстань між лампою та будь-яким предметом, що освітлюється (ххм).
4. Показник захисту IPXX
5. Номінальна напруга xxxV
6. Номінальна частота xx/xxHz
7. Номінальна потужність Max.xxW
8. Світильник призначений для внутрішньої установки.
9. Заміну джерела світла може виконувати кінцевий користувач.
10. Без регулювання яскравості світла
11. Попередження. Для уникнення небезпечної ситуації в разі пошкодження зовнішнього гнучкого кабелю або шнура цього світильника для їх заміни звертайтеся тільки до виробника, сервісного центру або інших кваліфікованих осіб.

Захист довкілля

УВАГА!
Електричні пристрої заборонено утилізувати разом із побутовими відходами. Їх необхідно передавати на муніципальний пункт прийому для екологічно безпечної утилізації відповідно до місцевих норм За рекомендаціями щодо утилізації зверніться до місцевих органів влади або складу-магазину. Пакувальний матеріал придатний до вторинної переробки. Утилізуйте пакувальний матеріал безпечним для навколишнього середовища способом і передайте його в службу зі збору придатних для переробки матеріалів.

Догляд / Чищення

Перед обслуговуванням або чищенням від'єднайте прилад від мережі.
Ремонт повинен виконуватися тільки кваліфікованими фахівцями і з використанням оригінальних запасних частин.
Неналежний ремонт може призвести до серйозної небезпеки.
Завжди використовуйте лампочки у відповідності до специфікацій, зазначених в цьому посібнику.
ПОПЕРЕДЖЕННЯ. Використання матеріалів, не зазначених у цьому керівництві, може стати причиною тілесного ушкодження.
Попередження: встановлювати лише поза зоною досяжності зброї.

гарантія

1. ТЕРМІН ДІЇ ГАРАНТІ
Загальноправова гарантія поширюється відповідно до законодавчих актів, чинних у вашій країні, із дати поставки товару й після надання чека як доказу покупки.
2. ЗАСТОСОВНІСТЬ ГАРАНТІ :
Задля застосовності гарантії установку, використання й технічне обслуговування виробу необхідно здійснювати відповідно до посібника з експлуатації.
Нижче наведено приклади винятків (список не є вичерпним; для розгляду конкретної ситуації зв'яжіться з продавцем):
- несправна система електропостачання в місці установки виробу;
- пошкодження, що виникли під дією зовнішніх факторів: перенапруження, флуктуації струму або мережі, вологості, тепла, пилу, окиснених поверхонь, берегової корозії, екстремальних температур тощо;
- неналежні монтаж і установка виробу, а також його налаштування;
- невідповідне технічне обслуговування виробу та його частин;
- природний знос виробу або його частин внаслідок звичайного використання;
- використання виробу або його частин не за призначенням;
- самовільне внесення змін або доповнень до виробу або його частини;
- механічні пошкодження, що виникли внаслідок неправильного використання, поломки, аварії або несанкціонованого ремонту виробу та його частин;
- пошкодження, що виникло внаслідок неналежного упакування й перевезення виробу у разі повернення виробу або його частин;
- втрата приладдя, яке входить у комплект поставки виробу;
- видаткові компоненти, наприклад батарейки й лампочки, які можна замінити, також виключаються з гарантійних вимог.
3. ПИТАННЯ Й ПРЕТЕНЗІ
У разі виникнення будь-яких питань або проблем щодо виробу, його продуктивності або візуального аспекту можна зв'язатися з продавцем, скориставшись контактною інформацією, яку вказано в чеку про покупку.
Цей продукт містить 3 джерела світла з енергією клас А.

FRANÇAIS - FR

Nous vous remercions d'avoir acheté ce produit. Nous vous conseillons de lire attentivement la notice d'installation, d'utilisation et d'entretien. Nous avons conçu ce produit pour vous apporter entière satisfaction.
Si vous avez besoin d'aide, l'équipe de votre magasin est à votre disposition pour vous accompagner.

Consignes générales de sécurité

Lisez attentivement ce manuel d'utilisation avant d'utiliser l'appareil, et conservez-le pour pouvoir le consulter ultérieurement et si besoin le communiquer à un tiers.

AVERTISSEMENT : lorsque vous utilisez des appareils électriques, respectez les précautions de sécurité de base afin de réduire le risque d'incendie, de chocs électriques et de blessures corporelles..

1) Consignes générales
Merci de vérifier que les caractéristiques électriques de ce luminaire sont compatibles avec votre installation..

AVERTISSEMENT : L'alimentation électrique doit être mise hors tension avant le montage, la maintenance, le remplacement de l'ampoule ou le nettoyage.

Veiller à ne pas percer de tuyaux ou de câbles cachés lors du perçage des trous pour l'installation de l'équipement.

Symboles d'avertissement

Ce document "1" contient toutes les caractéristiques techniques et les différentes définitions potentiellement applicables au produit sous formes de pictogrammes, selon les normes internationales et les normes de sécurités. Toutes ces caractéristiques ne sont pas applicables au produit que vous avez choisi. Dans le manuel d'instructions "2" du produit vous retrouverez lesquels lui sont applicables.

1. Lisez attentivement les instructions.
2. Classe de protection II. Cette lampe dispose d'une isolation double et pourra ne pas être raccordé à un conducteur de protection.
3. Avertissement : distance minimale entre la lampe et tout objet éclairé(xx mètre).
4. Indice de protection IPXX
5. Tension nominale xxxV
6. Fréquence nominale xx/xxHz
7. Puissance nominale Max.xxW
8. Luminaire destiné à une utilisation en interieur.
9. La source lumineuse est remplaçable par un utilisateur final
10. Ne fonctionne pas avec un variateur.
11. Si le câble extérieur souple ou le cordon de ce luminaire est endommagé, il doit être remplacé par un câble ou un cordon spécial provenant exclusivement du fabricant ou de son service de maintenance.

Protection Environnementale

ATTENTION !
Les produits électriques ne doivent pas être jetés avec les ordures ménagères. Ils doivent être rapportés dans un point de collecte communal afin d'être recyclés de manière écologique conformément aux réglementations locales. Merci de contacter votre commune ou votre revendeur pour plus d'informations sur le recyclage. Les matériaux d'emballage sont recyclables. Merci de mettre au rebut de manière écologique l'emballage et de le mettre à disposition des services de récupération des matériaux recyclables.

Entretien / Nettoyage

Mettre hors tension l'appareil avant de procéder à l'entretien ou au nettoyage.
Les réparations ne doivent être effectuées que par des personnes qualifiées et avec des pièces de rechange d'origine.
Une réparation inappropriée peut entraîner un danger important.
Utilisez toujours les ampoules conformément aux spécifications indiquées dans ce manuel.
AVERTISSEMENT : L'utilisation d'un accessoire non spécifié dans ce manuel peut présenter un risque de blessure.
Avertissement : Peut seulement être installé en dehors du volume d'accessibilité au toucher.

Garantie

1. DURÉE DE GARANTIE
La garantie légale générale s'applique selon les textes en vigueur dans votre pays à compter de la date de livraison des marchandises et de la remise du reçu prouvant l'achat.
2. APPLICATION DE LA GARANTIE :
Pour que la garantie puisse être appliquée, le produit doit avoir été installé, utilisé et entretenu conformément aux consignes du mode d'emploi.Vous trouverez ci-dessous des exemples d'exclusions (la liste n'est pas exhaustive, veuillez contacter votre fournisseur pour une évaluation plus précise de votre situation) :
- Système d'alimentation électrique défectueux sur le lieu d'installation du produit
- Tout dommage résultant d'un impact environnemental : surtension, fluctuations de courant ou de réseau, humidité, chaleur, poussière, surfaces oxydées, corrosion du littoral, températures extrêmes, etc.
- Montage et installation inappropriés du produit ainsi que son réglageMaintenance insuffisante du produit et de ses pièces
- Usure naturelle du produit ou de ses pièces en raison de leur usage habituel
- Utilisation non prévue du produit ou de ses pièces
- Ajouts ou modifications non autorisés du produit ou de ses pièces
- Tout dommage mécanique résultant d'une mauvaise manipulation, d'une rupture, d'un accident ou d'une réparation non autorisée du produit et de ses pièces
- Tout dommage provenant d'un emballage et d'une expédition inappropriés du produit lors du retour du produit ou de ses pièces
- Perte des accessoires inclus dans le produit
- Tous les composants consommables, tels que les batteries et ampoules par exemple, qui peuvent être remplacés, sont également exclus des appels en garantie
3. QUESTIONS ET RÉCLAMATIONS
Si vous avez des questions ou rencontrez des problèmes concernant l'utilisation du produit, ses performances ou son aspect visuel, n'hésitez pas à contacter votre fournisseur aux coordonnées indiquées sur le justificatif d'achat.
Ce produit contient 3 source lumineuse de classe d'efficacité énergétique A.

ESPAÑOL - ES

Le agradecemos haber comprado este producdo. Le recomendamos leer atentamente el manual de instalación, uso y mantenimiento. Este producto ha sido diseñado para proporcionarle plena satisfacción.
Si necesita alguna ayuda, el personal de la tienda estará a su disposición para guiarle.

Instrucciones generales de seguridad

Antes de utilizar el aparato, lea integralmente estas instrucciones y consérvelas para poder consultarlas posteriormente. En caso de necesidad, transmita este manual a terceros.

ADVERTENCIA : El uso de aparatos eléctricos supone el respeto de las precauciones elementales de seguridad para reducir el riesgo de incendio, de choques eléctricos y de heridas corporales..

1) Instrucciones generales
Compruebe que las especificaciones de este equipo de iluminación son compatibles con las de su instalación.

ADVERTENCIA: Antes de proceder a la instalación, mantenimiento, cambio de bombilla o limpieza del equipo de iluminación, debe cortar el interruptor general de la instalación de la vivienda. Quite los fusibles o ponga el interruptor en posición OFF y asegúrese de que no se puede reactivar durante las operaciones.

Se debe tener cuidado para no perforar ninguna tubería o cable oculto al realizar los taladros para la instalación del equipo.

Símbolos de advertencia

Este documento «1» contiene todas las características técnicas y las diferentes definiciones aplicables al producto, presentadas en forma de pictogramas, de conformidad con las normas internacionales y de seguridad. No todas las características se aplican al producto que ha elegido. En el manual de instrucciones «2» del producto se indica cuáles se aplican.

1. Lea atentamente estas instrucciones.
2. Seguridad de clase II. Esta lámpara dispone de doble aislamiento y puede no ser apta para conectarse a un cable de protección.
3. ADVERTENCIA: distancia mínima entre la lámpara y cualquier objeto iluminado (xx metro).
4. Índice de protección IPXX
5. Tensión nominal xxxV
6. Frecuencia nominal xx/xxHz
7. Potencia nominal Max.xxW
8. Esta lámpara está pensada para su uso en interiores.
9. El usuario final puede reemplazar la fuente de luz.
10. No funciona con un interruptor de atenuación.
11. Atención: para evitar riesgos, si el cable flexible externo de alimentación de esta luminaria se deteriora, solamente podrá sustituirlo el fabricante, su servicio técnico o una persona con la cualificación adecuada.

Protección del medio ambiente

¡CUIDADO!
No se deben tirar los productos eléctricos junto con los residuos domésticos. Gracias por reciclarlos en los puntos de recogida previstos a tal efecto. Contacte con las autoridades locales o su proveedor para obtener consejos de reciclaje. Le rogamos reciclar el embalaje en los puntos de recogida previstos a tal efecto

Mantenimiento / Limpieza

Antes de realizar operaciones de mantenimiento o de limpieza, desconecte el aparato de la red eléctrica o corte el interruptor general de la vivienda.
Las reparaciones debe realizarlas exclusivamente personal cualificado, utilizando repuestos originales.
Las reparaciones efectuadas de forma inadecuada suponen un gran riesgo.
Utilice siempre las bombillas correspondientes a las especificaciones que se indican en este manual.
ADVERTENCIA: La utilización de cualquier accesorio no indicado en este manual puede suponer un peligro para la integridad física de las personas.
Aviso: solo debe instalarse fuera del alcance de los brazos.

Garantía

1. DURACIÓN DE LA GARANTÍA
La garantía legal general se aplica con arreglo a la normativa vigente en el país del comprador, a partir de la entrega de la mercancía y tras la presentación del ticket de compra como prueba de la compra.
2. APLICACIÓN DE LA GARANTÍA :
Para que se aplique la garantía, el producto debe haberse instalado, utilizado y mantenido de acuerdo con las directrices del Manual de Instrucciones.
A continuación figuran ejemplos de las exclusiones para aplicación de la garantía (la lista no es exhaustiva, pero debe ser su proveedor quien evalúe la situación).
- Sistema de suministro eléctrico defectuoso en el lugar de instalación del producto: sobretensión, fluctuaciones de corriente o red, etc.
- Cualquier daño derivado del impacto ambiental: humedad, calor, polvo, superficies oxidadas, corrosión costera, temperaturas extremas, etc.
- Inadecuación del montaje, instalación o ajuste de la configuración del producto
- Mantenimiento inadecuado del producto o sus piezas
- Desgaste natural del producto o sus piezas debido al uso habitual
- Uso no previsto del producto o sus piezas
- Añadidos o modificaciones no autorizados del producto o sus piezas
- Cualquier daño mecánico del producto o sus piezas, derivado del uso incorrecto, rotura, accidente o reparación no autorizada
- Cualquier daño del producto o sus piezas, derivado del embalaje y envío inadecuados durante la devolución
- Pérdida de los accesorios incluidos con el producto
- También están excluidos de las reclamaciones de la garantía los componentes consumibles que puedan sustituirse, como por ejemplo las baterías y bombillas.
3. PREGUNTAS Y RECLAMACIONES
Si tiene alguna pregunta o dificultad con respecto al uso, rendimiento o aspecto visual del producto, puede ponerse en contacto con su proveedor mediante la información que encontrará en el ticket de compra.
Este producto contiene 3 bombilla de clase de eficiencia A.

PORTUGUÊS - PT

Agradecemos a sua preferênda poreste produto. Aconselhamo-lo a ler o ma nuai de instalação, utilização
e manutenção corn atenção. Crtamos este produto para sua completa satlsfação.
Se precisar de ajuda, a equipa da sua loja está à sua disposião para o acompanhar.

Instruções gerais de segurança

Leia atentamente este manual de utilização antes de utilizar o aparelho e conserve-o para o poder consultar posteriormente e, se necessário, comunicá-lo a outras pessoas.

AVISO:durante a utilização de aparelhos elétricos, respeite as precauções de segurança básicas a fim de reduzir o risco de incêndio, de choques elétricos e de ferimentos corporais..

1) Instruções gerais
Verifique se as especificações elétricas desta luminária são compatíveis com a sua instalação..

ADVERTÊNCIA: A fonte de alimentação tem de ser desativada antes de qualquer operação de montagem, manutenção,
substituição da lâmpada ou limpeza. Remova o fusível ou desligue o disjuntor e certifique-se de que não é ligado inadvertidamente.

É necessário ter cuidado antes de fazer os furos de fixação para evitar danificar quaisquer tubagens e e cabos existentes e ocultos.

Símbolos de advertência

Este documento «1» contém todas as caraterísticas técnicas e as diferentes definições potencialmente aplicáveis ao produto sob a forma de pictogramas, de acordo com as normas internacionais e as normas de segurança. Nem todas estas caraterísticas são aplicáveis ao produto que escolheu. No manual de instruções «2» do produto pode ver quais se que se aplicam ao seu produto.

1. Leia atentamente as instruções.
2. Classe de segurança II. Este candeeiro tem um isolamento duplo e não pode ser ligado a um condutor de proteção.
3. AVISO : distância mínima entre o cand eeiro e qualquer objecto iluminado (xx metros).
4. Índice de protecçã IPXX
5. Tensão nominal xxxV
6. Frequência nominal xx/xxHz
7. Potência nominal Max.xxW
8. Esta lâmpada destina-se a utilização no interior
9. A fonte luminosa pode ser substituída por um utilizador final
10. Não funciona com um variador de intensidade.
11. Advertência: Se o fio ou cabo de alimentação Asó pode ser substituído pelo fabricante ou por um seu agente de serviço ou por uma pessoas com qualificações adequadas semelhantes para evitar qualquer perigo.

Protecção do ambiente

CUIDADO!
Os produtos elétricos não devem ser eliminados juntamente com os resíduos domésticos. Devem ser entregues num ponto de recolha municipal para serem eliminados de um modo não prejudicial para o ambiente e de acordo com os regulamentos locais. Contacte as suas autoridades locais ou o seu revendedor para mais informações sobre a reciclagem. Os materiais de embalagem são recicláveis. Elimine os materiais de embalagem de um modo não prejudicial para o ambiente e entregue-os ao serviço de recolha de materiais recicláveis.

Manutenção / Limpeza

Desligue da rede elétrica antes de qualquer operação de manutenção ou limpeza.
As reparações apenas devem ser feitas por pessoas qualificadas e utilizando peças sobressalentes genuínas.
Uma reparação inadequada pode implicar perigos significativos.
Utilize sempre lâmpadas em conformidade com as especificações contidas neste manual.
ADVERTÊNCIA: A utilização de quaisquer acessórios não especificados neste manual pode constituir um risco de danos pessoais.
Aviso: apenas para ser instalado fora do alcance dos braços.

Garantia

1. PRAZO DA GARANTIA
A garantia geral nos termos legais é aplicável de acordo com os textos em vigor no seu país a partir do fornecimento dos mesmos, mediante a apresentação do recibo como prova da compra.
2. APLICABILIDADE DA GARANTIA :
Para que a garantia seja aplicável, o produto terá de ter sido instalado, utilizado e mantido de acordo com as diretrizes do Manual de Instruções.
Apresentamos abaixo exemplos de exclusões de garantia (a lista não é exaustiva, é favor contactar o seu fornecedor caso necessite de uma avaliação da sua situação):
- Sistema de fornecimento elétrico defeituoso no local de instalação do produto
- Danos resultantes de impacto ambiental: sobretensões, flutuações de corrente ou de rede, humidade, calor, poeira, superfícies oxidadas, corrosão costeira, temperaturas extremas, etc.
- Montagem e instalação inadequadas do produto, bem como erros de configuração dos seus parâmetros
- Manutenção inadequada do produto e respetivas peças
- Desgaste natural do produto ou das suas peças devido a utilização frequente
- Utilização do produto ou das suas peças para fins não previstos
- Acréscimos ou modificações não autorizados do produto ou das suas peças
- Danos mecânicos resultantes de manipulação inadequada, quebra, acidente ou reparação não autorizada do produto e das respetivas peças
- Danos resultantes de embalagem e expedição inadequadas do produto ou das suas peças durante a devolução do mesmo
- Perda de acessórios incluídos no produto
- Excluem-se igualmente da garantia quaisquer componentes consumíveis que possam ser substituídos, como, por exemplo, baterias e lâmpadas
3. DÚVIDAS E RECLAMAÇÕES
Caso tenha alguma dúvida ou encontre algum problema relativamente à utilização do produto ou ao seu aspeto visual ou desempenho, pode contactar-nos através das informações de contacto que se encontram no talão da compra.
Este produto contém 3 fonte de luz de eficiência energética de classe A .

ROMÂNIA - RO

Vă mulţumim pentru achiziţionarea acestui produs. Vă recomandăm să citiţi cu atenţie instrucţiunile de instalare, utilizare şi întreţinere. Am proiectat acest produs pentru a vă asigura o satisfacţie deplină. Dacă aveţi nevoie de asistenţă, echipa de la retailerul dvs. vă stă la dispoziţie.

Instruciuni generale de securitate

Citiţi cu atenţie acest manual de instrucţiuni înainte de a utiliza dispozitivul şi păstraţi-l pentru o consultare ulterioară; dacă este necesar transmiteţi manualul de instrucţiuni terţilor, odată cu produsul.

AVERTIZARE: Când se utilizează dispozitive electrice trebuie respectate întotdeauna precauţiile elementare de siguranţă pentru a reduce riscul de incendiu, electrocutare şi vătămare a persoanelor..

1) Informaţii generale
Verificaţi dacă specificaţiile electrice ale acestui corp de iluminat sunt compatibile cu instalaţia dvs..

AVERTIZARE: Sursa de alimentare electrică trebuie să fie dezactivată înainte de asamblarea, întreţinerea, schimbarea becului sau curăţarea corpului de iluminat. Scoateţi siguranţa fuzibilă sau comutaţi-o pe DECUPLAT şi asiguraţi-o împotriva recuplării.

Trebuie să aveţi grijă, înainte de a executa găurile de fixare, pentru a evita toate cablajele sau conductele existente, care ar putea fi ascunse.

Simboluri de avertizare

Prezentul document „1" conţine toate caracteristicile tehnice şi diferitele definiţii care se pot aplica produsului sub formă de pictograme, în conformitate cu standardele internaţionale şi standardele de securitate. Nu toate aceste caracteristici vizează produsul pe care l-aţi ales. În manualul de utilizare „2", veţi găsi acele caracteristici care se aplică produsului dvs.

1. Citeste instuctiunile
2. Clasa de siguranţă II. Această lampă este izolată dublu şi nu poate fi conectată la un conductor de protecţie.
3. AVERTIZARE:Distanţa minimă de la obiectele iluminate trebuie să fie de xx metri.
4. Numărul de IPXX
5. Tensiune nominală xxxV
6. Frecvenţă nominală xx/xxHz
7. Putere nominală Max.xxW
8. Aparatul de iluminat este proiectat pentru utilizare în interior.
9. Sursa de lumină poate fi înlocuită de către utilizatorul final.
10. Poate funcţiona cu un variator.
11. Avertisment: în cazul în care cablul sau cordonul flexibil exterior al acestui corp de iluminat se deteriorează, acesta trebuie înlocuit exclusiv de producător, agentul său de service sau o persoană cu calificare similară, pentru evitarea oricăror pericole.

4. Protecţia mediului

ATENŢIE!
Produsele electrice nu trebuie eliminate împreună cu deşeurile menajere. Acestea trebuie predate la un punct de colectare specializat, pentru a fi eliminate în conformitate cu reglementările locale şi cu respectarea mediului ambiant. Contactaţi autorităţile locale sau distribuitorul pentru recomandări cu privire la reciclare. Materialul de ambalare este reciclabil. Eliminaţi ambalajul într-un mod care respectă mediul şi puneţi-l la dispoziţia serviciului de colectare a materialelor reciclabile.

Întreţinere / Curăţare

Decuplaţi de la alimentarea electrică, înainte de a efectua întreţinerea sau curăţarea.
Reparaţiile trebuie efectuate numai de persoane calificate şi folosind piese de schimb originale.
Reparaţiile inadecvate pot provoca pericole substanţiale.
Întotdeauna folosiţi becuri în conformitate cu specificaţiile din acest manual.
AVERTIZARE: Utilizarea unui accesoriu care nu este specificat în acest manual poate prezenta un risc de vătămare personală
Avertizare: se instalează numai în afara braţului.

Garantare

1. DURATA GARANŢIEI:
Garanţia juridică generală se aplică conform legilor în vigoare în ţara dvs., începând de la data livrării bunurilor şi remiterea chitanţei ca dovadă a achiziţiei.

2. CERERE DE GARANŢIE :
Pentru ca garanţia să fie aplicată, produsul trebuie să fi fost instalat, utilizat şi întreţinut conform instrucţiunilor din manualul de instrucţiuni.
Iată exemplele unor astfel de excluderi (lista nu este exhaustivă, vă rugăm să contactaţi vânzătorul în cazul în care este necesară o evaluare a situaţiei dumneavoastră):
- Sistem de alimentare electrică defect la locul instalării produsului.
- Orice deteriorare rezultată din impactul asupra mediului: fluctuaţii de supratensiune, curent sau de reţea, umiditate, căldură, praf, suprafeţe oxidate, coroziune în zona de coastă, temperaturi extreme etc.
- Montarea şi instalarea necorespunzătoare a produsului, precum şi configuraţia setărilor.
- Întreţinere inadecvată a produsului şi a pieselor sale.
- Uzura naturală a produsului sau a pieselor sale din cauza utilizării lor obişnuite.
- Utilizarea accidentală a produsului sau a pieselor acestuia.
- Adăugări sau modificări neautorizate ale produsului sau ale pieselor acestuia.
- Orice daune mecanice rezultate din manipulare necorespunzătoare, rupere, accident sau repararea neautorizată a produsului şi a pieselor sale.
- Orice daune rezultate din ambalarea şi expedierea necorespunzătoare a produsului în timpul returnării produsului sau a pieselor acestuia.
- Pierderea accesoriilor incluse în produs.
- Orice componente consumabile, cum ar fi bateriile şi becurile, de exemplu, care pot fi înlocuite, sunt, de asemenea, excluse din cererile de garanţie.
3. ÎNTREBĂRI ŞI SOLICITĂRI
Dacă aveţi întrebări sau întâmpinaţi probleme cu privire la utilizarea produsului, performanţa acestuia sau aspectul vizual, vă rugăm să contactaţi vânzătorul prin intermediul datelor de contact pe care le găsiţi pe chitanţa de cumpărare.
Acest produs include 3 lampă din clasa de eficienţă energetică A.

DEUTSCH - DE

Vielen Dank, dass Sie dieses Produkt gekauft haben. Wir empfehlen Ihnen, die Installations-, Bedienungs- und Wartungsanweisungen sorgfältig zu lesen. Wir haben dieses Produkt so konzipiert, dass es zu Ihrer vollsten Zufriedenheit funktioniert. Wenn Sie Hilfe benötigen, steht Ihnen das Team Ihres Händlers gerne zur Verfügung.

Allgemeine Sicherheitsanweisungen

Lesen Sie diese Gebrauchsanweisung vor der Benutzung des Geräts sorgfältig durch, bewahren Sie sie zum späteren Nachschlagen auf und geben Sie die Gebrauchsanweisung gegebenenfalls an Dritte weiter.

WARNUNG: Bei der Verwendung von Elektrogeräten sollten immer die grundlegenden Sicherheitsvorkehrungen beachtet werden, um die Gefahr von Bränden, Stromschlägen und Verletzungen zu verringern..

1) Allgemeines
Prüfen Sie, ob die elektrischen Spezifikationen dieser Leuchte mit Ihrer Installation kompatibel sind.

WARNUNG: Vor der Montage, der Wartung, dem Auswechseln des Leuchtmittels oder Reinigungsvorgängen muss die Stromversorgung ausgeschaltet werden. Entfernen Sie die Sicherung oder schalten Sie die Sicherung auf AUS und sichern Sie sie gegen Wiedereinschalten.

Vor dem Bohren von Befestigungslöchern ist darauf zu achten, dass eventuell vorhandene verborgene Kabel oder Rohrleitungen nicht beschädigt werden

Warnsymbole

Dieses Dokument «1» enthält alle technischen Merkmale und verschiedene Definitionen, die gemäß den internationalen Normen und Sicherheitsstandards auf das Produkt in Form von Piktogrammen anwendbar sein können. Nicht alle diese Merkmale sind auf das von Ihnen gewählte Produkt anwendbar. In der Gebrauchsanweisung «2» des Produkts finden Sie die auf das Produkt zutreffenden Merkmale.

1. Lesen Sie die Anweisungen sorgfältig.
2. Schutzklasse II. Diese Lampe ist doppelt isoliert und darf nicht mit einem Schutzleiter verdrahtet werden.
3. Warnung: Mindestabstand zu beleuchteten Gegenständen (xx Meter)
4. IP-Nummer Ipxx
5. Nennspannung
6. Nennfrequenz xxxHz
7. Nennleistung Max.xxxW
8. Die Leuchte ist für die Verwendung in Innenräumen vorgesehen.
9. Von einem Endbenutzer auswechselbare Lichtquelle
10. Nicht dimmbar
11. Warnung: Wenn das externe flexible Kabel oder die Leitung dieser Leuchte beschädigt ist, muss es/sie ausschließlich durch den Hersteller oder seinen Kundendienst oder eine ähnlich qualifizierte Person ersetzt werden, um eine Gefährdung zu vermeiden

Umweltschutz

ACHTUNG!
Elektrogeräte dürfen nicht mit dem Hausmüll entsorgt werden. Sie müssen bei einer kommunalen Sammelstelle zur umweltgerechten Entsorgung gemäß den örtlichen Vorschriften abgegeben werden. Wenden Sie sich an die örtlichen Behörden oder an Ihren Fachhändler, um Ratschläge zum Recycling zu erhalten. Das Verpackungsmaterial ist recycelbar. Entsorgen Sie die Verpackung umweltgerecht und stellen Sie sie dem Wertstoffsammelservice zur Verfügung.

Wartung / Reinigung

Trennen Sie das Gerät vor der Wartung oder Reinigung vom Netz.
Reparaturen sollten nur von qualifizierten Personen und unter Verwendung von Originalersatzteilen durchgeführt werden.
Unsachgemäße Reparaturen können zu erheblichen Gefahren führen.
Verwenden Sie die Lampen immer entsprechend den in dieser Anleitung aufgeführten Spezifikationen.
WARNUNG: Die Verwendung von Zubehörteilen, die nicht in diesem Handbuch aufgeführt sind, kann eine Verletzungsgefahr darstellen.
WARNUNG: nur außerhalb der Armreichweite zu installieren.

Garantie

1. GEWÄHRLEISTUNGSFRIST

Die allgemeine gesetzliche Gewährleistung gilt gemäß den in Ihrem Land geltenden gesetzlichen Bestimmungen ab der Lieferung der Ware und bei Vorlage des Kaufbelegs als Nachweis des Kaufs.
2. ANWENDUNG DER GEWÄHRLEISTUNG :
Voraussetzung für die Inanspruchnahme der Gewährleistung ist, dass das Produkt gemäß den Richtlinien der Bedienungsanleitung installiert, verwendet und gewartet wurde.
Nachfolgend einige Beispiele für solche Ausschlüsse (die Liste ist nicht erschöpfend, bitte wenden Sie sich an Ihren Händler, wenn Sie eine Beurteilung Ihrer Situation benötigen):
- Fehlerhaftes elektrisches Versorgungssystem am Installationsort des Produkts
- Schäden, die durch Umwelteinflüsse entstanden sind: Überspannung, Strom- oder Netzschwankungen, Feuchtigkeit, Hitze, Staub, oxidierte Oberflächen, Korrosion an der Küste, extreme Temperaturen, usw.
- Unsachgemäße Montage und Installation des Produkts sowie dessen Einstellungskonfiguration
- Unzureichende Wartung des Produkts und seiner Teile
- Natürliche Abnutzung des Produkts oder seiner Teile durch den üblichen Gebrauch
- Unbeabsichtigte Verwendung des Produkts oder seiner Teile
- Unerlaubte Ergänzungen oder Änderungen am Produkt oder seinen Teilen
- Jegliche mechanische Beschädigung, die durch unsachgemäße Handhabung, Bruch, Unfall oder nicht autorisierte Reparaturen des Produkts und seiner Teile entstanden ist
- Jegliche Schäden, die durch unsachgemäße Verpackung und Versand des Produkts während der Rückgabe des Produkts oder seiner Teile entstehen
- Verlust des mit dem Produkt gelieferten Zubehörs
- Ausgeschlossen von den Garantieansprüchen sind auch Verbrauchsmaterialien wie Batterien und Glühbirnen, die ersetzt werden können
3. FRAGEN UND REKLAMATIONEN
Sollten Sie Fragen oder Probleme mit der Verwendung des Produkts, seiner Leistung oder seinem Aussehen haben, können Sie sich gerne über die auf dem Kaufbeleg angegebenen Kontaktinformationen an Ihren Verkäufer wenden.
Dieses Produkt enthält 3 Lichtquelle der Energieeffizienzklasse A.

ENGLISH - EN

Thank you for purchasing this product. We recommend that you read the installation, user and maintenance instructions carefully. We have designed this product to ensure your complete satisfaction.If you require assistance, the team at your retailer is on hand to help you.

General Safety Instructions

Read this instruction manual thoroughly before using the appliance and save it for future reference and if necessary pass the instruction manual on to a third party.

WARNING: When using electrical appliance, basic safety precautions should always be followed to reduce the risk of fire, electrical shock and personal injury..

1) General
Check if the electrical specifications of this luminaire are compatible with your installation.

WARNING: The power supply must be deactivated prior to assembly, maintenance, exchanging the bulb or cleaning processes. Remove the fuse or switch the fuse to OFF and secure from reactivation.

Care must be taken before drilling fixing holes to avoid any existing wiring or pipework that may be concealed.

Warning symbols

This document «1» contains all the technical characteristics and different definitions potentially applicable to the product in the form of pictograms, according to international standards and safety standards. Not all of these characteristics are applicable to the product you have chosen. In the instruction manual «2» of the product you will find which ones are applicable to it.

1. Read the instructions carefully.
2. Safety Class II. This lamp is doubly insulated and may not be wire to a protective conductor.
3. Warning: minimum distance from lighted objects (xx meters).
4. IP number Ipxx
5. Rated voltage xxxV
6. Rated frequency xxxHz
7. Rated wattage Max.xxxW
8. This luminaire is intended for indoor use.
9. Replaceable light source by an end-user
10. Not dimmable
11. Warning: if the external flexible cable or cord of this luminaire is damaged, it shall be exclusively replaced by the manufacturer or his service agent or a similar qualified person in order to avoid a hazard.

Environmental protection

CAUTION!
Electrical products must not be thrown out with domestic waste. They must be taken to a communal collecting point for environmentally friendly disposal in accordance with local regulations. Contact your local authorities or stockist for advice on recycling. The packaging material is recyclable. Dispose of the packaging in an environmentally friendly manner and make it available for the recyclable material collection-service.

Maintenance / Cleaning

Disconnect from mains before maintenance or cleaning.
Repairs should only be carried out by qualified persons and using genuine spare parts.
Inappropriate repairing could cause significant danger.
Always use bulbs according to specifications listed in this manual.
WARNING: The use of any accessory not specified in this manual may present a risk of personal injiury
WARNING: only to be installed outside arms reach.

Guarantee

1. WARRANTY DURATION

The general legal warranty applies in accordance with the statutory provisions in force in your country from the delivery of the goods and upon providing the receipt as the proof of the purchase.
2. WARRANTY APPLICATION :
For the warranty to be applied, the product must have been installed, used and maintained according to the Instruction Manual guidelines.
Hereunder the examples of such exclusions (the list is non-exhaustive, please contact your vendor in need of an evaluation of your situation):
- Faulty electrical supply system in the place of installation of the product
- Any damage resulting from environmental impact: overvoltage, current or mains fluctuations, moisture, heat, dust, oxidized surfaces, coastal corrosion, extreme temperatures, etc.
- Inappropriate product mounting and installation as well its settings configuration
- Inadequate and maintenance of the product and its parts
- Natural wear of the product or its parts due to their usual usage
- Unintended use of the product or its parts
- Unauthorized additions or modifications of the product or its parts
- Any mechanical damage resulting from mishandling, breakage, accident or unauthorized repair of the product and its parts
- Any damage coming from improper packing and shipment of the product during the return of the product or its parts
- Loss of the accessories included with the product
- Any consumable components, such as batteries and bulbs for instance, that can be replaced, are also excluded from the warranty claims
3. QUESTIONS AND CLAIMS
If you have any questions or encounter any problems regarding the use of the product, its performance or visual aspect, you are welcome to contact your vendor through the contact information you will find on the purchasing receipt.
This product contains 3 lights sources with energy class A .