MADYLED

EAN : 3276007579338 Ref :GPCL-G01-E25-12-840-RU-A2P-A

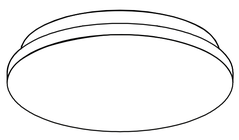

2/2

2023-01-V01

FR Manuel d'Instructions
EL Εγχειρίδιο Οδηγιών
DE Anleitung Handbuch
ES Manual de Instrucciones
PL Instrukcja Obsługi
EN Instructions Manual
PT Manual de Instruções
UA Інструкція З Експлуатації
IT Manuale di Istruzioni
RO Manual de Instrucțiuni

*Année de garantie /años de garantía / Ano de garantia / Anno di garanzia / Έτος εγγύησης / Rok gwarancji / Гарантійрокік / Anul de garanție / Año de garantía/ Jahr der Garantie / Year of guarantee
** réparable / reparable / reparável / riparabile / διορθώσιμος / naprawiany / ремонтчик / reparabil / reparaturf ähig / repairable

Montage / Montaje / Montagem / Montaggio / Συναρμολόγηση / Montaż / Збірка / Ansamblu / Montaje / Montage / Assembly

Utilisation / Utilización / Utilização / Uso / Χρήση / Użytkowanie / Використовуйте / Utilizați /Utilizare / Verwenden Sie / Use

FR : CARACTERISTIQUES TECHNIQUES / ES : CARACTERÍSTICAS TÉCNICAS / PT : CARACTERÍSTICAS TÉCNICAS / IT : CARATTERISTICHE TECNICHE / EL : ΤΕΧΝΙΚΑ ΧΑΡΑΚΤΗΡΙΣΤΙΚΑ / PL : DANE TECHNICZNE / UA : ТЕХНІЦНІ ХАРАКТЕРИКИ / RO : CARACTERISTI TECHICE / DE : TECHNISCHE MERKMALE / EN : TECHNICAL CHARACTERISTICS

1 /2

220-240V | 50/60Hz | IP44 | t_a 40°C | Max.12w | PF>0.7

FR Ce produit contient une source lumineuse de classe d'efficacité énergétique E .(EU) 2019/2015
ES Este producto contiene una bombilla de clase de eficiencia E .(EU) 2019/2015
PT Este produto contém uma fonte de luz de eficiência energética de classe E .(EU) 2019/2015
IT Questo prodotto contiene una sorgente luminosa di classe di efficienza energetica E .(EU) 2019/2015
EL Αυτό το προϊόν περιέχει πηγή φωτός κατηγορίας ενεργειακής απόδοσης E .(EU) 2019/2015
PL Niniejszy produkt zawiera źródło światła klasy efektywności energetycznej E .(EU) 2019/2015
UA Данное изделие содержит источник света класса энергоэффективности E .(EU) 2019/2015
RO Acest produs con ine o sursă de lumină din clasa de eficien ă energetică E .(EU) 2019/2015
EN This product includes a light of the energy efficiency class E .(EU) 2019/2015

FR De telle sorte que le câblage fixe isolé de base doit être préparé avec une isolation supplémentaire avant que le luminaire puisse être connecté.Ne pas monter sur une surface conductrice. Le fil d'alimentation doit être isolé supplémentaire et la longueur du fil doit être réduite de manière à ce qu'il ne touche pas la surface de montage et ne se visse pas. Le fil d'alimentation doit être à double isolation (deux couches d'isolation).

ES De tal manera que el cablefijo básico aislado tiene que ser preparado con un aislamiento adicional antes de que la luminaria pueda ser conectada. No montar en superficie conductora. El cable de alimentación debe ser aislado adicionalmente y la longitud del cable debe ser reducida de tal Manera que el cable de alimentación no toque la superficie de montaje y el tornillo. El cable de alimentación debe estar doble aislado (dos capas de aislamiento).

PT Tal que a fiação fixa isolada básica tenha que ser preparada com isolamento suplementar antes que a luminária possa ser conectada. Não montes na superfície condutora. O fio de alimentação deve ser isolado adicional e o comprimento do fio deve ser reduzido de modo que o fio de alimentação não DEVE tocar na superfície de montagem e no parafuso. O fio de alimentação deve ser duplo isolado (duas camadas de isolamento).

IT In modo tale che il cablaggio fisso isolato di base deve essere preparato con isolamento supplementare prima che l'apparecchio possa essere collegato. Non montare sulla superficie conduttiva. Il cavo di alimentazione deve essere isolato ulteriormente e la lunghezza del cavo deve essere ridotta in modo che il cavo di alimentazione non debba toccare la superficie di montaggio e la vite. Il filo di alimentazione deve essere doppio isolato (due strati di isolamento).

EL Zodanig dat de basisgeïsoleerde vaste bedrading moet worden voorbereid met aanvullende isolatie voordat de armatuur kan worden aangesloten. Niet monteren op geleidend oppervlak.
De voedingsdraad moet extra geïsoleerd zijn en de lengte van de draad moet zodanig worden verkleind dat de voedingsdraad niet mag raken montageoppervlak en schroef. De voedingsdraad moet dubbel geïsoleerd zijn (twee laag isolatie).

PL Tak, że podstawowe izolowane stałe okablowanie musi być przygotowane z dodatkową izolacją przed podłączeniem oprawy. Nie montować na powierzchni przewodzącej. Przewód zasilający musi być dodatkowo izolowany, a długość drutu musi być zmniejszona w taki sposób, aby przewód zasilający NIE dotykał powierzchni montażowej i śruby. Przewód zasilający musi być podwójnie izolowany (dwie warstwy izolacji).

UA Таким чином, щоб основні ізольовані фіксовані дроти були готові з додатковою ізоляцією, перш ніж можна з'єднати світло. Не монтуйтеся на провідну поверхню. Пропозиційний Дріт повинен бути додатково ізольований, а довжина пропозиції повинна бути зменшена так, щоб пропозиційний дріт не повинен торкатися монтування поверхні і кругу. Пропозиційний дріт повинен бути двічі ізольований (два шари ізоляції).

RO Astfel încât cablurile fixe izolate de bază trebuie pregătite cu izolație suplimentară înainte ca corpul de iluminat să poată fi conectat. Nu montați pe suprafață conductivă. Cablul de alimentare trebuie să fie izolat suplimentar și lungimea firului trebuie redusă astfel încât sârma de alimentare să nu atingă suprafața de montare și șurubul.
Cablul de alimentare trebuie să fie dublu izolat (două straturi de izolație).

EN Such that the basic insulated fixed wiring have to be prepared with supplementary insulation before the luminaire can be connected. Don't mount on conductive surface. The supply wire must be additional insulated and length of the wire must be reduced such that the supply wire MUST not touch mounting surface and screw. The supply wire must be double insulated (two layer of insulation).

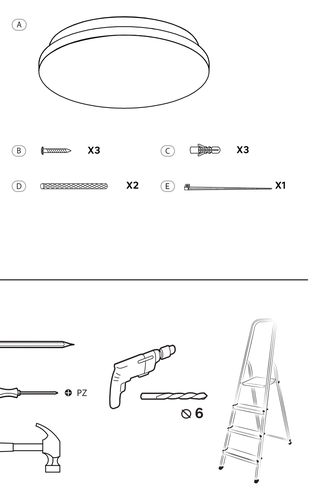

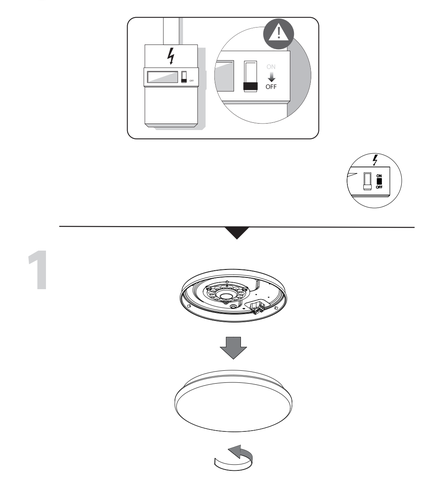

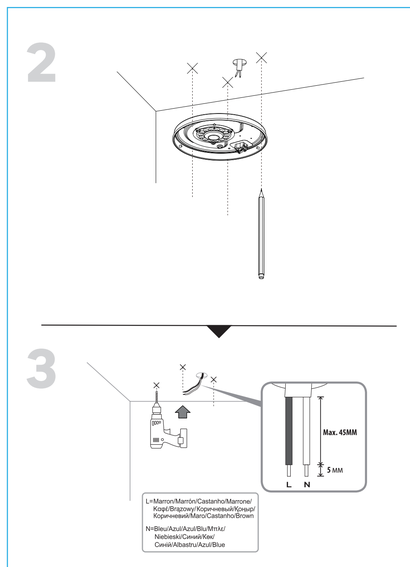

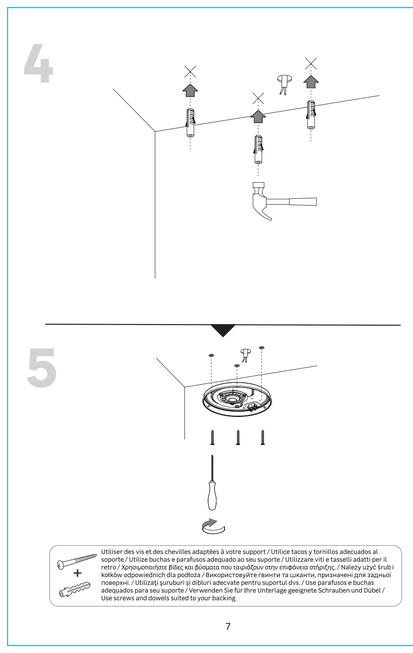

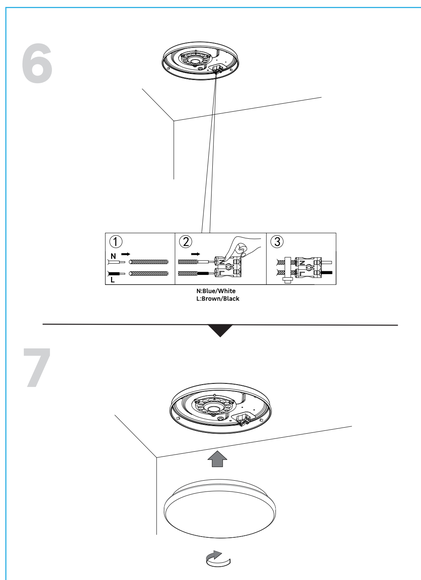

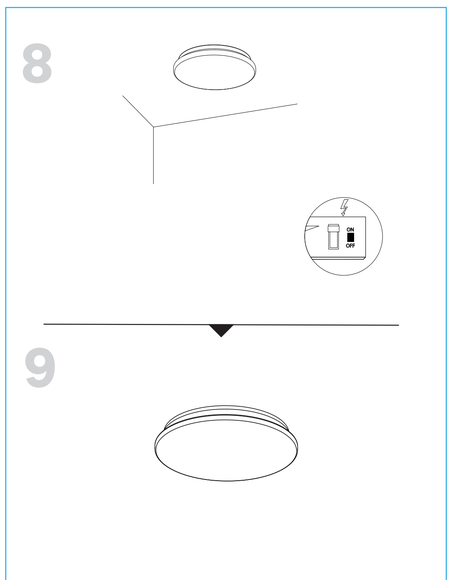

FR Ce produit est recyclable. S'il ne peut plus être utilisé, veuillez l'apporter dans un centre de recyclage de déchets.
ES Este producto es reciclable. Si ya no se puede usar, llévelo a un centro de reciclaje de residuos.
PT Este produto é reciclável. Se deixar de o utilizar, entregue-o num centro de reciclagem de resíduos.
IT Questo prodotto può essere riciclato. Se deve essere smaltito, portalo presso un centro di riciclaggio.
EL Αυτό το προϊόν είναι ανακυκλώσιμο. Εάν δεν μπορεί πλέον να χρησιμοποιηθεί, μεταφέρετε την σε κάποιο ανακύκλωσης απορριμμάτων.
PL Ten produkt poddawany jest recyklingowi, kiedy przestaje być użyteczny należy dostarczyć go do punktu zbiórki odpadów.
UA Цей продукт може перероблятися. Якщо воно більше не є придатне для використування, здайте його в утилізаційний центр.
RO Acest produs este reciclabil. Dacă nu mai poate ti folosit, vă rugăm să îl aduceți într-un centru de reciclare a deșeurilor.
PT Este produto é reciclável. Se não puder mais ser usado, descarte em um centro de reciclagem de resíduos.
DE Dieses Produkt ist recyclebar. Wenn es nicht mehr verwendet werden kann, bringen Sie es bitte zum Recycling-Center.
EN This product is recyclable. If it cannot be used anymore, please take it to waste recycling centre.

FR IT

PAP

Made in China
Країна походження: Китай

Traductionde la version originale du mode d'emploi / Traducción de las Instruccionesoriginales/Tradução das Instruções Originais/ Traduzione delle istruzioni originali / Μετάφραση τωνπρωτότυπωνοδηγιών / Tłumaczenie instrukcji oryginalnej / Перекладоригінальної інструкції / Traducerea instrucțiunilor originale/ Traducjodas Instruções Originais / Original-Anleitung / Original instructions.

EU ADEO Services - 135 Rue Sadi Carnot - CS00001 - 59790 RONCHIN - FRANCE

UA Виробник: ТОВ "Адео Сервісез С.А.", вул. Саді Карно, CS 00001, 59790 Роншін, Франція.Імпортер: ТОВ "Леруа Мерлен Україна", 04201 Україна, м.Київ, вул. Поляриа 17А, +380 44 498 46 00. Імпортер приймає претензії від споживачів щодо товару, а також проводить його еремонт, технічне і гарантійне обслуговування

ZA Imported by Adeo South Africa (PTY) LTD T/A Leroy Merlin, Hosted in Leroy Merlin Fourways Store 35 Roos Street, Witkoppen Ext 97, Sandton, 2191 Johannesburg, Gauteng, South Africa. Tel: +27 10 493 8000 Email: contact@leroymerlin.co.za.

BR IMPORTADO E DISTRIBUÍDO POR: LEROY MERLIN COMPANHIA BRASILEIRA DE BRICOLAGEM CNPJ: 01.438.784/0001-05Rua Pascoal Pais, n° 525, 6° andar, cj 61 a 64 - Vila Cordeiro, São Paulo - SP CEP: 04581-060 CALM (Central de Atendimento Leroy Merlin) Capitais 4020-5376 Demais Regiões 0800-0205376