inspire

REPAIRABLE** 5 YEAR Guarantee*

VIZZINI

EAN : 3276007579444   Ref : GPCL-G45-E40-20-811-RH-L2ERP

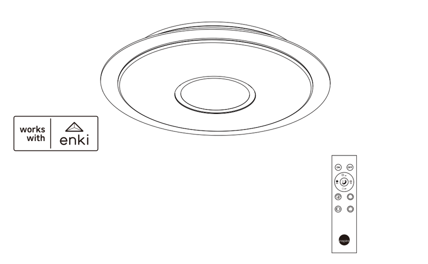

2/2

2023-01-V01

FR Manuel d'Instructions
ES Manual de Instrucciones
PT Manual de Instruções
IT Manuale di Istruzioni
EL Εγχειρίδιο Οδηγιών
PL Instrukcją Obsługi
UA Інструкція З Експлуатації
RO Manual de Instrucțiuni
DE Anleitung Handbuch
EN Instructions Manual

*Année de garantie /años de garantía / Ano de garantia / Anno di garanzia / Έτος εγγύησης / Rok gwarancji / Гарантійний рік / Anul de garanție / Ano de garantia/ Jahr der Garantie / Year of guarantee
** réparable / reparable / reparável / riparabile / διορθώσιμος / naprawiany / ремонтний / reparabil / reparaturf ähig / repairable

---

Montage / Montaje / Montagem / Montaggio / Συναρμολόγηση / Montaż / Збірка / Ansamblu / Montaje / Montage / Assembly

Utilisation / Utilización / Utilização / Uso / Χρήση / Użytkowanie / Використовуйте / Utilizați /Utilizare / Verwenden Sie / Use

FR : CARACTERISTIQUES TECHNIQUES / ES : CARACTERÍSTICAS TÉCNICAS / PT : CARACTERÍSTICAS TÉCNICAS / IT : CARATTERISTICHE TECNICHE / EL : ΤΕΧΝΙΚΑ ΧΑΡΑΚΤΗΡΙΣΤΙΚΑ / PL : DANE TECHNICZNE / UA : ТЕХНІЦНІ ХАРАКТЕРИКИ / RO : CARACTERISTI TECHICE / DE : TECHNISCHE MERKMALE / EN : TECHNICAL CHARACTERISTICS

1/2

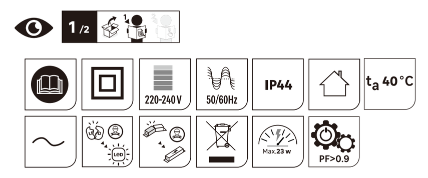

Frequency range 2402~~2480MHz Radio power 0.72 dBi max.

- FR Ce produit contient une source lumineuse de classe d'efficacité énergétique C (EU) 2019/2015
- ES Este producto contiene una bombilla de clase de eficiencia C (EU) 2019/2015
- PT Este produto contém uma fonte de luz de eficiência energética de classe C (EU) 2019/2015
- IT Questo prodotto contiene una sorgente luminosa di classe di efficienza energetica C (EU) 2019/2015
- EL Αυτό το προϊόν περιέχει πηγή φωτός κατηγορίας ενεργειακής απόδοσης C (EU) 2019/2015
- PL Niniejszy produkt zawiera źródło światła klasy efektywności energetycznej C (EU) 2019/2015
- UA Данное изделие содержит источник света класса энергоэффективности C (EU) 2019/2015
- RO Acest produs con ine o sursă de lumină din clasa de eficien ă energetică C (EU) 2019/2015
- EN This product includes a light of the energy efficiency class C (EU) 2019/2015

FR De telle sorte que le câblage fixe isolé de base doit être préparé avec une isolation supplémentaire avant que le luminaire puisse être connecté.Ne pas monter sur une surface conductrice. Le fil d'alimentation doit être isolé supplémentaire et la longueur du fil doit être réduite de manière à ce qu'il ne touche pas la surface de montage et ne se visse pas. Le fil d'alimentation doit être à double isolation (deux couches d'isolation).

ES De tal manera que el cablefijo básico aislado tiene que ser preparado con un aislamiento adicional antes de que la luminaria pueda ser conectada. No montar en superficie conductora. El cable de alimentación debe ser aislado adicionalmente y la longitud del cable debe ser reducida de tal Manera que el cable de alimentación no toque la superficie de montaje y el tornillo. El cable de alimentación debe estar doble aislado (dos capas de aislamiento).

PT Tal que a fiação fixa isolada básica tenha que ser preparada com isolamento suplementar antes que a luminária possa ser conectada. Não montes na superficie condutora. O fio de alimentação deve ser isolado adicional e o comprimento do fio deve ser reduzido de modo que o fio de alimentação não DEVE tocar na superficie de montagem e no parafuso. O fio de alimentação deve ser duplo isolado (duas camadas de isolamento).

IT In modo tale che il cablaggio fisso isolato di base deve essere preparato con isolamento supplementare prima che l'apparecchio possa essere collegato. Non montare sulla superficie conduttiva. Il cavo di alimentazione deve essere isolato ulteriormente e la lunghezza del cavo deve essere ridotta in modo che il cavo di alimentazione non debba toccare la superficie di montaggio e la vite. Il filo di alimentazione deve essere doppio isolato (due strati di isolamento).

EL Zodanig dat de basisgeïsoleerde vaste bedrading moet worden voorbereid met aanvullende isolatie voordat de armatuur kan worden aangesloten. Niet monteren op geleidend oppervlak.
De voedingsdraad moet extra geïsoleerd zijn en de lengte van de draad moet zodanig worden verkleind dat de voedingsdraad niet mag raken montageoppervlak en schroef. De voedingsdraad moet dubbel geïsoleerd zijn (twee laag isolatie).

PL Tak, że podstawowe izolowane stałe okablowanie musi być przygotowane z dodatkową izolacją przed podłączeniem oprawy. Nie montować na powierzchni przewodzącej. Przewód zasilający musi być dodatkowo izolowany, a długość drutu musi być zmniejszona w taki sposób, aby przewód zasilający NIE dotykał powierzchni montażowej i śruby. Przewód zasilający musi być podwójnie izolowany (dwie warstwy izolacji).

UA Таким чином, щоб основні ізольовані фіксовані дроти були готові з додатковою ізоляцією, перш ніж можна з'єднати світло. Не монтуйтеся на провідну поверхню. Пропозиційний Дріт повинен бути додатково ізольований, а довжина пропозиції повинна бути зменшена так, щоб пропозиційний дріт не повинен торкатися монтування поверхні і кругу. Пропозиційний дріт повинен бути двічі ізольований (два шари ізоляції).

RO Astfel încât cablurile fixe izolate de bază trebuie pregătite cu izolație suplimentară înainte ca corpul de iluminat să poată fi conectat. Nu montați pe suprafață conductivă. Cablul de alimentare trebuie să fie izolat suplimentar și lungimea firului trebuie redusă astfel încât sârma de alimentare să nu atingă suprafața de montare și șurubul.
Cablul de alimentare trebuie să fie dublu izolat (două straturi de izolație).

EN Such that the basic insulated fixed wiring have to be prepared with supplementary insulation before the luminaire can be connected. Don't mount on conductive surface. The supply wire must be additional insulated and length of the wire must be reduced such that the supply wire MUST not touch mounting surface and screw. The supply wire must be double insulated (two layer of insulation).

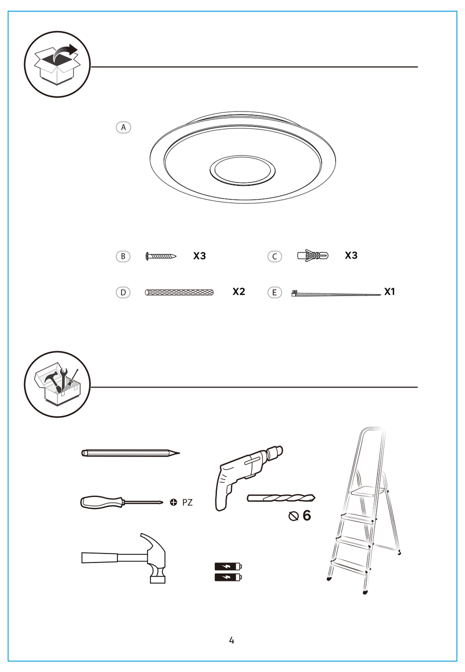

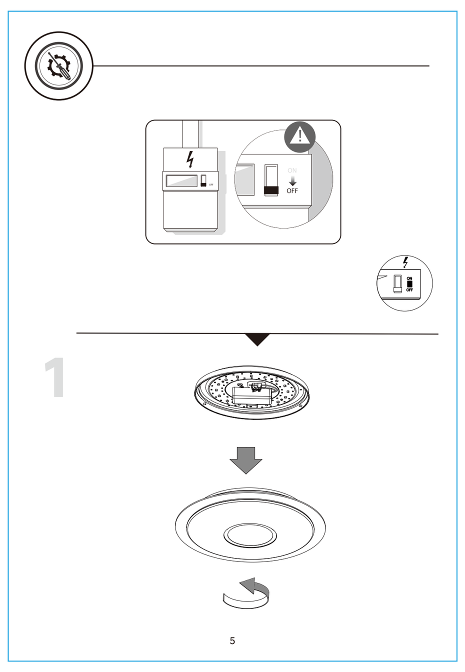

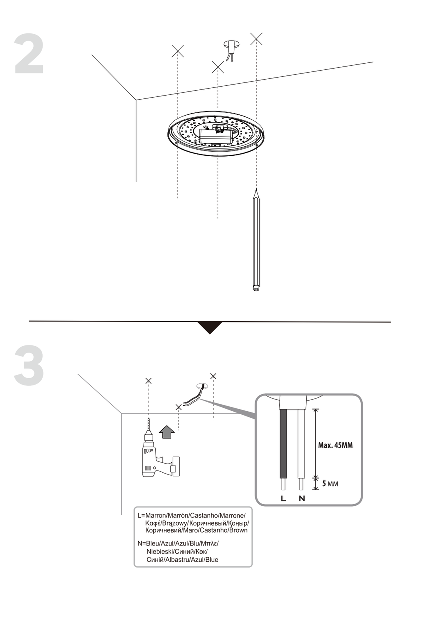

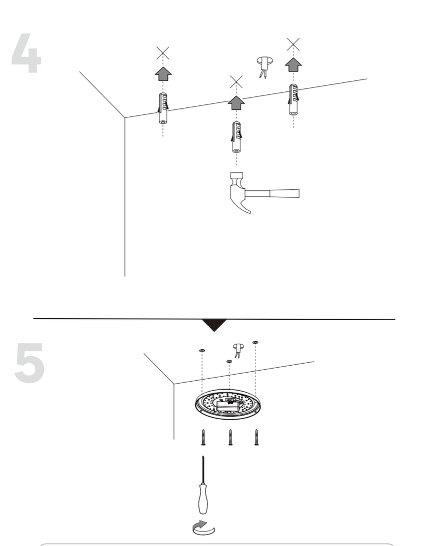

Utiliser des vis et des chevilles adaptées à votre support / Utilice tacos y tornillos adecuados al soporte / Utilize buchas e parafusos adequado ao seu suporte / Utilizzare viti e tasselli adatti per il retro / Χρησιμοποιήστε βίδες και βύσματα που ταιριάζουν στην επιφάνεια στήριξης / Należy użyć śrub i kołków odpowiednich dla podłoża / Використовуйте гвинти та шканти, призначені для заднього поверхні. / Utilizați șuruburi și diblurii adecvate pentru suportul dvs. / Use parafusos e buchas adequados para seu suporte / Verwenden Sie für Ihre Unterlage geeignete Schrauben und Dübel / Use screws and dowels suited to your backing

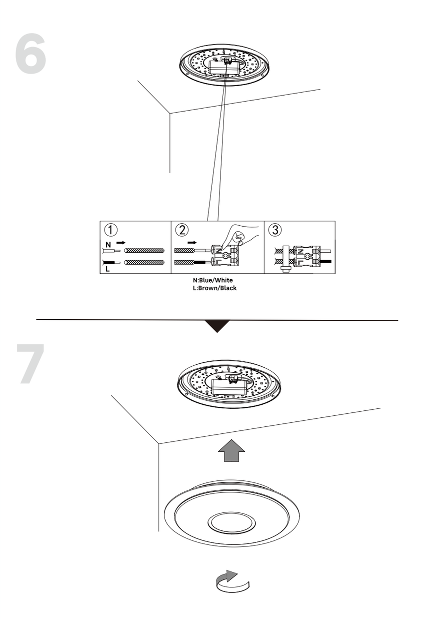

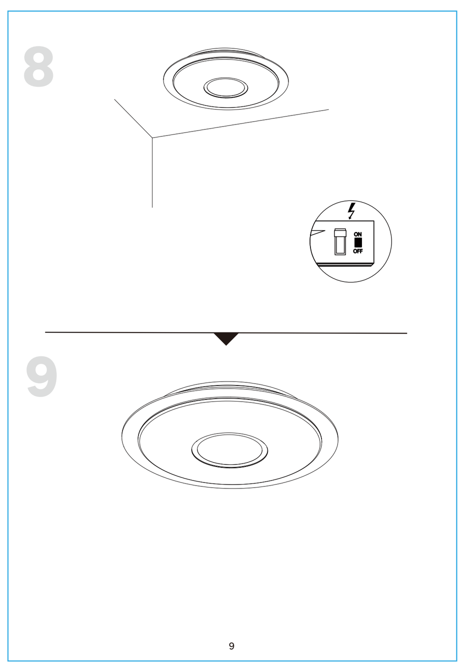

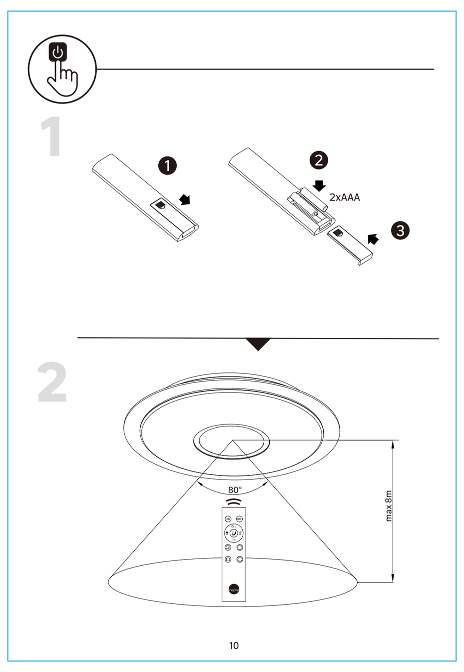

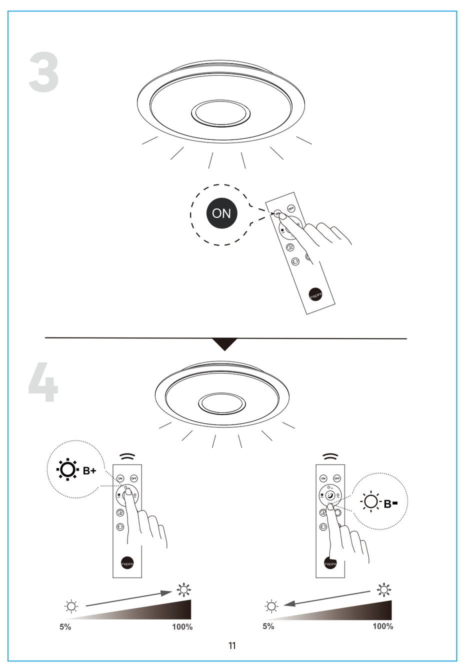

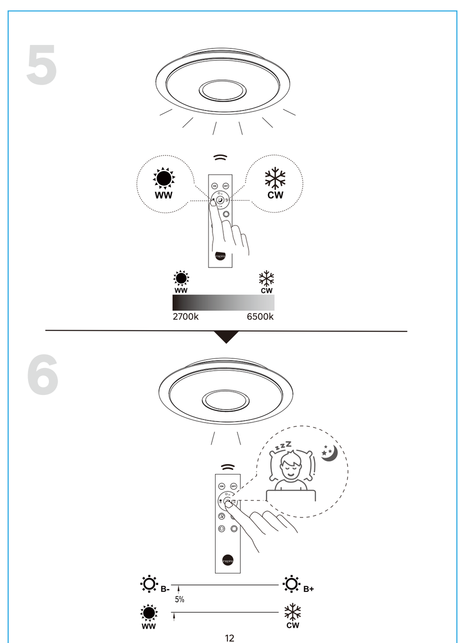

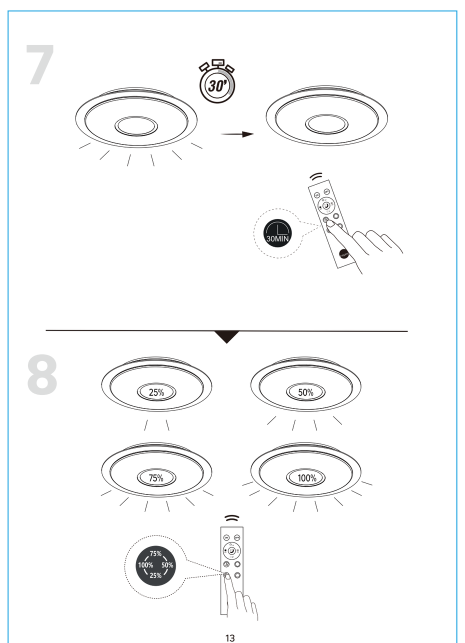

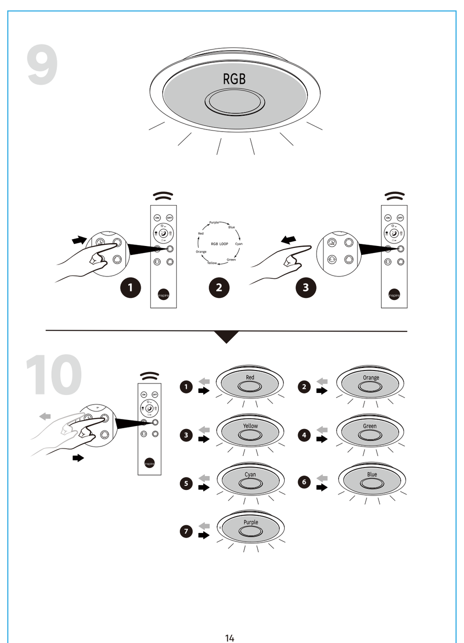

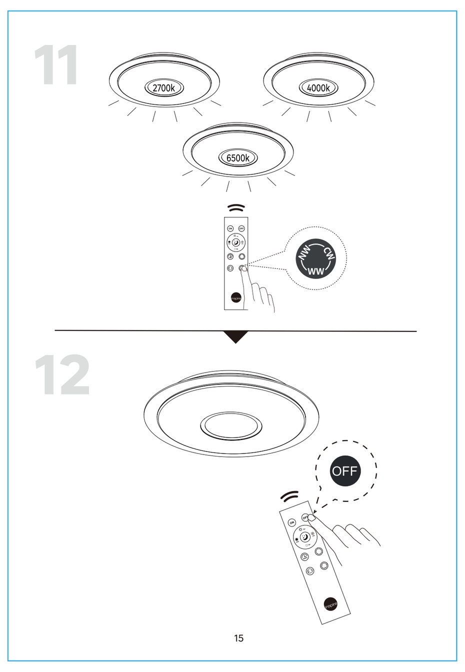

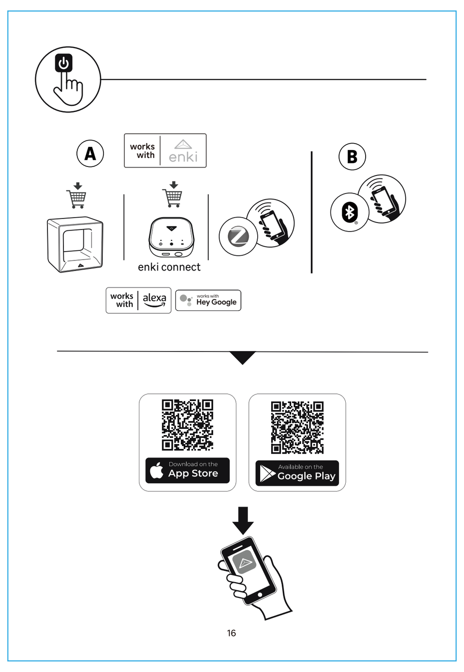

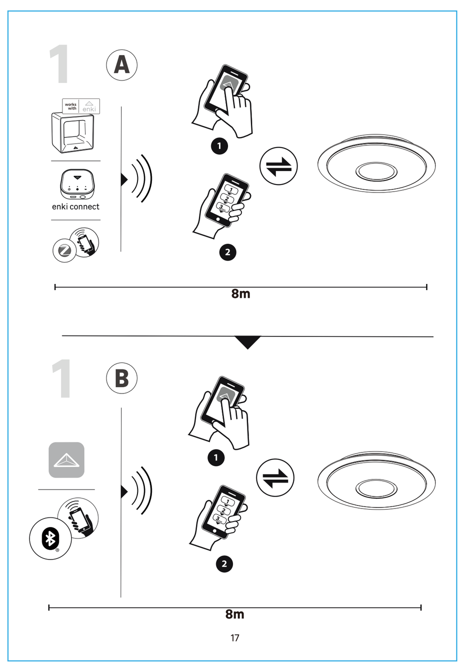

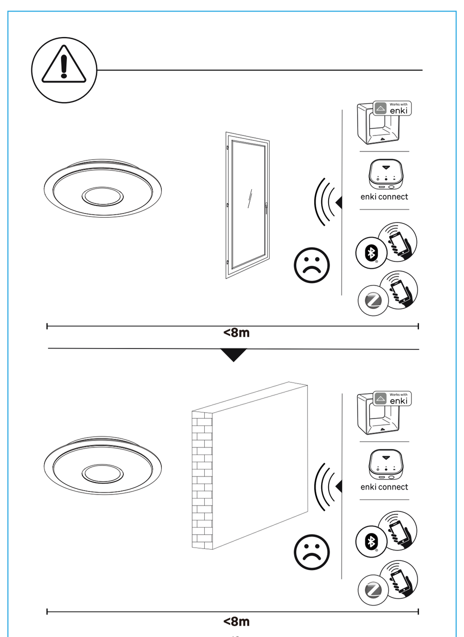

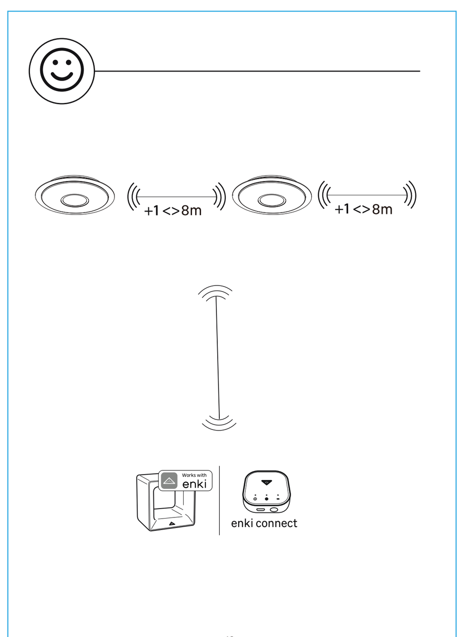

FR

LUMINAIRE CONNECTE

Ce luminaire connecté compatible avec l'application ENKI vous permet d'accéder à tous les avantages de l'éclairage LED moderne. En Bluetooth®, vous pouvez piloter votre luminaire : allumer, éteindre, changer d'intensité, varier d'un blanc «chaud» à un blanc «froid», ou changer de couleur, un vrai jeu d'enfant.
Associez votre ampoule avec la box ENKI ou box ENKI Connect , et vous accéderez aux possibilités multiples de l'éclairage connecté : scénarisation, pilotage à distance, simulation de présence...

MISE EN ROUTE

Installez le luminaire.

1- Téléchargez l'application Enki et créez votre compte
Pour piloter votre luminaire en Bluetooth®, associez celui-ci en suivant les différentes étapes pour l'ajout d'un produit sur l'application Enki.
2- Avec la box Enki ou la box Enki Connect :

- Assurez-vous d'avoir installé la box Enki ou box Enki connect
- Téléchargez l'application Enki (disponible pour Android ou IOS)
- Ouvrez l'application
- Ajoutez le luminaire en vous laissant guider par l'application

Réinitialisation du luminaire (shéma 1) : Allumez votre luminaire. Eteignez et allumez votre luminaire 6 fois de suite, en laissant 4 secondes d'intervalle entre chaque OFF et 0.5 secondes entre chaque ON. Votre luminaire est allumée et va se mettre à changer de couleur (rouge- vert - bleue), clignoter et revenir en blanc fixe. Vous pouvez réessayer d'installer votre luminaire.

En cas de dysfonctionnement :

- Supprimez l'objet dans l'application Enki.
- Réinitialisation du luminaire. Votre luminaire a retrouvé sa configuration d'origine.
- A partir de l'application Enki, ré-appairer le luminaire (voir «mise en route»).

Caractéristiques techniques :

SPECIFICATIONS SANS FIL
- Bandes de fréquences utilisées : 2405 - 2480 MHz
- Puissances radio max : 10dBm
- Protocole de communication sans fil : IEEE 802.15.4

SPECIFICATIONS ENVIRONNEMENTALES
- Température fonctionnement : -20 +40°C
- Température stockage : -20 +60°C
- Consommation en mode veille Pnet 0,5W

ES

LUMINARIA CONECTADA

Con esta luminaria conectada compatible ENKI podrá acceder a todas las ventajas de la iluminación con leds moderna. Con el Bluetooth®, puede controlar su iluminación : encender, apagar, ajustar la intensidad, cambiar de un blanco «cálido» a un blanco «frío» o modificar el color, es un juego de niños. Empareje la bombilla con la caja ENKI, o Enki connecty tendrá acceso a las múltiples posibilidades de la iluminación conectada, a través de la aplicación ENKI: escenificación, control remoto, simulación de presencia, etc.

PUESTA EN MARCHA

Coloque la luminaria.

1 - Descargue la aplicación Enki y cree su cuenta
Utilice Bluetooth® para controlar su luminaria: Empareja la luminaria siguiendo los distintos pasos de la aplicación ENKI para añadir un producto.
2 - Con la caja Enki o Enki connect:

- Asegúrese de haber instalado la caja Enki o Enki-connect.
- Descargue la aplicación Enki (disponible para Android e IOS)
- Arranque la aplicación
- Añada la luminaria y siga las instrucciones de la aplicación

Reinicialización de la luminaria Diagrama 1) : Spegnere e accendere la luminaria 6 volte di seguito, lasciando 4 secondi d'intervallo tra ogni OFF 0.5 secondi tra ogni ON. La luminaria è accesa e inizierà a cambiare colore (rosso - verde - blu), lampeggiare e tornare al bianco fisso. È possibile riprovare a installare la luminaria.

En caso de funcionamiento incorrecto:

- Elimine el objeto en la aplicación Enki.
- Ripristino della luminaria (vedere «avvio»). La luminaria è stata resettata alla configurazione originale.
- Desde la aplicación Enki, vuelva a emparejar la luminaria (ver «Puesta en marcha»).

Características técnicas :

ESPECIFICACIONES INALÁMBRICAS
- Bandas de frecuencias utilizadas: 2405 - 2480 MHz
- Potencias radio máx.: 10dBm
- Protocolo de comunicación inalámbrico: IEEE 802.15.4

ESPECIFICACIONES MEDIOAMBIENTALES
Temperatura de funcionamiento: -20 / +40°C
Temperatura de almacenamiento: -20 / +60°C
Consumo en modo espera: <0,5W

PT

LUMINARIA INTELIGENTE

Esta luminária ligada, compatível com ENKI, dá-lhe acesso a todos os benefícios da moderna iluminação LED. Com o Bluetooth®, pode controlar a sua iluminação : acender, apagar, mudar a intensidade ou variar de branco «quente» para branco «frio» ainda mudar a cor é uma brincadeira de crianças. Emparelhe a sua lâmpada com a caixa ENKI ou Enki connect, e terá acesso às múltiplas possibilidades de iluminação ligadas, através da aplicação ENKI: programar a iluminação, controlo remoto, simulação de presença...

ARRANQUE

Instale a luminária.

1 - Faça o download do aplicativo Enki e crie sua conta
Utilize o Bluetooth® para controlar a sua luminária: Emparelhar a iluminação seguindo as diferentes etapas da aplicação ENKI para adicionar um produto.
2 - Com a caixa Enki ou Enki Connect:

- Certifique-se de que instalou a caixa Enki ou Enki connect.
- Descarregue a aplicação Enki (disponível para Android ou IOS)
- Abra a aplicação
- Adicione a luminária seguindo as instruções dada pela aplicação

Reinicialização da lâmpada (Diagrama 1) : "Ligue a sua luminária. Desligue e ligue a sua lâmpada 6 vezes seguidas, deixando 4 segundos entre cada desligamento 0.5 segundos entre cada ligação. A sua luminária acende-se e começará a mudar de cor (vermelho - verde - azul), a piscar e a regressar a um branco fixo. Pode tentar instalar novamente a sua luminária."

Em caso de mau funcionamento:

- Elimine o dispositivo na aplicação Enki.
- Reiniciar a luminária (ver «arranque»). A sua luminária recuperou a configuração original.
- A partir da aplicação Enki, volte a emparelhar a luminária (ver «Arranque»).

Características técnicas:

ESPECIFICAÇÕES SEM FIO
- Bandas de frequências utilizadas: 2405 - 2480 MH
- Potências de rádio max.: 10 dBm
- Protocolo de comunicação sem fio: IEEE 802.15.4

ESPECIFICAÇÕES AMBIENTAIS
- Temperatura em funcionamento: -20 / +40°C
- Temperatura em armazenamento: -20 / +60°C
- Consumo em modo de espera <0,5 W

IT

APPARECCHIO CONNESSA

Questo apparecchio connesso compatibile con ENKI consente di godere di tutti i vantaggi della moderna illuminazione LED. Con Bluetooth®, è possibile controllare l'illuminazione : accenderla e spegnerla, cambiare l'intensità, passare dal bianco «caldo» al bianco «freddo» o cambiare il colore, è un gioco da ragazzi. Associare la lampadina a una scatola ENKI o Enki Connect per poter usufruire delle molteplici possibilità di illuminazione connessa, attraverso l'app ENKI: creazione di atmosfera, comando a distanza, simulazione di presenza.

MESSA IN FUNZIONE

Installare l'apparecchio.

1 - Scarica l'applicazione Enki e crea il tuo account
Utilizzare il Bluetooth® per controllare l'apparecchio di illuminazione: Accoppiare l'illuminazione seguendo le varie fasi dell'applicazione ENKI per aggiungere un prodotto.
2 - Con la scatola Enki o Enki Connect:

- Assicurarsi di aver installato la scatola Enki o Enki connect.
- Scaricare l'app ENKI (disponibile per Android o IOS).
- Aprire l'app
- Aggiungere l'apparecchio seguendo la procedura passo a passo nell'applicazione.

Reinizializzazione della lampadina (Diagramma 1) : "Accendere la lampadina. Spegnere e accendere la lampadina 6 volte di seguito, lasciando 4 secondi d'intervallo tra ogni OFF 0.5 secondi tra ogni ON. La lampadina è accesa e inizierà a cambiare colore (rosso - verde - blu), ampeggiare e tornare al bianco fisso. È possibile riprovare a installare la lampadina.».

In caso di malfunzionamento:

- Rimuovere l'oggetto nell'applicazione Enki.
- Ripristino dell'apparecchio (vedere «avvio»). La lampadina è stata resettata alla configurazione originale.
- Usando l'applicazione Enki, accoppiare nuovamente l'apparecchio (vedere la sezione Messa in funzione).

Caratteristiche tecniche:

SPECIFICHE WIRELESS
- Fasce di frequenza utilizzate: 2405 - 2480 MHz
- Potenze radio max: 10dBm
- Protocollo di comunicazione wireless: IEEE 802.15.4

SPECIFICHE AMBIENTALI
- Temperatura di funzionamento: -20 +40 °C
- Temperatura di conservazione: -20 +60 °C
- Consumo in modalità Standby 0,5W

PL

INTELIGENTNA OPRAWA

Ta inteligentna oprawa kompatybilna z urządzeniem ENKI zapewnia dostęp do wszystkich zalet nowoczesnego oświetlenia LED. Dzięki Bluetooth® można sterować oświetleniem : włączać, wyłączać, zmieniać intensywność lub zmieniać od „ciepłej" do „zimnej" bieli oraz zmieniać kolor w bardzo prosty sposób. Sparuj swoją żarówkę z urządzeniem ENKI lub Enki connect, aby uzyskać dostęp do wielu możliwości podłączonego oświetlenia za pośrednictwem aplikacji ENKI: efekty świetlne, zdalne sterowanie, symulacja obecności...

URUCHOMIENIE

Zamontuj oprawa.

1 - Pobierz aplikację Enki i utwórz swoje konto
Użyj Bluetooth® do sterowania oprawą oświetleniową: Sparuj oświetlenie postępując zgodnie z poszczególnymi krokami aplikacji ENKI, aby dodać produkt.
2 - Za pomocą urządzenia Enki lub Enki connect.

- Upewnij się, że urządzenie Enki zostało zainstalowane.
- Pobierz aplikację Enki (dostępną dla Androida lub iOS).
- Otwórz aplikację.
- Dodaj oprawę zgodnie z poleceniami w aplikacji.

Resetowanie żarówki (Schemat 1) : Wyłącz i włącz oprawę 6 razy z rzędu, pozostawiając 4 sekundy między każdym naciśnięciem przycisku OFF 0.5 sekund między każdym naciśnięciem przycisku ON. Oprawa zostanie włączona i zacznie zmieniać kolor (czerwony-zielony-niebieski), po czym będzie migać i powróci do stałego białego koloru. Możesz spróbować ponownie zainstalować oprawę.

W przypadku nieprawidłowego działania:

- Usuń żarówkę z aplikacji Enki.
- Resetowanie oprawy (patrz „uruchomienie"). Przywrócona została początkowa konfiguracja żarówki.
- Sparuj ponownie oprawę w aplikacji Enki (patrz „uruchomienie").

Dane techniczne :

BEZPRZEWODOWY PILOT ZDALNEGO STEROWANIA
- Używane pasma częstotliwości: 2405 - 2480 MHz
- Maksymalna moc radiowa: 10 dBm
- Protokół komunikacji bezprzewodowej IEEE 802.15.4

SPECYFIKACJE ŚRODOWISKOWE
- Temperatura działania: -20 / +40°C
- Temperatura przechowywania: -20 / +60°C
- Zużycie energii w trybie czuwania <0,5 W

EN

CONNECTED LIGHTING

This connected lighting, ENKI compatible, will allow you to enjoy all the advantages of modern LED lighting. With the Bluetooth®, you can control your lighting : switch on, switch off, change intensity or vary from a "warm" white to a "cold" white as well as colour. Child's play! Pair your bulb with the ENKI box or the ENKI box Connect and you will have access to the many possibilities of connected lighting via the ENKI application: staging, remote control, presence simulation, etc.

GETTING STARTED

Fit the lighting.

1 - Download the Enki application and create your account
Use Bluetooth® to control your luminaire: Pair the lighting following the various steps of the ENKI application to add a product.
2 - With the Enki box or ENKI Connect :

- Ensure you have installed the Enki box or ENKI Connect.
- Download the Enki application (available for Android or iOS)
- Open the application
- Add the lighting, guided by the application

Resetting the lighting (Diagram 1) : "Turn on your lighting. Turn your lighting off and on 6 times in a row, leaving 4 seconds between each OFF and 0.5 seconds between each ON. Your lighting is turned on and will change colour (red - green - blue), flash, then go back to a constant white. You can try again to fit your lighting.".

In the event of malfunction:

- Delete the object in the Enki application Restarting the lighting (see «startup»).
- Your lighting has gone back to its original settings.
- From the Enki app, pair the lighting again (see 'Getting started').

Technical characteristics:

Must be used in a dry environment.
- Frequency bands used: 2405 MHz - 2480 MHz
- Max. radio power level: 10 dBm
- Wireless communication protocol: IEEE 802.15.4

ENVIRONMENTAL SPECIFICATIONS
- Operating temperature: -20°C to +40°C
- Storage temperature: -20°C to +60°C
- Consumption in standby mode: 0.5 W

(Diagram 1)

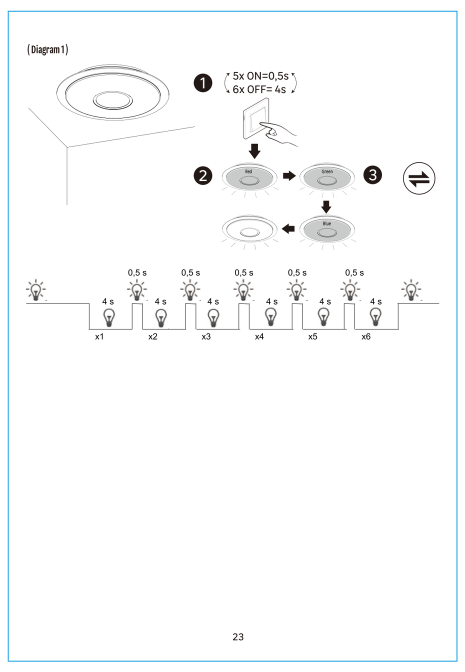

---

adeo

EU/EC Declaration of conformity
Déclaration UE/CE de conformité
DECLARACIÓN CE / UE DE CONFORMIDAD
Declaração CE/UE de conformidade

806956

ADEO Services, 135 Rue Sadi Carnot - CS 00001 59790 RONCHIN - France

Object of the declaration(Objet de la déclaration)(Objeto de la declaración)(Objeto da declaração)

LED CEILING LIGHT

806956 - EAN Code: 3276007579444
Industrial Type Design Reference: GPCL-G45-E40-20-811-RH-L2ERP

INSPIRE

SSSSSSSSSSDDMMYYYY (SSSSSSSSSS: supplier code; DDMMYYYY: ETD)

---

adeo

DICHIARAZIONE DI CONFORMITÀ CE / UE
DEKLARACJA ZGODNOŚCI WE / UE
ΔΗΛΩΣΗ ΣΥΜΜΟΡΦΩΣΗΣ ΕΚ / ΕΕ
DECLARAȚIA CE / UE DE CONFORMITATE

806956

ADEO Services, 135 Rue Sadi Carnot - CS 00001 59790 RONCHIN - France

Oggetto della dichiarazione(Przedmiot deklaracji)(Στόχος της δήλωσης)(Obiectul declarației)

LED CEILING LIGHT

806956 - EAN Code: 3276007579444
Industrial Type Design Reference: GPCL-G45-E40-20-811-RH-L2ERP

INSPIRE

SSSSSSSSSSDDMMYYYY (SSSSSSSSSS: supplier code; DDMMYYYY: ETD)

- FR Ce produit est recyclable. S'il ne peut plus être utilisé, veuillez l'apporter dans un centre de recyclage de déchets.
- ES Este producto es reciclable. Si ya no se puede usar, llévelo a un centro de reciclaje de residuos.
- PT Este produto é reciclável. Se deixar de o utilizar, entregue-o num centro de reciclagem de resíduos.
- IT Questo prodotto può essere riciclato. Se deve essere smaltito, portalo presso un centro de riciclaggio.
- EL Αυτό το προϊόν είναι ανακυκλώσιμο. Εάν δεν μπορεί πλέον να χρησιμοποιηθεί, μεταφέρετε την σε κάποιο κέντρο ανακύκλωσης απορριμμάτων.
- PL Ten produkt poddawany jest recyklingowi, kiedy przestaje być użyteczny należy dostarczyć go do punktu zbiórki odpadów.
- UA Цей продукт може переробплятися. Якщо воно більше не є придатне для використування, здайте його в утилізаційний центр.
- RO Aceast produs este reciclabil. Dacă nu mai poate ti folosit, vă rugăm să il aduceți intr-un centru de reciclare a deșeurilor.
- BR Este produto é reciclável. Se não puder mais ser usado, descarte em um centro de reciclagem de resíduos.
- DE Dieses Produkt ist recycelbar. Wenn es nicht mehr verwendet werden kann, bringen Sie es bitte zum Recycling-Center.
- EN This product is recyclable. If it cannot be used anymore, please take it to waste recycling centre.

Made in China
Країна походження: Китай

Traductionde la version originale du mode d'emploi / Traducción de las Instruccionesoriginales/Tradução das Instruções Originais/ Traduzione delle istruzioni originali / Μετάφραση τωνπρωτότυπωνοδηγιών / Tłumaczenie instrukcji oryginalnej / Переклад оригінальної інструкції / Traducerea instrucțiunilor originale/ Traduçãodas Instruções Originais / Original-Anleitung / Original Instructions

EU ADEO Services - 135 Rue Sadi Carnot - CS00001 - 59790 RONCHIN - FRANCE

UA Виробник: ТОВ "Адео Сервісез С.А.", вул. Саді Карно, CS 00001, 59790 Роншен, Франція.Імпортер: ТОВ "Леруа Мерлен Україна", 04201 Україна, м.Київ, вул. Полярна 17А, +380 44 498 46 00. Імпортер приймає претензії від споживачів щодо товару, а також проводить його ремонт, технічне і гарантійне обслуговування

ZA Imported by Adeo South Africa (PTY) LTD T/A Leroy Merlin, Hosted in Leroy Merlin Fourways Store 35 Roos Street, Witkoppen Ext 97, Sandton, 2191 Johannesburg, Gauteng, South Africa. Tel: +27 10 493 8000 Email: contact@leroymerlin.co.za.

BR IMPORTADO E DISTRIBUÍDO POR: LEROY MERLIN COMPANHIA BRASILEIRA DE BRICOLAGEM CNPJ: 01.438.784/0001-05Rua Pascoal Pais, nº. 525, 6º andar, cj 61 a 64 - Vila Cordeiro, São Paulo - SP CEP: 04581-060 CALM (Central de Atendimento Leroy Merlin) Capitais 4020-5376 Demais Regiões 0800-0205376