Spaceo

SMILE

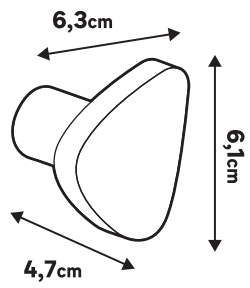

5 YEAR Guarantee*

100% Wood from well-managed forests
FSC® C102020
www.fsc.org

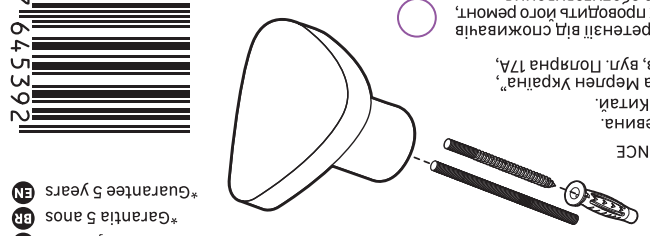

ADEO Services
135 Rue Sadi Carnot
CS00001
59790 RONCHIN- FRANCE

UA - Матеріали: Деревина.
Країна походження: Китай.
Імпортер: ТОВ "Ґерда Мерчен Україна",
04201 Україна, м.Київ, вул. Лонгарна 17А,
+380 44 498 46 00.
Імпортер приймає претензії від споживачів щодо товару, а також проводить його ремонт, технічне і гарантійне обслуговування.
Дата виготовлення: див. на виробі або на упаковці.
Строк придатності: необмежений.

BR - LEROY MERLIN COMPANHIA BRASILEIRA DE BRICOLAGEM CNPJ: 01.438.784/0001-05
Rua Pascoal Pais, nº. 525, 6º andar cj 61 a 64,
Vila Cordeiro, São Paulo -SP CEP: 04581-060
CALM (Central de Atendimento Leroy Merlin)
Capitais 4020-5376 Demais Regiões 0800-020537 6
Produto não perecível.
Prazo de validade: Indeterminada.

SA - Imported by Adeo South Africa (PTY) LTD T/A Leroy Merlin, Hosted in Leroy Merlin Fourways Store, 35 Roos Street, Witkoppen Ext 97, Sandton, 2191 Johannesburg, Gauteng, South Africa
Tel: +27 10 493 8000 / Email: contact@leroymerlin.co.za

Made in China
Batch n° : XXXXXX

3 276007 645392

FR IT EL CY PL RO

PAP

40 FE

*Garantie 5 ans FR
*Garantía 5 años ES
*Garantia 5 anos PT
*Garanzia 5 anni IT
*Εγγύηση 5 ετών EL
*Gwarancja 5 lat PL
*Гарантія 5 років UA
*Garanție 5 ani RO
*Garantia 5 anos BR
*Guarantee 5 years EN

5 YEAR Guarantee*

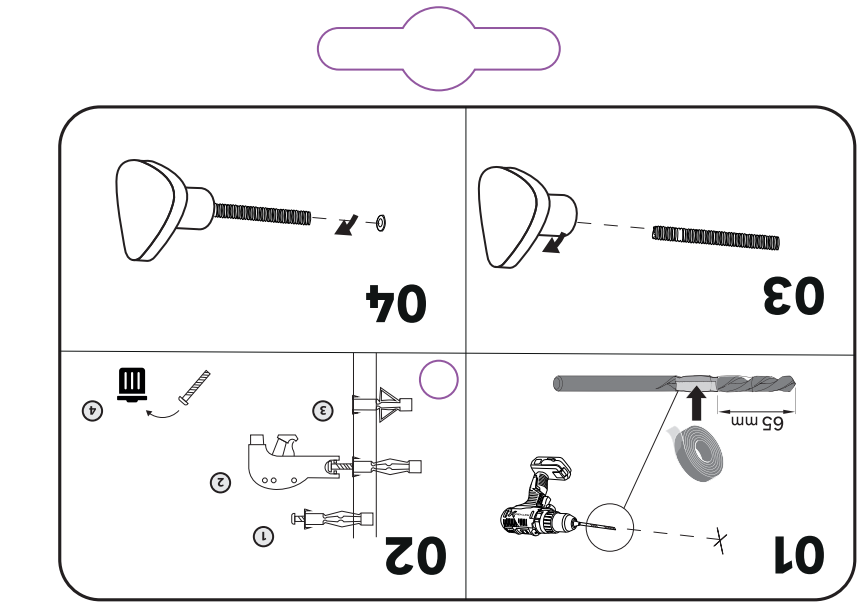

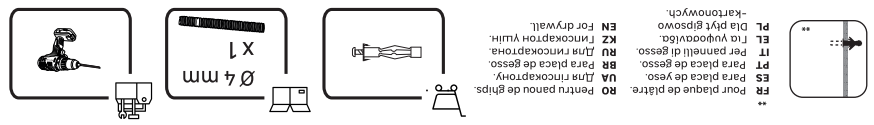

** Pour plaque de plâtre.
FR Para placa de yeso.
ES Para placa de gesso.
PT Per pannelli di gesso.
IT Для гіпсокартону.
EL Dla płyt gipsowo -kartonowych.
PL Pentru panou de gipsuri.
RO Для гипсокартону.
UA Para placa de gesso.
BR Для гипсокартона.
RU Гипсокартон үшін.
KZ For drywall.
EN

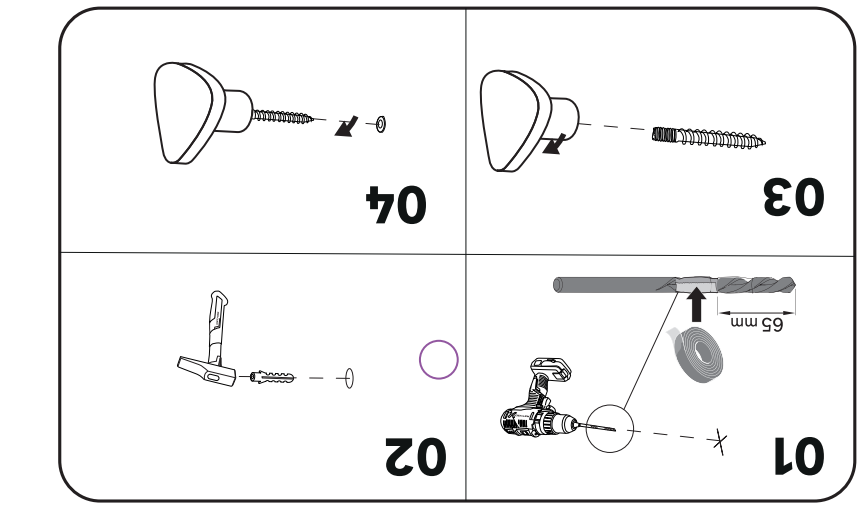

*** Pour mur plein.
FR Para muro macizo.
ES Для сплошной стены.
UA Para parede sólida.
PT Para pared sólida.
BR Per muri solidi.
IT Для прочной стены.
RU Г.ю ошпнуҳ.ді тоқо.
EL Бетік қабырға үшін.
KZ Do ścian litych.
PL For solid wall.
EN

DK BRAND TRADEMARK

26 rue du Maréchal Leclerc
59128 Flers-en-Escrebieux
Port. +33 (0)7 82 35 94 53
eric.lacroix@dkgroup.fr

FILE NAME :
SMILE_0001_YIKAI_ 3276007645026

EAN13 :
3276007645026

CUSTOMER :
ADEO

DIE CUT :
2024R14P02-0001-0002-000 3-0004-0005-0006-0007-0 008-0011-0012-0065 7.5改.pdf

STEP
01 - 13/07/23
02 - 18/07/23
03 - 10/08/23
04 - 10/08/23
05 - 17/08/23
06 - 29/08/23

SEND
08/09/23

PRINTING COLOR
Black

This file is not ready to print.
Traping and overprinting will be done by the reprohouse.

DieCut To complet

100 mm
0 mm