Spaceo

RONDO

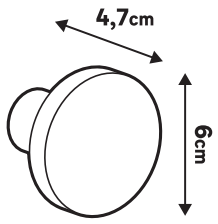

5 YEAR Guarantee*

100% Wood from well-managed forests
FSC® C102020
FSC www.fsc.org

Ø4 x 70mm
Ø4 x 67mm
Ø6 x 40,5mm

ADEO Services
135 Rue Sadi Carnot
CS00001
59790 RONCHIN- FRANCE

UA - Матеріали: Деревина.
Країна походження: Китай.
Імпортер: ТОВ "Перуа Мерлен Україна",
04201 Україна, м.Київ, вул. Лонгарна 17А,
+380 44 498 46 00.
Імпортер приймає претензії від споживачів щодо товару, а також проводить його ремонт, технічне і гарантійне обслуговування.
Дата виготовлення: див. на виробі або на упаковці.
Строк придатності: необмежений.

BR - LEROY MERLIN COMPANHIA BRASILEIRA DE BRICOLAGEM CNPJ: 01.438.784/0001-05
Rua Pascoal Pais, nº. 525, 6º andar cj 61 a 64,
Vila Cordeiro, São Paulo -SP. CEP: 04581-060
CALM (Central de Atendimento Leroy Merlin)
Capitais 4020-5376 Demais Regiões 0800-020537 6
Prazo de validade: Indeterminada.
Produto não perecível.

SA - Imported by Adeo South Africa (PTY) LTD T/A Leroy Merlin, Hosted in Leroy Merlin Fourways Store, 35 Roos Street, Witkoppen Ext 97, Sandton, 2191 Johannesburg, Gauteng, South Africa
Tel: +27 10 493 8000 / Email: contact@leroymerlin.co.za

Made in China
Batch n° : XXXXXX

3 276007 645248

FR IT EL CY PL RO

40 FE

PAP

*Garantie 5 ans FR
*Garantía 5 años ES
*Garantia 5 anos PT
*Garanzia 5 anni IT
*Εγγύηση 5 ετών EL
*Gwarancja 5 lat PL
*Гарантія 5 років UA
*Garantie 5 ani RO
*Garantia 5 anos BR
*Guarantee 5 years EN

5 YEAR Guarantee*

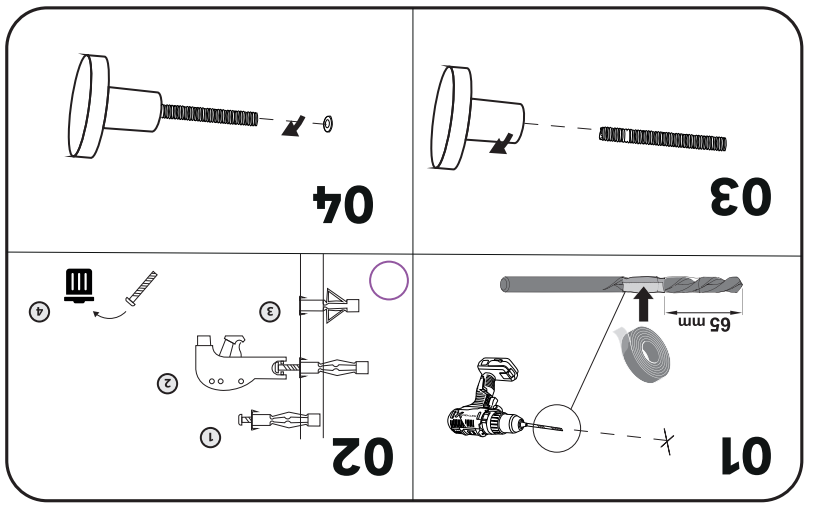

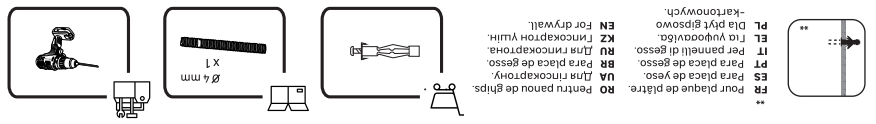

** Pour plaque de plâtre.
FR Para placa de yeso.
ES Para placa de gesso.
PT Para placa de gesso.
IT Per pannelli di gesso.
EL Για γυψοσανίδα.
PL Dla płyt gipsowo-kartonowych.
RO Pentru panou de gips.
UA Для гіпсокартону.
RU Для гипсокартона.
KZ Гипсокартон үшін.
EN For drywall.

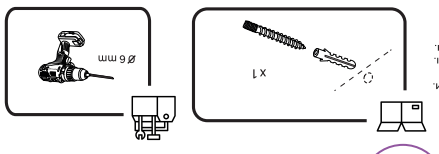

*** Pour mur plein.
FR Para muro macizo.
ES Para muro macizo.
PT Para parede sólida.
IT Per muri solide.
EL Για σμπαγές τοίχο.
PL Do ścian litych.
RO Pentru perete solid.
UA Для суцільної стіни.
RU Для прочной стены.
KZ Берік қабырға үшін.
EN For solid wall.

DK BRAND TRADEMARK

26 rue du Maréchal Leclerc
59128 Flers-en-Escrebieux
Port. +33 (0)7 82 35 94 53
eric.lacroix@dkgroup.fr

FILE NAME :
RONDO_0002_YIKAI_3276007645033

EAN13 :
3276007645033

CUSTOMER :
ADEO

DIE CUT :
2024R14P02-0001-0002-0003-0004-0005-0006-0007-0008-0011-0012-0065 7.5改.pdf

STEP
01 - 05/09/23

SEND
08/09/23

PRINTING COLOR
Black

This file is not ready to print.
Traping and overprinting will be done by the reprohouse.

DieCut To complet

100 mm
0 mm