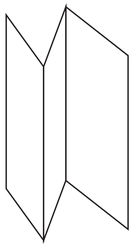

风琴折页，2折

正面

Inspire | OKHA

EAN : 3276007662535
3276007662306
3276007662467
3276007662658
Ref. TP12-2206 W
TP12-2206 B
TP12-3208
TP12-4211

REPAIRABLE | 5 YEAR Guarantee*

2/2

2025-06-V01

FR Manuel d'Instructions
ES Manual de Instrucciones
PT Manual de Instruções
IT Manuale di Istruzioni
EL Εγχειρίδιο Οδηγιών
RO Instrucţiuni Obsługi
UA Інструкція З Експлуатації
BR Manual de Instrução
DE Anleitung Handbuch
EN Instructions Manual
PL Manual de Instrucţiuni

*Année de garantie / años de garantía / Ano de garantia / Anno di garanzia / Έτος εγγύησης / Rok gwarancji / Гарантирока / Anul de garanţie / Anos de garantia/ Jahr der Garantie / Year of guarantee
** reparable / reparable / reparável / reparable / διορθώσιμος / naprawiany / ремонтний / reparabil / reparaturfähig / reparável / reparable

FR : Montage / ES: Montaje / PT: Montagem / IT: Montaggio / EL: Συναρμολόγηση / PL: Montaż / UA: Збірка / RO: Montaj / BR: Montagem / DE: Montage / EN: Assembly

FR: Utilisation / ES: Utilización / PT: Utilização / IT: Uso / EL: Χρήση / PL: Użytkowanie / UA: Використання / RO: Utilizare / BR: Utilização / DE: Verwenden Sie / EN: Use

FR: CARACTÉRISTIQUES TECHNIQUES / ES: CARACTERÍSTICAS TÉCNICAS / PT: CARACTERÍSTICAS TÉCNICAS / IT: CARATTERISTICHE TECNICHE / EL: ΤΕΧΝΙΚΑ ΧΑΡΑΚΤΗΡΙΣΤΙΚΑ / PL: DANE TECHNICZNE / UA: ТЕХНІЧНІ ХАРАКТЕРИСТИКИ / RO: CARACTERISTICI TEHNICE / BR: CARACTERÍSTICAS TÉCNICAS / DE: TECHNISCHE CHARAKTERISTIKA / EN: TECHNICAL CHARACTERISTICS

1/2

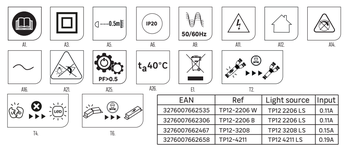

EAN	Ref	Light source	Input
3276007662535	TP12-2206 W	TP12 2206 LS	0.11A
3276007662306	TP12-2206 B	TP12 2206 LS	0.11A
3276007662467	TP12-3208	TP12 3208 LS	0.15A
3276007662658	TP12-4211	TP12 4211 LS	0.19A

- Ce produit contient une source lumineuse de classe d'efficacité énergétique E,TP12 2206 LS/TP12 3208 LS/TP12 4211 LS
- Este producto contiene una bombilla de clase de eficiencia E,TP12 2206 LS/TP12 3208 LS/TP12 4211 LS
- Este produto contém uma fonte de luz de eficiência energética de classe E,TP12 2206 LS/TP12 3208 LS/TP12 4211 LS
- Questo prodotto contiene una sorgente luminosa di classe di efficienza energetica E,TP12 2206 LS/TP12 3208 LS/TP12 4211 LS
- Αυτό το προϊόν περιέχει πηγή φωτός κατηγορίας ενεργειακής απόδοσης E,TP12 2206 LS/TP12 3208 LS/TP12 4211 LS
- Niniejszy produkt zawiera źródło światła klasy efektywności energetycznej E,TP12 2206 LS/TP12 3208 LS/TP12 4211 LS
- Данное изделие содержит источник света класса энергоэффективности E,TP12 2206 LS/TP12 3208 LS/TP12 4211 LS
- Acest produs con ine o sursă de lumină din clasa de eficien ă energetică E,TP12 2206 LS/TP12 3208 LS/TP12 4211 LS
- Dieses Produkt enthält ein Licht der Energieeffizienzklasse E,TP12 2206 LS/TP12 3208 LS/TP12 4211 LS
- This product includes a light of the energy efficiency class E,TP12 2206 LS/TP12 3208 LS/TP12 4211 LS

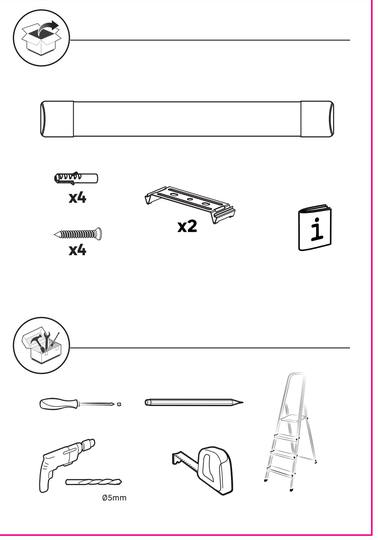

反面

- Ce produit est recyclable. S'il ne peut plus être utilisé, veuillez l'apporter dans un centre de recyclage de déchets.
- Este producto es reciclable. Si ya no se puede usar, llévelo a un centro de reciclaje de residuos.
- Este produto é reciclável. Se deixar de o utilizar, entregue-o num centro de reciclagem de resíduos.
- Questo prodotto può essere riciclato. Se deve essere smaltito, portalo presso un centro di riciclaggio.
- Αυτό το προϊόν είναι ανακυκλώσιμο. Εάν δεν μπορεί πλέον να χρησιμοποιηθεί, μεταφέρετε την σε κάποιο κέντρο ανακύκλωσης απορριμμάτων
- Ten produkt podlawany jest recyklingowi, kiedy przestaje być użyteczny należy dostarczyć go do punktu zbiórki odpadów.
- Цей продукт може перероблятися. Якщо воно більше не є придатне для використування, здайте його в утилізаційний центр.
- Acest produs este reciclabil. Dacă nu mai poate fi folosit, vă rugăm să îl aduceţi într-un centru de reciclare a deşeurilor.
- Este produto é reciclável. Se não puder mais ser usado, descarte em um centro de reciclagem de resíduos.
- Dieses Produkt ist recyceltbar. Wenn es nicht mehr verwendet werden kann, bringen Sie es bitte zum Recycling-Center.
- This product is recyclable. If it cannot be used anymore, please take it to waste recycling centre.

FR Traduction de la version originale du mode d'emploi / ES: Traducción de las instrucciones originales/ PT: Tradução das Instruções Originais/ IT: Traduzione delle istruzioni originali / EL: Μετάφραση των οδηγιών χρήσεως / PL: Tłumaczenie instrukcji oryginalnej / UA: Перекладпрогінальної інструкції / RO: Traducerea instrucţiunilor originale/ BR: Tradução das Instruções Originais / DE: Übersetzung der Originalversion der Gebrauchsanweisung / Original instructions.

Made in China
Країна походження: Китай

EU ADEO Services - 135 Rue Sadi Carnot - CS00001 - 59790 RONCHIN - FRANCE

UA Виробник: ТОВ "Адео Сервісез С.А.", вул. Саді Карно, CS 00001, 59790 Роншен, Франція.
Імпортер: ТОВ "Леруа Мерлен Україна", 04201 Україна, м.Київ, вул. Полярна 17А, +380 44 498 46 00. Імпортер приймає претензії від споживачів щодо товару, а також проводить його ремонт, технічне і гарантійне обслуговування

ZA Imported by Adeo South Africa (PTY) LTD T/A Leroy Merlin,
Hosted in Leroy Merlin Fourways Store 35 Roos Street, Witkoppen Ext 97, Sandton, 2191 Johannesburg, Gauteng, South Africa.
Tel: +27 10 483 8000 Email: contact@leroymerlin.co.za.
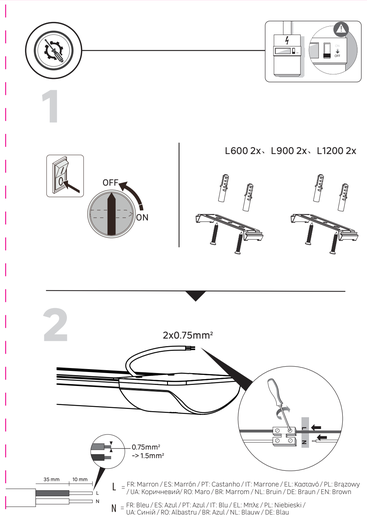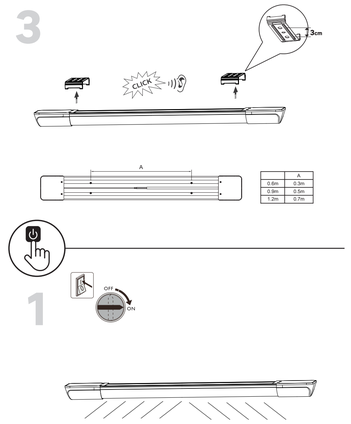
BR LEROY MERLIN COMPANHIA BRASILEIRA DE BRICOLAGEM
CNPJ: 01.438.784/0001-05
Rua Pascoal Paoli, nº. 325, 9º andar cj 61 a 64, Vila Cordeiro, São Paulo - SP. CEP: 04581-060
CALM (Central de Atendimento Leroy Merlin) Capitais 4020-5376 Demais Regiões 0800-0205376