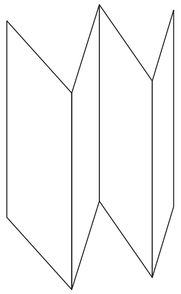

风琴折三折

正　面

EAN : 3276007662474
Ref : CL30-0005-RD0810-EU

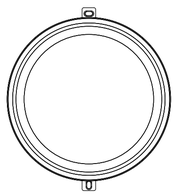

2/2

2023-06-V01

FR Manuel d'Instructions
ES Manual de Instrucciones
PT Manual de Instruções
IT Manuale di Istruzioni
EL Εγχειρίδιο Οδηγιών
PL Instrukcja Obsługi
UA Інструкція З Експлуатації
RO Manual de Instrucțiuni
BR Manual de Instrução
DE Anleitung Handbuch
EN Instructions Manual

*Χρόνιο de garantie /años de garantía / Ano de garantia / Anno di garanzia / Έτος εγγύησης / Rok gwarancji / Гарантерік / Anul de garanție / Anos de garantia/ Jahr der Garantie / Year of guarantee
** reparable / reparable / reparável / reparabile / διορθώσιμος / naprawiany / ремонтний / reparabil / reparaturfähig / reparável / reparable

FR : Montage / ES: Montaje / PT: Montagem / IT: Montaggio / EL: Συναρμολόγηση / PL: Montaż / UA: Збірка / RO: Montaj / BR: Montagem / DE: Montage / EN: Assembly

FR: Utilisation / ES: Utilización / PT: Utilização / IT: Uso / EL: Χρήση / PL: Użytkowanie / UA: Використання / RO: Utilizare / BR: Utilização / DE: Verwenden Sie / EN: Use

FR: CARACTÉRISTIQUES TECHNIQUES / ES: CARACTERÍSTICAS TÉCNICAS / PT: CARACTERÍSTICAS TÉCNICAS / IT: CARATTERISTICHE TECNICHE / EL: ΤΕΧΝΙΚΑ ΧΑΡΑΚΤΗΡΙΣΤΙΚΑ / PL: DANE TECHNICZNE / UA: ТЕХНІЧНІ ХАРАКТЕРИСТИКИ / RO: CARACTERISTICI TEHNICE / BR: CARACTERÍSTICAS TÉCNICAS / DE: TECHNISCHE CHARAKTERISTIKA / EN: TECHNICAL CHARACTERISTICS

1/2

A1. A3. A6. IP44 220-240V~ A7. 50/60Hz A8. 10W A10.
A11. A12. A14. A16. PF≥0.5 A21. t_a 25°C A26.
E1. 53mA T4. T9.

FR Ce produit contient une source lumineuse de classe d'efficacité énergétique D,CL30-RD0810LS 1540lm 4000K
ES Este producto contiene una bombilla de clase de eficiencia D,CL30-RD0810LS 1540lm 4000K
PT Este produto contém uma fonte de luz de eficiência energética de classe D,CL30-RD0810LS 1540lm 4000K
IT Questo prodotto contiene una sorgente luminosa di classe di efficienza energetica D,CL30-RD0810LS 1540lm 4000K
EL Αυτό το προϊόν περιέχει πηγή φωτός κατηγορίας ενεργειακής απόδοσης D,CL30-RD0810LS 1540lm 4000K
PL Niniejszy produkt zawiera źródło światła klasy efektywności energetycznej D,CL30-RD0810LS 1540lm 4000K
UA Данное изделие содержит источник света класса энергоэффективности D,CL30-RD0810LS 1540lm 4000K
RO Acest produs con ine o sursă de lumină din clasa de eficien ă energetică D,CL30-RD0810LS 1540lm 4000K
DE Dieses Produkt enthält ein Licht der Energieeffizienzklasse D,CL30-RD0810LS 1540lm 4000K
EN This product includes a light of the energy efficiency class D,CL30-RD0810LS 1540lm 4000K

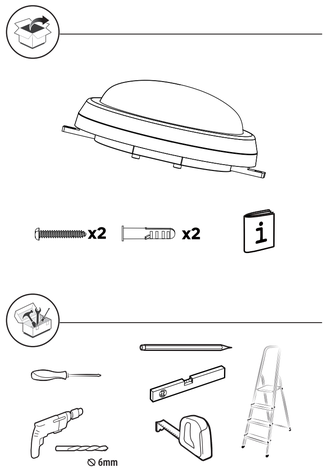

FR Ce produit est recyclable. S'il ne peut plus être utilisé, veuillez l'apporter dans un centre de recyclage de déchets.
ES Este producto es reciclable. Si ya no se puede usar, llévelo a un centro de reciclaje de residuos.
PT Este produto é reciclável. Se deixar de o utilizar, entregue-o num centro de reciclagem de resíduos.
IT Questo prodotto può essere riciclato. Se deve essere smaltito, portalo presso un centro di riciclaggio.
EL Αυτό το προϊόν είναι ανακυκλώσιμο. Εάν δεν μπορεί πλέον να χρησιμοποιηθεί, μεταφέρετε την σε κάποιο κέντρο ανακύκλωσης απορριμμάτων.
PL Ten produkt podlegający jest recyklingowi. Kiedy przestaje być użytkowany należy dostarczyć go do punktu zbiórki odpadów.
UA Цей продукт може перероблятися. Якщо воно більше не є придатне для використування, здайте його в утилізаційний центр.
RO Acest produs este reciclabil. Dacă nu mai poate fi folosit, vă rugăm să îl aduceți într-un centru de reciclare a deșeurilor.
PT Este produto é reciclável. Se não puder mais ser usado, descarte-o em um centro de reciclagem de resíduos.
DE Dieses Produkt ist recyceltbar. Wenn es nicht mehr verwendet werden kann, bringen Sie es bitte zum Recycling-Center.
EN This product is recyclable. If it cannot be used anymore, please take it to waste recycling centre.

FR Traduction de la version originale du mode d'emploi / ES: Traducción de la Instruccionesoriginales/ PT: Tradução das Instruções Originais/ IT: Traduzione delle istruzioni originali / EL: Μετάφραση τωνπρωτότυπωνοδηγιών/ PL: Tłumaczenie instrukcji oryginalnej / UA: Переекладпочатковоїінструкції / RO: Traducerea instrucțiunilor originale/ BR: Traduçãodas Instruções Originais / DE: Übersetzung der Originalversion der Gebrauchsanweisung / Original Instructions

Made in China
Країна походження: Китай

EU ADEO Services - 135 Rue Sadi Carnot - CS00001 - 59790 RONCHIN - FRANCE

UA Виробник: ТОВ "Адео Сервісіз С.А.", вул. Саді Карно, CS 00001, 59790 Роншен, Франція
Імпортер: ТОВ "Перша Мерлен Україна", 04201 Україна, м.Київ, вул. Поляруш 17А, +380 44 498 46 00. Імпортер приймає претензії відносно якості товару, а також проводить його ремонт, технічне і гарантійне обслуговування

ZA Imported by Adeo South Africa (PTY) LTD T/A Leroy Merlin, Hosted in Leroy Merlin Fourways Store 35 Ross Street, Witkoppen Ext 97, Sandton, 2191 Johannesburg, Gauteng, South Africa. Tel. +27 10 493 8000 Email: contact@leroymerlin.co.za.

BR LEROY MERLIN COMPANHIA BRASILEIRA DE BRICOLAGEM CNPJ: 01.438.784/0001-05
Rua Pascoal Paiz, nº 325, 8º andar cj 81 a 84, Vila Cordeiro, São Paulo - SP. CEP: 04583-060
CAL M Central de Atendimento Leroy Merlin Capitais 4020-5376 Demais Regiões 0800-0205376
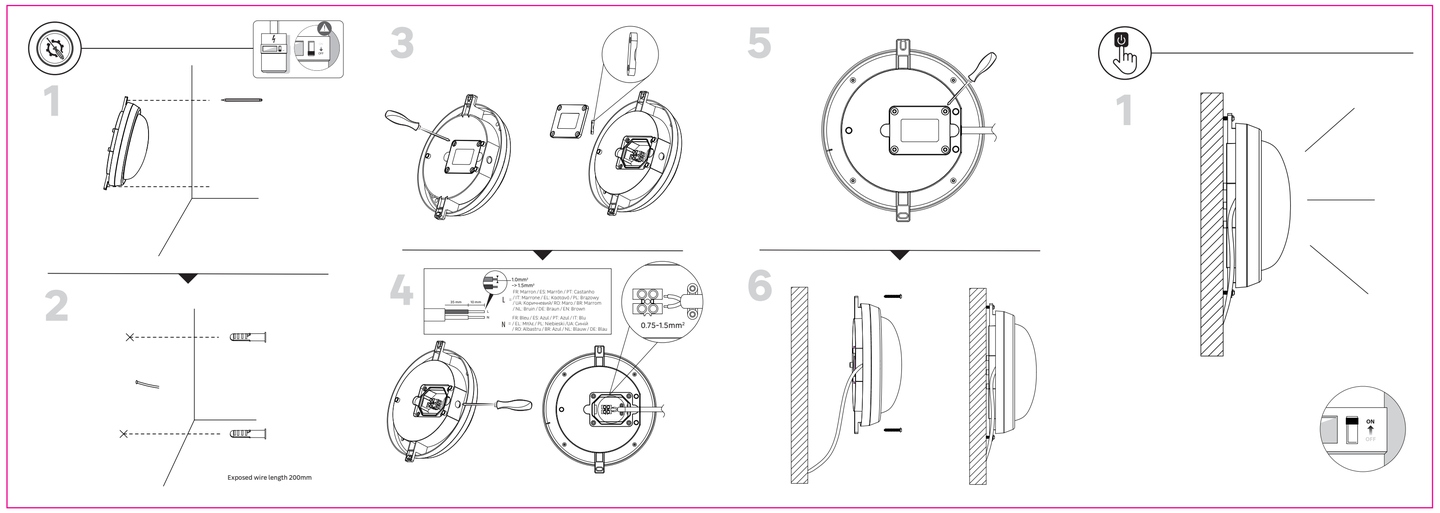
反　面