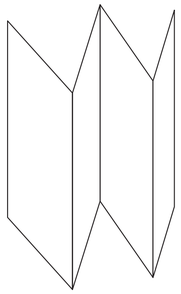

风琴折三折

正　面

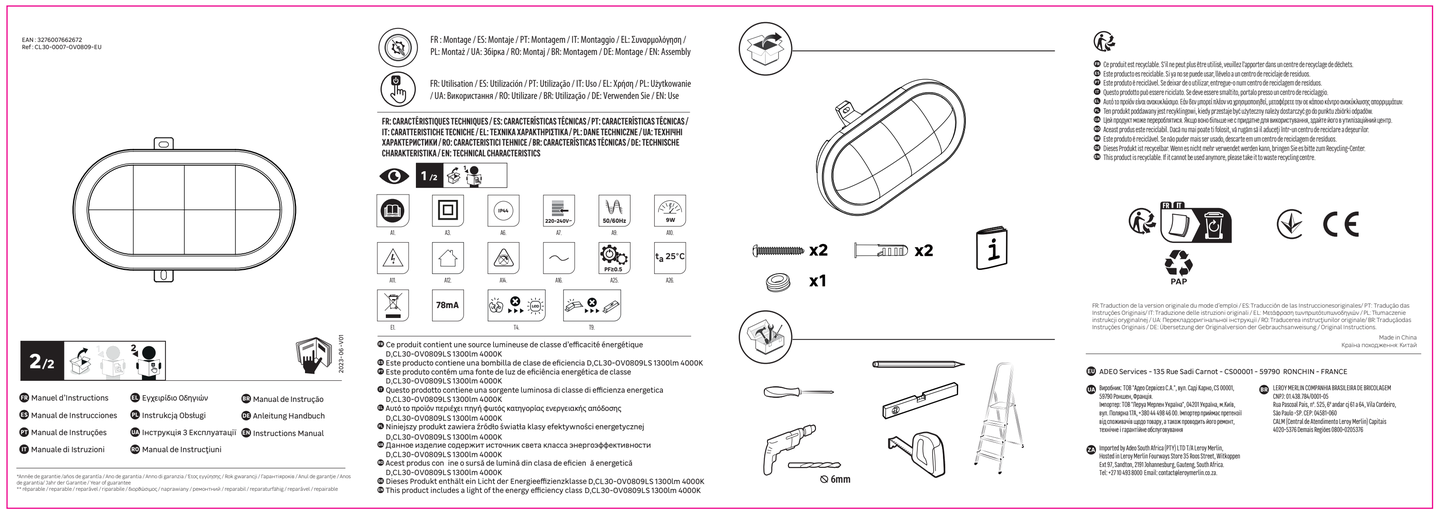
EAN : 3276007662672
Ref : CL30-0007-OV0809-EU
FR : Montage / ES: Montaje / PT: Montagem / IT: Montaggio / EL: Συναρμολόγηση / PL: Montaż / UA: Збірка / RO: Montaj / BR: Montagem / DE: Montage / EN: Assembly
FR: Utilisation / ES: Utilización / PT: Utilização / IT: Uso / EL: Χρήση / PL: Użytkowanie / UA: Використання / RO: Utilizare / BR: Utilização / DE: Verwenden Sie / EN: Use
FR: CARACTÉRISTIQUES TECHNIQUES / ES: CARACTERÍSTICAS TÉCNICAS / PT: CARACTERÍSTICAS TÉCNICAS / IT: CARATTERISTICHE TECNICHE / EL: ΤΕΧΝΙΚΑ ΧΑΡΑΚΤΗΡΙΣΤΙΚΑ / PL: DANE TECHNICZNE / UA: ТЕХНІЧНІ ХАРАКТЕРИСТИКИ / RO: CARACTERISTICI TEHNICE / BR: CARACTERÍSTICAS TÉCNICAS / DE: TECHNISCHE CHARAKTERISTIKA / EN: TECHNICAL CHARACTERISTICS
1/2
A1
A3
IP44
A6
220-240V~
A7
50/60Hz
A8
9W
A8.1
A12
A14
A16
PF≥0.5
A25
ta 25°C
A26
E1
78mA
T4
T8
2/2
2023-06-V01
FR Manuel d'Instructions
EL Εγχειρίδιο Οδηγιών
RO Manual de Instrução
ES Manual de Instrucciones
PL Instrukcja Obsługi
DE Anleitung Handbuch
PT Manual de Instruções
UA Інструкція З Експлуатації
EN Instructions Manual
IT Manuale di Istruzioni
NO Manual de Instrucţiuni
*Année de garantie /años de garantía / Anno di garanzia / Etos εγγύησης / Rok gwarancji / Гарантійна / Anul de garanţie / Ano de garantia/ Jahr der Garantie / Year of guarantee
** réparable / reparable / reparável / reparable / διορθώσιμος/ naprawiany / ремонтной / reparabil / reparaturfähig / reparável / reparable
Ce produit est recyclable. S'il ne peut plus être utilisé, veuillez l'apporter dans un centre de recyclage de déchets.
Este producto es reciclable. Si ya no se puede usar, llévelo a un centro de reciclaje de residuos.
Este produto é reciclável. Se deixar de o utilizar, entregue-o num centro de reciclagem de resíduos.
Questo prodotto può essere riciclato. Se deve essere smaltito, portalo presso un centro di riciclaggio.
Αυτό το προϊόν είναι ανακυκλώσιμο. Εάν δεν μπορεί πλέον να χρησιμοποιηθεί, μεταφέρετε την σε κάποιο κέντρο ανακύκλωσης απορριμμάτων.
Ten produkt podlegający jest recyklingowi, kiedy przestaje być użytecznym należy dostarczyć go do punktu zbiórki odpadów
Цей продукт можна переробляти/переробляється. Якщо воно більше не є придатним для використання, здайте його в утилізаційний центр.
Acest produs este reciclabil. Dacă nu mai poate fi folosit, vă rugăm să îl aduceţi într-un centru de reciclare a deşeurilor.
Este produto é reciclável. Se não puder mais ser usado, descarte em um centro de reciclagem de resíduos.
Dieses Produkt ist recyceltbar. Wenn es nicht mehr verwendet werden kann, bringen Sie es bitte zum Recycling-Center.
This product is recyclable. If it cannot be used anymore, please take it to waste recycling centre.
x2
x2
x1
6mm
FR RT
PAP
FR: Traduction de la version originale du mode d'emploi / ES: Traducción de las instruccionesoriginales/ PT: Tradução das Instruções Originais/ IT: Traduzione delle istruzioni originali / EL: Μετάφραση τωνπρωτότυπωνοδηγιών / PL: Tłumaczenie Instrukcji oryginalnej / UA: Перекладоригінальнаінструкції / RO: Traducereainstrucţiunilor originale/ BR: Traduçãodas Instruções Originais / DE: Übersetzung der Originalversion der Gebrauchsanweisung/ Original instructions.
Made in China
Країна походження: Китай
ADEO Services - 135 Rue Sadi Carnot - CS00001 - 59790 RONCHIN - FRANCE
Виробник: ТОВ "Адео Сервісез С.А.", вул. Саді Карно, CS 00001, 59790 Рончин, Франція.
Імпортер: ТОВ "Леруа Мерлен Україна", ф.201 Україна, м.Київ, вул. Полярна 17А, +380 44 498 46 00. Імпортер приймає претензії від споживачів щодо товару, а також проводить його ремонт, технічне і гарантійне обслуговування
Imported by Adeo South Africa (PTY) LTD T/A Leroy Merlin, Hosted in Leroy Merlin Fourways Store 35 Ross Street, Witkoppen Ext 97, Sandton, 2191 Johannesburg, Gauteng, South Africa. Tel.: +27 10 493 8000 Email: contactaleroymerlin.co.za.
LEROY MERLIN COMPANHIA BRASILEIRA DE BRICOLAGEM
CNPJ: 01.438.784/0001-05
Rua Pascoal Pais, nº. 525, 6º andar ((Ala 6 ala, Vila Cordeiro, São Paulo -SP. CEP: 04081-060
CALM (Central de Atendimento Leroy Merlin) Capitais 4020-5378 Demais Regiões 0800-0205376

反　面

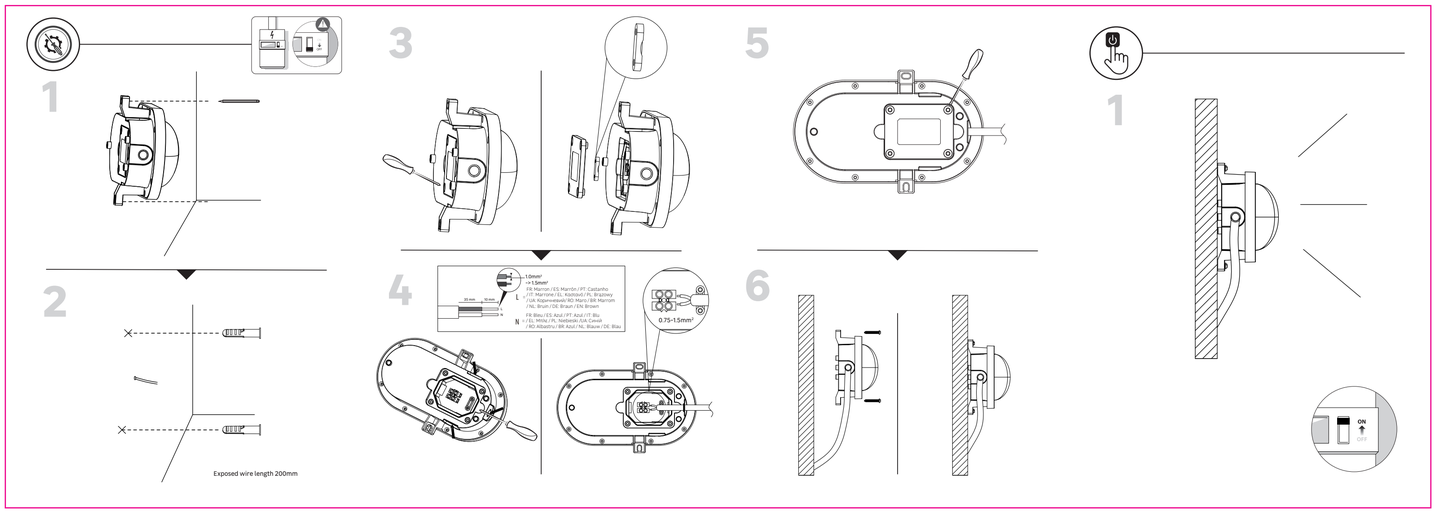
1
2
Exposed wire length 200mm
3
4
1.0mm²
>=1.5mm²
30 mm
10 mm
L
N
FR Marron / ES Marrón / PT Castanho / IT Marrone / EL Καφέ / PL Brązowy / UA Коричневий/ RO Maro / BR Marrom / NL Bruin / DE Braun / EN Brown
FR Bleu / ES Azul / PT Azul / IT Blu / EL Μπλε / PL Niebieski /UA Синій / RO Albastru / BR Azul / NL Blauw / DE Blau
0.75-1.5mm²
5
6
1
ON
OFF