2021R04S02-0057,说明书，80克双胶纸，骑马订

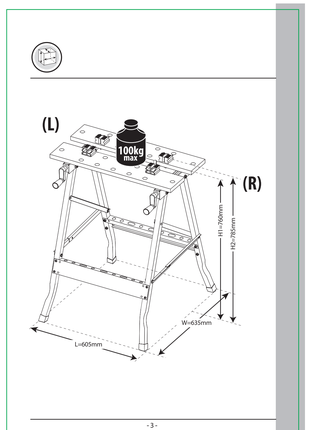

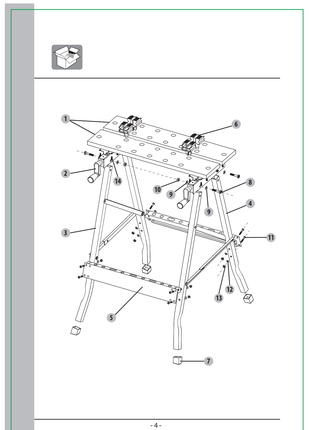

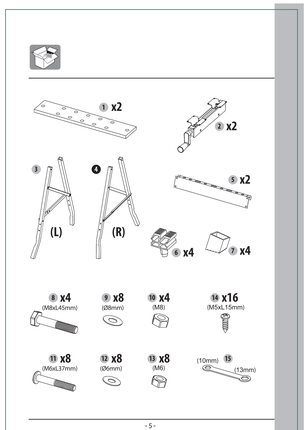

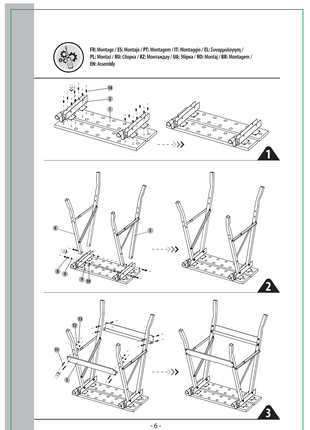

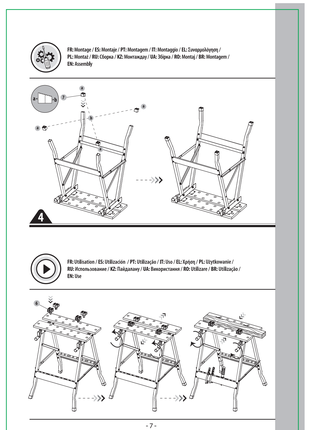

ADEO Services
135 Rue Sadi Carnot - CS00001
59790 RONCHIN - FRANCE

SA:
Imported by Adeo South Africa (PTY) LTD T/A Leroy Merlin;
Warehouse in Leroy Merlin Fourways Store 35 Roos Street, Witkoppen Ext 87, Sandton, 2191 Johannesburg, Gauteng, South Africa
Tel: +27 10 493 8000 Email: contactleroymerlin.co.za

BR:
Importado e distribuído por LEROY MERLIN COMERCIAL E SERVIÇOS LTDA DE BRICOLAGEM CNPJ: 08.775.786/0001-05
Rua Pascoal Pais, nº 525, 6º andar cj 61 a 64, Vila Cordeiro, São Paulo -SP. CEP 04581-060 CALM (Central de Atendimento Leroy Merlin) Capitais 4020-5376 Demais Regiões 0800-0203376

RU:
Импортер/Продавец/Организация, уполномоченная принимать претензии по качеству товара в РФ: ООО «ЛЕРУА МЕРЛЕН ВОСТОК», 141031, Россия, Московская Обл., г. Мытищи, Осташковское шоссе,д.1

KZ:
Импорттаушы / Сатушы / Қазақстан Республикасында өнім сапасы бойынша наразылықтарды қабылдайтын ұйым: «Леруа Мерлен Восток» ЖШС, 141031, Қазақстан Республикасы, Алматы қ., Қоңыр ауданы, 77 ш/а, «PARK VIEW» БО, 6-қабат, 07-кеңсе.

Импортер / Продавец / Организация, принимающая претензии по качеству продукции в Республике Казахстан: ТОО «Леруа Мерлен Казахстан», 050000, Республика Казахстан, г. Алматы, ул. Кунаева,д.77, БЦ «PARK VIEW», 6 этаж, офис № 07.

UA:
Імпортер (Виробник): ТОВ "Леруа Мерлен Україна", 04201 Україна, м.Київ, вул. Полярна 17А, т 380 44 498 4000 Уповноважена приймати претензії щодо отриманої щодо товару, а також проводить його ремонт, технічне і гарантійне обслуговування

Виробник: ТОВ "Адео Сервісез С.А.", вул. Саді Карно, CS 00001, 59790 Рончін- Франція

Made in China/ Сделано в Китае / Қытайда жасалған/,
Origem: China/ Виготовлено в Китаї