FR : Montage / ES : Montaje / PT : Montagem / IT : Montaggio / EL: Συναρμολόγηση / PL : Montaż / UA : Зібрка / RO : Montaj / BR : Montagem / NL : Montage / DE : Montage / EN : Assembly

FR : Utilisation / ES : Utilización / PT : Utilização / IT / Uso / EL : Χρήση / PL : Użytkowanie / UA : Використовуйте / RO : Utilizare / BR : Utilização / NL : Gebruik / DE : Verwenden Sie / EN : Use

FR : CARACTERISTIQUES TECHNIQUES / ES : CARACTERÍSTICAS TÉCNICAS / PT : CARACTERÍSTICAS TÉCNICAS / IT : CARATTERISTICHE TECNICHE / EL : ΤΕΧΝΙΚΑ ΧΑΡΑΚΤΗΡΙΣΤΙΚΑ / PL : DANE TECHNICZNE / UA : ТЕХНІЦНІ ХАРАКТЕРИКИ / RO : CARACTERISTI TECHICE / BR : ESPECIFICAÇÕES TÉCNICAS / NL : TECHNISCHE KENMERKEN / DE : TECHNISCHE MERKMALE / EN : TECHNICAL CHARACTERISTICS

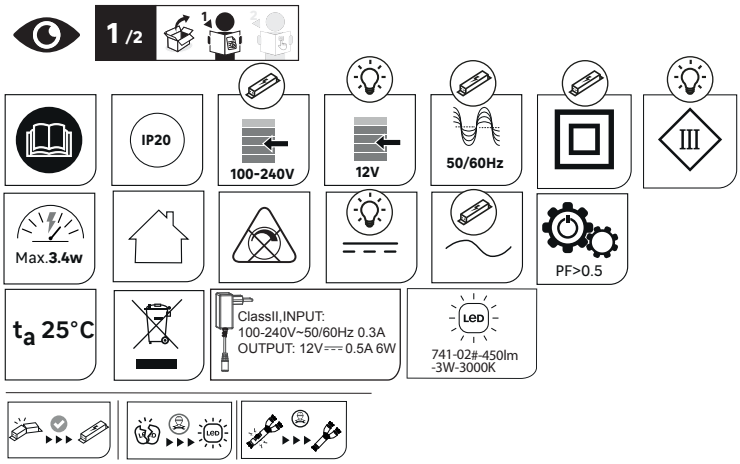

FR Ce produit contient une source lumineuse de classe d'efficacité énergétique D. (EU) 2019/2015
ES Este producto contiene una bombilla de clase de eficiencia D. (EU) 2019/2015
PT Este produto contém uma fonte de luz de eficiência energética de classe D. (EU) 2019/2015
IT Questo prodotto contiene una sorgente luminosa di classe di efficienza energetica D. (EU) 2019/2015
EL Αυτό το προϊόν περιέχει πηγή φωτός κατηγορίας ενεργειακής απόδοσης D. (EU) 2019/2015
PL Niniejszy produkt zawiera źródło światła klasy efektywności energetycznej D. (EU) 2019/2015
UA Данное изделие содержит источник света класса энергоэффективности D.(EU) 2019/2015
RO Acest produs con ine o sursă de lumină din clasa de eficien ă energetică D.(EU) 2019/2015
BR Este produto contém uma fonte de luz de classe X de eficiência energética D.(EU) 2019/2015
NL Dit product bevat een lamp van energie-efficiëntieklasse D.(EU) 2019/2015
DE Dieses Produkt enthält ein Licht der Energieeffizienzklasse D (EU) 2019/2015
EN This product includes a light of the energy efficiency class D. (EU) 2019/2015

*Année de garantie /años de garantía / Ano de garantia / Anno di garanzia / Έτος εγγύησης / Rok gwarancji / Гарантирокія / Anul de garanție / Anos de garantia / Jaar van garantie / Jahr der Garantie / Year of guarantee
** reparable / reparable / reparável / riparabile / ремонтний / reparaties / naprawiany / reparierbar / reparável / repairable

FR Manuel d'instructions	EL Εγχειρίδιο Οδηγιών
ES Manual de Instrucciones	PL Instrukcją Obsługi
PT Manual de Instruções	UA Інструкція 3 Експлуатації
IT Manuale di istruzioni	RO Manual de Instrucțiuni
BR Manual de Instrução	NL Handleiding
DE Anleitung Handbuch	EN Instructions Manual

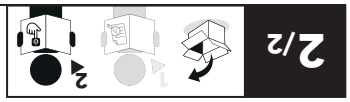

2024/03-V01

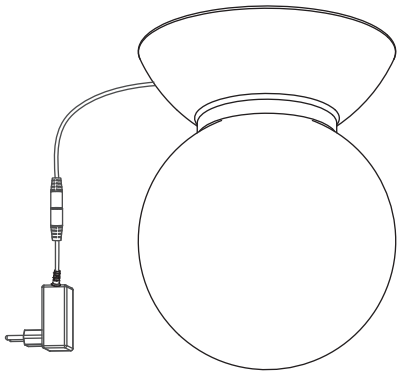

EAN :3276007275483/3276007759280
ADEO Key : 8973665 2/8444878 6

Inspire | KOZE

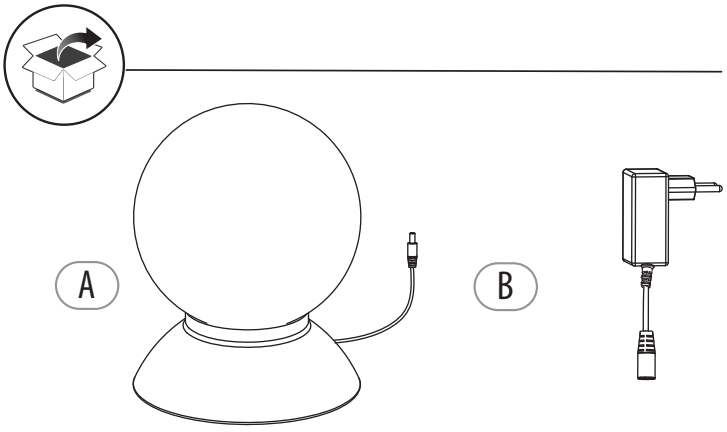

Made in China
Країна походження: Китай

Traduction de la version originale du mode d'emploi / Traducción de las instrucciones originales / Tradução das instruções Originais / Traduzione delle istruzioni originali / Μετάφραση οδηγιών χρήσεως / Tłumaczenie instrukcji oryginalnej / Переклад оригінальної інструкції / Traducerea instrucțiunilor originale/ Traduções Instruções Originais / Originele instructies /Original-Anleitung / Original Instructions.

EU ADEO Services - 135 Rue Saâl Carnot - CS00001 - 59790 RONCHIN - FRANCE

UA Виробник: ТОВ "Адео Сервісез С.А.", вул. Сарі Карно, CS 00001, 59790 Рончен, Франція.Імпортер: ТОВ "Лерруа Мерлен Україна", 04201 Україна, м.Київ, вул. Лонрина 17А, +380 44 498 46 00. Імпортер приймає претензії від споживачів щодо товару, а також проводить його ремонт, технічне і гарантійне обслуговування

ZA Imported by Adeo South Africa (PTY) LTD T/A Leroy Merlin, Hosted in Leroy Merlin Fourways Store 35 Roos Street, Witkoppen Ext 97, Sandton, 2191 Johannesburg, Gauteng, South Africa. Tel: +27 10 493 8000 Email: contact@leroymerlin.co.za.

BR IMPORTADO E DISTRIBUIDO POR: LEROY MERLIN COMPANHIA BRASILEIRA DE BRICOLAGEM CNPJ: 01.438.784/0001-05Rua Pascoal Paris, n°: 525, 6° andar, cj 61 a 64 - Vila Cordeiro, São Paulo - SP CEP: 04581-060 CALM (Central de Atendimento Leroy Merlin) Capitais 4020-5376 Demais Regiões 0800-0205376

1

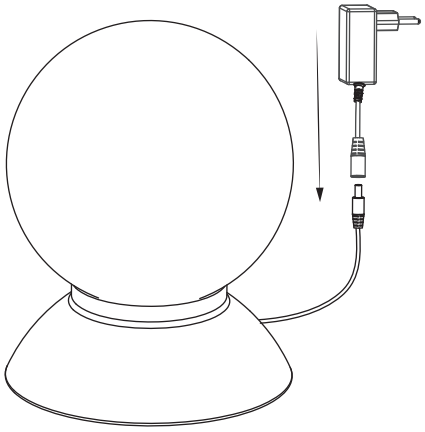

2

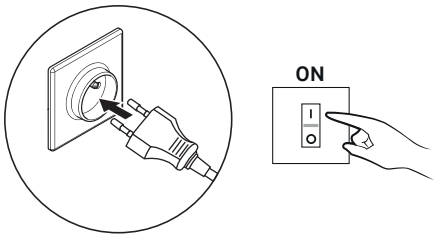
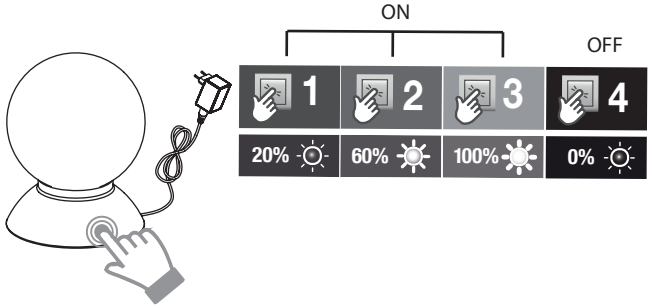
1