3 GUARANTEE* YEARS | LED Tube T8

EAN CODES :

3276007768367   3276007768374

FR Manuel d'Instructions · ES Manual de Instrucciones · PT Manual de Instruções · IT Manuale di Istruzioni

EL Εγχειρίδιο Οδηγιών · EN Instructions Manual · RO Manual de instrucțiuni

2024/04-V01

Traduction de la version originale du mode d'emploi / Traducción de las Instrucciones originales / Tradução das Instruções Originais / Traduzione delle istruzioni originali / Μετάφραση των πρωτότυπων οδηγιών / Original Instructions / Traducerea instrucțiunilor originale

---

FR Nous vous remercions d'avoir acheté ce produit. Nous vous conseillons de lire attentivement la notice d'installation, d'utilisation et d'entretien. Nous avons conçu ce produit pour vous apporter entière satisfaction.
Si vous avez besoin d'aide l'équipe de votre magasin est à votre disposition pour vous accompagner.

ES Le agradecemos haber comprado este producto. Le recomendamos leer atentamente el manual de instalación, uso y mantenimiento. Este producto ha sido diseñado para proporcionarle plena satisfacción.
Si necesita alguna ayuda, el personal de la tienda estará a su disposición para guiarle.

PT Agradecemos a sua preferência por este produto. Aconselhamo-lo a ler o manual de instalação, utilização e manutenção com atenção. Criámos este produto para sua completa satisfação.
Se precisar de ajuda, a equipa da sua loja está à sua disposição para o acompanhar.

IT Grazie per aver acquistato questo prodotto. Vi raccomandiamo di leggere attentamente il manuale di installazione, utilizzo e manutenzione. Questo prodotto è stato progettato per offrirvi la massima soddisfazione.
Per ricevere assistenza, il personale del punto vendita è a vostra disposizione.

EL Ευχαριστούμε για την αγορά σας αυτού του προϊόντος. Σας συμβουλεύουμε να διαβάσετε προσεκτικά τις οδηγίες εγκατάστασης, χρήσης και συντήρησης. Σχεδιάσαμε αυτό το προϊόν για να σας προσφέρει πλήρη ικανοποίηση.
Αν χρειάζεστε βοήθεια, η ομάδα του καταστήματος από το οποίο αγοράσατε το προϊόν είναι στη διάθεσή σας

EN Thank you for purchasing this product. We recommend that you read the installation, user and maintenance instructions carefully. We have designed this product to ensure your complete satisfaction.
If you require assistance, the team at your retailer is on hand to help you.

RO Vă mulțumim pentru achiziționarea acestui produs. Vă recomandăm să citiți cu atenție instrucțiunile de instalare, utilizare și întreținere. Am proiectat acest produs pentru a vă asigura o satisfacție deplină.
Dacă aveți nevoie de asistență, echipa de la retailerul dvs. vă stă la dispoziție.

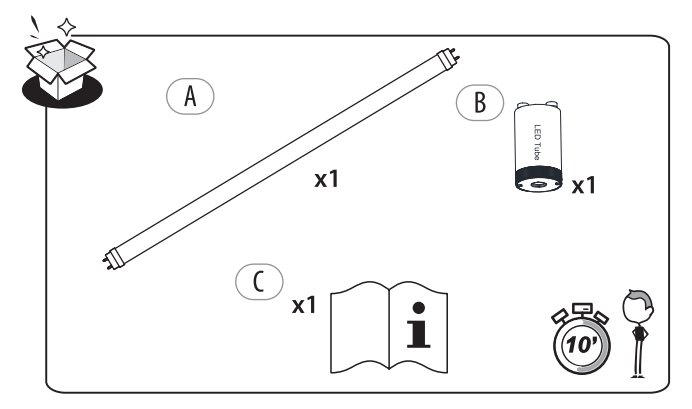

FR : Fréquence de fonctionnement : 50Hz ou 60Hz / ES : Frecuencia de funcionamiento: 50 Hz o 60 Hz /
PT: Frequência de funcionamento: 50 Hz ou 60 Hz / IT : Frequenza di funzionamento: 50 Hz o 60 Hz /
EL : Κατάλληλο για λειτουργία στα 50 Hz ή 60 Hz / EN : Suitable for 50Hz or 60Hz operation
RO: Potrivit pentru operarea la 50Hz sau 60Hz

FR : Ne pas utiliser avec un variateur de lumière / ES : No utilizar con un regulador de luz /
PT : Não utilizar com um regulador de luz / IT : Da non usare con un variatore /
EL : Μη κατάλληλο για χρήση με ρεοστατικό διακόπτη / EN : Not suitable for use with a dimmer switch
RO: Nu este potrivit pentru utilizarea cu un comutator de faze

FR : Doit être utilisé dans un environnement sec / ES : Debe ser utilizado en un ambiente seco /
PT : Deve ser utilizado num ambiente seco / IT : Da usare in ambiente secco /
EL : Πρέπει να χρησιμοποιείται σε ξηρό περιβάλλον / EN : Must be used in dry conditions
RO: Trebuie să fie utilizat în condiții uscate

FR : Ne convient pas au fonctionnement en alimentation de secours / ES : No es adecuado para la alimentación de emergencia /PT : Não adequado para funcionamento com energia de emergência / IT : Non adatto ad un uso di emergenza /
EL : Μη κατάλληλο για λειτουργία έκτακτης ανάγκης / EN : Not suitable for emergency operation
RO: Nu este potrivit pentru operarea în situații de urgență

FR : Starter LED de remplacement / ES : Arrancador LED de sustitución /
PT : Arrancador LED de substituição / IT : Starter di sostituzione a LED /
EL : Εκκινητήρας αντικατάστασης LED / EN : LED replacement starter
RO : Starter de înlocuire cu LED-uri

FR: Montage / **ES:** Montaje / **PT:** Montagem / **IT:** Montaggio /
EL: Συναρμολόγηση / **EN:** Assembly / RO: Montaj

4

FR: Utilisation / **ES:** Utilización / **PT:** Utilização / **IT:** Uso / **EL:** Χρήση / **EN:** Use/ **RO:** Utilizare

5

FR: Mentions Légales & Consignes de Sécurité / **ES:** Instrucciones Legales y de Seguridad /
PT: Avisos Legais e instruções de Segurança / **IT:** Istruzioni Legali e di Sicurezza /
EL: Νομικό σημ ίωμα και οδηγί ς ασφαλ ίας / **EN:** Legal & Safety Instructions
RO: Precizări legale și instrucțiuni de siguranță

6-17

FR: Montage / **ES:** Montaje / **PT:** Montagem / **IT:** Montaggio /
EL: Συναρμολόγηση / **EN:** Assembly / RO: Montaj

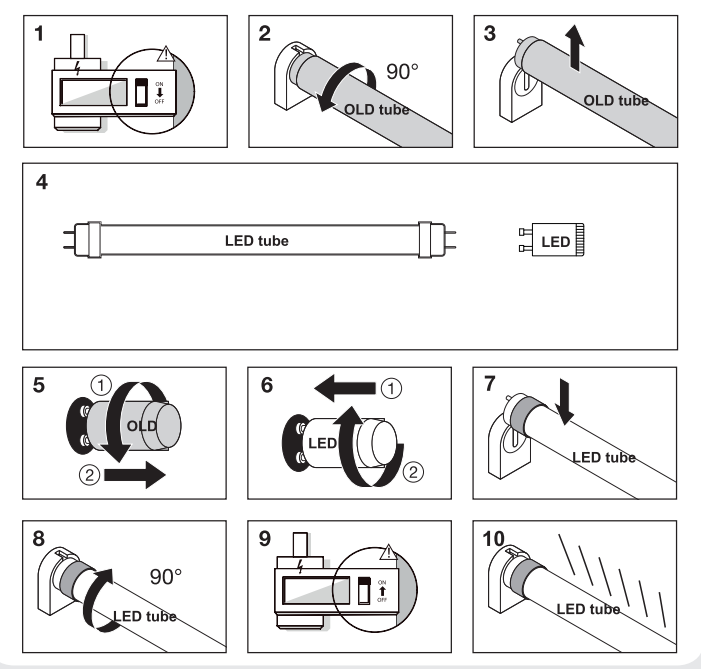

FR: ANCIEN	ES:VIEJO	PT: OLD	IT:VECCHIO	EL:ΠΑΛΑΙΟΥ ΤΥΠΟΥ	EN: OLD	RO: vechi
FR: LED	ES:LED	PT:LED	IT:LED	EL:LED	EN: LED	RO: LED
FR:Ancien tube	ES:tubo VIEJO	PT:Tubo OLD	IT:Tubo VECCHIO	EL:Λαμπτήρας ΠΑΛΑΙΟΥ ΤΥΠΟΥ	EN: OLD tube	RO: Tub vechi
FR:Tube LED	ES:tubo LED	PT:Tubo LED	IT:Tubo LED	EL: λαμπτήρας LED	EN: LED tube	RO: Furtun cu LED-uri

---

FR: Utilisation / **ES:** Utilización / **PT:** Utilização / **IT:** Uso / **EL:** Χρήση / **EN:** Use / **RO:** Utilizare

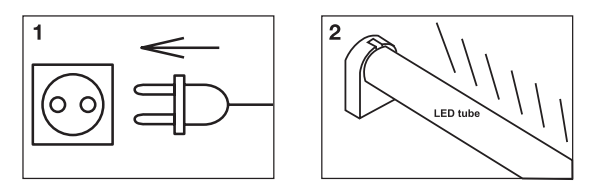

FR:Tube LED ES:tubo LED PT:Tubo LED IT:Tubo LED EL: λαμπτήρας LED EN: LED tube RO: Furtun cu LED-uri

---

FR ES PT IT EL EN RO

1 CONSIGNES DE SÉCURITÉ GÉNÉRALES

Veuillez lire attentivement cette notice avant d'utiliser l'appareil, et conservez-la pour consultation ultérieure. En cas de besoin, confiez-la à un tiers.

ATTENTION! Lorsque vous utilisez des appareils électriques, des précautions élémentaires de sécurité doivent toujours être prises afin de limiter le risque d'incendie, d'électrocution et de blessure.

Tenez toute personne non-autorisée, et notamment les enfants, à l'écart de la zone de travail.
Vérifiez que les spécifications électriques de ce luminaire correspondent bien à votre installation.

ATTENTION! Coupez toujours l'alimentation électrique avant toute intervention de montage, de maintenance, de remplacement ou de nettoyage de la lampe. Retirez le fusible, ou faites basculer le disjoncteur en position OFF, et vérifiez qu'il ne peut être réactivé par inadvertance.

Usage intérieur uniquement.
Températures caractéristiques
Température de fonctionnement : -20 °C ~ +40 °C
Température de stockage : -25 °C ~ +60 °C
N'essayez pas de modifier la structure du luminaire lors de l'utilisation d'une lampe à LED.
N'utilisez pas ce tube à LED compatible avec les ballasts magnétiques avec un « starter » pour tubes fluorescents.
N'installez pas ce tube LED compatible avec le ballast magnétique avec les ballasts électroniques

N'installez pas ce tube à LED avec un driver de LED non fourni par le fabricant de luminaire indépendant.
Ne remplacez pas ce tube à LED compatible avec les ballasts magnétiques par un autre type de tube à LED ! Risque de choc électrique !
Cette lampe est conçue pour remplacer les lampes fluorescentes de type T8 munies du même type de culot.
Cette lampe peut ne pas être adaptée à une utilisation dans toutes les applications qui fonctionnent avec une lampe à fluorescence classique. La plage de températures de cette lampe est plus limitée. En cas de doute concernant le caractère approprié de l'application, il convient de consulter le fabricant de cette lampe.
Cette lampe est conçue pour l'éclairage général (à l'exclusion par exemple des atmosphères explosives).

2 CONSIGNES DE SÉCURITÉ SPÉCIFIQUES

1. Cette lampe doit être utilisée avec une alimentation électrique appropriée.
2. Pour garantir un fonctionnement optimal, n'utilisez pas cette lampe dans un environnement humide ou poussiéreux, y compris, mais sans s'y limiter, aux conditions suivantes : les salles de bains, les salles de sauna,…

Attention:
Ne manipulez pas ce produit lorsqu'il est allumé. Si vous devez manipuler le produit, assurez-vous d'abord qu'il est éteint.

3 PROTECTION DE L'ENVIRONNEMENT

⚠ **Attention!** Les produits électriques ne doivent pas être jetés avec les déchets ménagers. Ils doivent être déposés dans un point de collecte dédié pour une élimination respectueuse de l'environnement conformément à la réglementation locale. Renseignez-vous auprès de votre collectivité locale ou de votre revendeur pour toute information sur le recyclage. Les matériaux d'emballage sont recyclables. Éliminez les matériaux d'emballage d'une manière respectueuse de l'environnement et mettez-les à la disposition du service de collecte de matériaux recyclables.

4 MAINTENANCE/NETTOYAGE

Il est recommandé d'utiliser cette lampe avec un boîtier d'alimentation dont l'indice de protection est au moins d'IP 20.
Débranchez du secteur avant toute intervention de maintenance ou de nettoyage.
Si le câble flexible externe ou le cordon de ce luminaire est endommagé, il doit être remplacé uniquement par le fabricant, son service après-vente, ou un tiers ayant qualité semblable afin d'éviter tous risques

5 AUTRES (MAINTENANCE, RÉPARATION, GARANTIE, ETC.)

- Faites réparer votre produit par une personne qualifiée
Ce produit électrique est conforme à toutes les normes de sécurité applicables. Les réparations doivent être effectuées uniquement par des personnes qualifiées et avec des pièces de rechange d'origine, faute de quoi, il peut en résulter un danger important pour l'utilisateur.
- Pour toute demande relative au service après-vente, veuillez contacter le magasin où vous avez acheté le produit.

6 SPECIFICATIONS DE L'APPAREIL

Modèle	HT-06-40-F	HT-12-40-F
Alimentation	220-240V~ 50/60Hz	220-240V~ 50/60Hz
Puissance	9W	17.8W
TCC/Flux lumineux (lm)	4000K：900Lm	4000K：1800Lm
IRC	≥80	≥80
Finition	Dépolie	Dépolie
Angle de rayonnement	180	180
Compatible variateur	N	N
Courant d'entrée	72mA	135mA
Compatibilité avec les Ballasts électroniques	Non compatible avec les ballasts électroniques, ce produit est un tube LED compatible avec les ballasts magnétiques.	
Indice de protection (IP)	IP20	IP20

7 MODE D'EMPLOI / SCHEMAS

Dimensions:

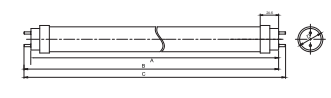

Modèle	capuchon	dimensions (mm)	A	B	C	D
			Max.	Max.	Max.	Max.
HT-12-40-F	G13	28×1200	1199.4	1206.5	1213.6	28
HT-06-40-F	G13	28×590	589.8	596.9	604	28

Notes:
1. Les dimensions sont indiquées en millimètres

FR ES PT IT EL EN RO

1 NORMAS BÁSICAS DE SEGURIDAD

Lea atentamente este manual antes de utilizar el aparato y consérvelo para consultarlo en el futuro. En caso de que sea necesario, entrégueselo a terceras personas.

¡ATENCIÓN! Al utilizar aparatos eléctricos siempre se deben tomar precauciones básicas de seguridad con el fin de reducir el riesgo de incendio, de descargas eléctricas y de lesiones.

Mantenga alejada de la zona de trabajo a cualquier persona no autorizada y sobre todo a los niños.
Compruebe que las especificaciones eléctricas de esta luminaria se corresponden con su instalación.

¡ATENCIÓN! Corte siempre la alimentación eléctrica antes de cualquier intervención de montaje, de mantenimiento, de sustitución o de limpieza de la lámpara.Retire el fusible o sitúe el disyuntor en posición OFF y compruebe que no puede ser rearmado por distracción.

Sólo para uso interior.
Temperaturas características
Temperatura de funcionamiento: -20 °C ~ +40 °C
Temperatura de almacenamiento: -25 °C ~ + 60 °C
No intente modificar la estructura de la luminaria al estar usando una bombilla LED.
No utilice este tubo LED compatible con balastos magnéticos con un «estárter» para tubos fluorescentes.
No instale este tubo LED compatible con balastro magnético con balastro electrónico.

No instale este tubo LED compatible con balastos magnéticos utilizando otro driver de LED independiente.
¡No sustituya este tubo LED compatible con balastos magnéticos por otro tipo de tubo LED! ¡Riesgo de descargas eléctricas!
Esta bombilla se ha creado para sustituir a las bombillas fluorescentes de tipo T8 que cuentan con el mismo tipo de casquillo.
Podría no ser adecuada para todos los casos en los que se haya utilizado una bombilla fluorescente. El intervalo de temperaturas de esta bombilla es más limitado. En caso de duda con respecto a la conformidad de la aplicación le rogamos que consulte al fabricante.
Esta bombilla se ha creado para usos de iluminación general (excepto, por ejemplo, las atmósferas explosivas).

2 NORMAS DE SEGURIDAD ESPECÍFICAS

1. Esta bombilla debe utilizarse con la alimentación eléctrica apropiada.
2. Para garantizar un funcionamiento óptimo, no utilice esta bombilla en un ambiente húmedo o con polvo, incluyendo, pero sin limitarse, las siguientes condiciones:
los cuartos de baño, las saunas y los talleres de pulido.

Atención:
No manipule este producto mientras está encendido. Si tiene que manipular el producto, asegúrese antes de que está apagado.

3 PROTECCIÓN DEL MEDIOAMBIENTE

⚠ **¡ATENCIÓN!** Los productos eléctricos no deben tirarse con los residuos domésticos.
Deben depositarse en un punto de recogida en el que se realice un tratamiento respetuoso con el medioambiente y en conformidad con la normativa local. Infórmese en su gobierno local o su punto de venta sobre cualquier tipo de información sobre el método de reciclado. Los materiales de embalaje son reciclables. Elimine los materiales de embalaje de manera respetuosa con el medioambiente y póngalos a disposición del servicio de recogida de materiales reciclables.

4 MANTENIMIENTO/LIMPIEZA

Se recomienda utilizar esta lámpara con una caja de alimentación con un índice de protección de, al menos, IP 20.
Desconecte de la red eléctrica antes de cualquier intervención de mantenimiento o de limpieza.
En caso de que el cable flexible externo o el cordón de esta luminaria esté dañado sólo debe ser sustituido por el fabricante, por su servicio postventa o por una tercera persona que cuente con una cualidad similar con el fin de evitar cualquier tipo de riesgo.

5 OTROS (MANTENIMIENTO, REPARACIÓN, GARANTÍA, ETC.)

- Este producto debe ser reparado por una persona cualificada
Este producto cumple todas las normas de seguridad aplicables. Las reparaciones deben ser realizadas solamente por personal cualificado y con las piezas de recambio originales, de lo contrario, esas reparaciones pueden suponer un peligro importante para el usuario.
- Para cualquier consulta con respecto al servicio postventa, contacte con la tienda en la que ha comprado el producto.

6 ESPECIFICACIONES DEL APARATO

Modelo	HT-06-40-F	HT-12-40-F
Alimentación	220-240V~ 50/60Hz	220-240V~ 50/60Hz
Potencia	9W	17.8W
TCC/flujo luminoso (lm)	4000K：900Lm	4000K：1800Lm
IRC	≥80	≥80
Acabado	Mate	Mate
Ángulo de radiación	180	180
Compatible variador	N	N
Corriente de entrada	72mA	135mA
Compatibilidad con los balastos electrónicos	No es compatible con balastro electrónico. Este producto es un tubo LED compatible con balastro magnético.	
Índice de protección (IP)	IP20	IP20

7 MODE D'EMPLOI / SCHEMAS

Dimensiones:

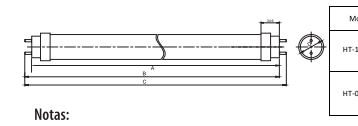

Modelo	Tapón	Tamaño (mm)	A	B	C	D
			Máx.	Máx.	Máx.	Máx.
HT-12-40-F	G13	28×1200	1199.4	1206.5	1213.6	28
HT-06-40-F	G13	28×590	589.8	596.9	604	28

Notas:
1. Las dimensiones se indican en milímetros.

FR ES PT IT EL EN RO

1 INSTRUÇÕES GERAIS DE SEGURANÇA

Queira ler atentamente este manual antes de utilizar o aparelho, e guarde-o para consulta ulterior. Caso seja necessário, entregue-o a um terceiro.

CUIDADO! Quando utiliza aparelhos elétricos, devem sempre ser tomadas precauções elementares de segurança para limitar o risco de incêndio, de electrocução e de ferimentos.

Mantenha todas as pessoas não autorizadas, nomeadamente as crianças, fora de alcance da zona de trabalho.
Assegure-se que as especificações elétricas desta luminária correspondem de facto à sua instalação.

CUIDADO! Corte sempre a alimentação elétrica antes de qualquer intervenção de instalação, de manutenção, de substituição ou de limpeza da lâmpada. Retire o fusível ou ponha o disjuntor em posição OFF, e verifique que não pode ser reativado acidentalmente.

Uso interno exclusivamente.
Temperaturas características
Temperatura de funcionamento: -20 °C ~ +40 °C
Temperatura de armazenamento: -25 °C ~ +60 °C
Não tente modificar a estrutura da luminária aquando da utilização de uma lâmpada LED.
Não utilize este tubo LED compatível com os balastros magnéticos com um «starter» para tubos fluorescentes.
Não instale este tubo LED compatível com lastros magnéticos a funcionar com os lastros eletrónicos.

Não instale este tubo LED compatível com os balastros magnéticos utilizando outro driver para LED independente.
Não substitua este tubo LED compatível com os balastros magnéticos por outro tipo de tubo LED! Risco de choque elétrico!
Esta lâmpada é concebida para substituir as lâmpadas fluorescentes de tipo T8 munidas do mesmo tipo de casquilho.
Poderia não ser adequada a todas as aplicações para as quais uma lâmpada fluorescente foi utilizada. O leque de temperatura desta lâmpada é mais limitado. Em caso de dúvida relativamente à conformidade da aplicação, queira consultar o fabricante.
Esta lâmpada é concebida para usos de iluminação geral (fora, por exemplo, os ambientes explosivos).

2 INSTRUÇÕES ESPECÍFICAS DE SEGURANÇA

1. Esta lâmpada deve ser utilizada com uma alimentação elétrica adequada.
2. Para garantir um funcionamento ótimo, não utilize esta lâmpada num ambiente húmido ou poeirento, inclusive nas seguintes situações que, no entanto, não são exaustivas:
casas-de-banho, salas de sauna, e oficinas de polimento.

CUIDADO:
Não manuseie este produto quando se encontra ligado. Se tiver de manusear o produto, assegure-se primeiro que se encontra desligado.

3 PROTEÇÃO DO AMBIENTE

⚠ **Cuidado!** Os produtos elétricos nunca devem ser deitados fora a mistura com os resíduos domésticos.
Devem ser depositados num ponto de recolha específico para uma eliminação respeitadora do ambiente, em conformidade com a regulamentação local. Informe-se junto das autoridades locais ou do revendedor para quaisquer informações relativas à reciclagem. Os materiais de embalagem são recicláveis. Elimine os materiais de embalagem de modo a respeitar o ambiente e ponha-os à disposição do serviço de recolha de materiais recicláveis.

4 MANUTENÇÃO/LIMPEZA

Aconselha-se a utilização desta lâmpada com uma caixa de alimentação cujo índice de proteção seja pelo menos de IP 20.
Desligue do sector antes de qualquer intervenção de manutenção ou de limpeza.
Se o cabo flexível exterior ou o cordão desta luminária estiver danificado, deve ser substituído unicamente pelo fabricante, pelo seu serviço pós-venda, ou por um terceiro que tenha a qualidade similar para evitar quaisquer riscos.

5 OUTROS (MANUTENÇAO, REPARAÇÃO, GARANTIA, ETC.)

- Mande reparar o seu produto por um profissional qualificado
Este produto elétrico encontra-se em conformidade com todas as normas de segurança aplicáveis. As reparações devem unicamente ser efetuadas por profissionais qualificados e com as peças de substituição de origem. Caso contrário, pode ocorrer um perigo importante para o utilizador.
- Para todo e qualquer pedido relativo ao serviço pós-venda, queira contactar o ponto de venda onde adquiriu o produto.

6 ESPECIFICAÇÕES DO APARELHO

Modelo	HT-06-40-F	HT-12-40-F
Alimentação	220-240V~ 50/60Hz	220-240V~ 50/60Hz
Potência	9W	17.8W
TCC/fluxo luminoso (lm)	4000K：900Lm	4000K：1800Lm
IRC	≥80	≥80
Acabamento	Despolida	Despolida
Ângulo de radiação	180	180
Compatível regulador	N	N
Energia de entrada	72mA	135mA
Compatibilidade com os balastros eletrónicos	Não é compatível com lastros eletrónicos. Este produto é um tubo LED compatível com lastros magnéticos.	
Índice de proteção (IP)	IP20	IP20

7 MANUAL DE UTILIZAÇÃO/ESQUEMAS

Dimensões

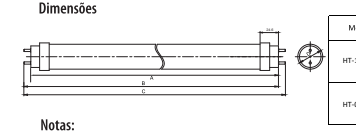

Modelo	Tampa	Tamanho (mm)	A	B	C	D
			Máx.	Máx.	Máx.	Máx.
HT-12-40-F	G13	28×1200	1199.4	1206.5	1213.6	28
HT-06-40-F	G13	28×590	589.8	596.9	604	28

Notas:
1. As dimensões estão indicadas em milímetros

FR ES PT IT EL EN RO

1 ISTRUZIONI GENERALI DI SICUREZZA

Leggere Attentamente queste istruzioni prima di usare il dispositivo. Conservate le istruzioni per ulteriore consultazione. In caso di bisogno, affidatele a delle terze persone.

ATTENZIONE! Quando usate degli apparecchi elettrici, bisogna prendere delle precauzioni di sicurezza per limitare il rischio di incendio, scossa elettrica o danni fisici.

Mantenere distanti dalla zona di lavoro ogni persona estranea, specialmente i bambini.
Verificare che le specifiche elettriche di questa lampada corrispondano al vostro impianto.

ATTENZIONE! Ricordarsi di staccare sempre la corrente prima di effettuare il montaggio, la manutenzione, la sostituzione o la pulizia della lampada. Estrarre il fusibile o metterlo in posizione OFF, e verificare che non venga riattivato per sbaglio.

Solo per uso interno.
Temperature caratteristiche
Temperatura di funzionamento: -20 °C ~ +40 °C
Temperatura d'immagazzinamento: -25 °C ~ +60 °C
Non provate a modificare la struttura del portalampada quando si usa una lampada a LED.
Non usare questo tubo a LED compatibile con i reattori magnetici, con uno starter per tubi fluorescenti.
Non usare questo tubo LED con alimentatori elettronici perché è compatibile esclusivamente con alimentatori magnetici.

Non installare questo tubo a LED compatibile con i reattori magnetici, usando un altro driver di LED indipendente.
Non sostituire questo tubo a LED compatibile con i reattori magnetici, con un altro tipo di tubo a LED! Rischio di scossa elettrica!
Questa lampada è stata progettata per sostituire le lampade fluorescenti di tipo T8 dotate dello stesso attacco.
Potrebbe non essere adatta a tutte le applicazioni in cui venga usata una lampada fluorescente. Il campo di temperatura di questa lampada è più limitato. In caso di dubbio riguardo alla conformità dell'applicazione, vi invitiamo a consultare il fabbricante.
Questa lampada è stata progettata per un'illuminazione generale (sono per esempio escluse gli ambienti esplosivi)

2 ISTRUZIONI SPECIFICHE DI SICUREZZA

1. Questa lampada deve essere alimentata elettricamente in maniera appropriata.
2. Per garantire un funzionamento ottimale, non usare questa lampada in un ambiente umido o polveroso, compresi, ma non solamente, i seguenti ambienti:
Sale da bagno, saune e officine di levigatura.

Attenzione:
Non manipolare questo prodotto mentre è acceso. Se dovete manipolare il prodotto, assicuratevi prima che sia spento.

3 PROTEZIONE DELL'AMBIENTE

⚠ **Attenzione!** I prodotti elettrici non devono essere smaltiti come se fossero rifiuti domestici. Devono essere portati ad un punto di raccolta in cui si esegua uno smaltimento rispettoso dell'ambiente, in conformità alla legislazione locale. Informatevi presso l'ente locale o dal vostro rivenditore, per ogni informazione riguardo al riciclaggio. I materiali da imballaggio sono riciclabili. Smaltire i materiali da imballaggio in maniera rispettosa dell'ambiente e metteteli a disposizione del servizio di raccolta dei materiali riciclabili.

4 MANUTENZIONE/PULITURA

Si raccomanda l'uso di questa lampada con un alimentatore il cui indice di protezione sia di almeno IP 20.
Scollegare dalla rete elettrica prima di ogni intervento di manutenzione o di pulizia.
Qualora il cavo esterno o il cordone di questa lampada fossero danneggiati, la sostituzione deve essere eseguita dal fabbricante, il suo servizio di assistenza clienti o da terzi che abbiano qualifiche simili, al fine di evitare ogni rischio.

5 ALTRO (MANUNZIONE, RIPARAZIONE, GARANZIA ETC.)

- Fate riparare il vostro prodotto da persone qualificate
Questo dispositivo elettrico è conforme a tutte le norme di sicurezza applicabili. Le riparazioni devono essere effettuate solamente da personale qualificato e con pezzi di ricambio originali, la mancata osservazione di queste istruzioni, può avere come conseguenza importanti rischi per l'utilizzatore.
- Per ogni domanda relativa al servizio di assistenza cliente, siete invitati a contattare il negozio presso cui avete acquistato il prodotto.

6 SPECIFICHE TECNICHE DEL DISPOSITIVO

Modello	HT-06-40-F	HT-12-40-F
Alimentazione	220-240V~ 50/60Hz	220-240V~ 50/60Hz
Potenza	9W	17.8W
TCC/flusso luminoso (lm)	4000K：900Lm	4000K：1800Lm
IRC	≥80	≥80
Rifinitura	Smerigliato	Smerigliato
Angolo di fascio	180	180
Compatibile variatore	N	N
Corrente in entrata	72mA	135mA
Compatibilità con i reattori elettronici	Non compatibile con alimentatori elettronici; questo prodotto è un tubo LED compatibile esclusivamente con alimentatori magnetici.	
Indice di protezione (IP)	IP20	IP20

7 MODE D'EMPLOI / SCHEMAS

Dimensioni:

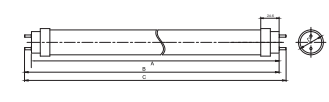

Modello	cappuccio	dimensioni (mm)	A	B	C	D
			Max.	Max.	Max.	Max.
HT-12-40-F	G13	28×1200	1199.4	1206.5	1213.6	28
HT-06-40-F	G13	28×590	589.8	596.9	604	28

Note:
1. Le dimensioni sono indicate in millimetri

FR ES PT IT EL EN RO

1 ΓΕΝΙΚΕΣ ΟΔΗΓΙΕΣ ΑΣΦΑΛΕΙΑΣ

Διαβάστε το παρόν εγχειρίδιο χρήσης σχολαστικά πριν χρησιμοποιήσετε τη συσκευή και φυλάξτε το για μελλοντική αναφορά. Εάν είναι απαραίτητο, δώστε το σε κάποιον τρίτο για φύλαξη.

ΠΡΟΕΙΔΟΠΟΙΗΣΗ! Όταν χρησιμοποιείτε ηλεκτρικές συσκευές, θα πρέπει πάντα να τηρείτε τις βασικές προφυλάξεις προκειμένου να μειωθούν οι κίνδυνοι πυρκαγιάς, ηλεκτροπληξίας και σωματικής βλάβης.

Κρατήστε όλα τα μη εξουσιοδοτημένα άτομα, και ειδικά τα παιδιά, μακριά από την περιοχή εργασίας.
Βεβαιωθείτε ότι οι ηλεκτρικές προδιαγραφές αυτού του φωτιστικού είναι συμβατές με την εγκατάστασή σας.

ΠΡΟΕΙΔΟΠΟΙΗΣΗ! Αποσυνδέετε πάντα το τροφοδοτικό ισχύος πριν από τη συναρμολόγηση, την επισκευή, την αντικατάσταση ή τον καθαρισμό της λάμπας. Αφαιρέστε την ασφάλεια ή θέστε την στη θέση OFF (Απενεργοποίηση) και βεβαιωθείτε ότι δεν είναι δυνατή η ακούσια εκ νέου ενεργοποίησή της.

Για εσωτερική χρήση μόνο.
Χαρακτηριστικά θερμοκρασίας
Θερμοκρασία λειτουργίας: -20 °C ~ +40 °C
Θερμοκρασίας αποθήκευσης: -25 °C ~+60 °C
Απαγορεύεται οποιαδήποτε κατασκευαστική αλλαγή στο φωτιστικό στην περίπτωση που τοποθετηθούν λάμπες LED.
Μην επιχειρείτε να αλλάξετε την κατασκευή του φωτιστικού όταν χρησιμοποιείτε λάμπες LED.
Μην χρησιμοποιείτε αυτή τη μακρόστενη λάμπα LED, η οποία είναι συμβατή με μαγνητικά στραγγαλιστικά πηνία, μαζί με εκκινητήρα για μακρόστενες λάμπες φθορισμού.
Μην εγκαθιστάτε αυτόν τον συμβατό με μαγνητικό έρμα σωλήνα LED για λειτουργία με ηλεκτρονικά έρματα

Μην εγκαθιστάτε αυτή τη μακρόστενη λάμπα LED, η οποία είναι συμβατή με μαγνητικά στραγγαλιστικά πηνία, χρησιμοποιώντας άλλο ανεξάρτητο κύκλωμα οδήγησης LED.
Μην αντικαθιστάτε αυτή τη μακρόστενη λάμπα, η οποία είναι συμβατή με μαγνητικά στραγγαλιστικά πηνία, με μακρόστενη λάμπα LED διαφορετικού τύπου! Κίνδυνος ηλεκτροπληξίας!
Αυτή η λάμπα προορίζεται ως ανταλλακτικό για λάμπες φθορισμού T8 που έχουν πανομοιότυπους κάλυκες.
Αυτή η λάμπα ενδεχομένως να μην είναι κατάλληλη για χρήση σε όλες τις εφαρμογές όπου έχουν χρησιμοποιηθεί παραδοσιακές λάμπες φθορισμού. Το εύρος θερμοκρασίας της συγκεκριμένης λάμπας είναι πιο περιορισμένο. Σε περίπτωση αμφιβολιών αναφορικά με την καταλληλότητα της εφαρμογής, συμβουλευτείτε τον κατασκευαστή.
Η λάμπα είναι σχεδιασμένη για γενική παροχή φωτισμού (εξαιρούμενης, για παράδειγμα, της χρήσης της σε περιβάλλον επικίνδυνο για έκρηξη).

2 ΣΥΓΚΕΚΡΙΜΕΝΟΙ ΚΑΝΟΝΕΣ ΑΣΦΑΛΕΙΑΣ

1. Αυτή η λάμπα πρέπει να χρησιμοποιείται με το κατάλληλο τροφοδοτικό ισχύος.
2. Προκειμένου να διασφαλιστεί η βέλτιστη απόδοση, μην χρησιμοποιείτε αυτό το προϊόν σε περιβάλλον όπου υπάρχει υγρασία ή σκόνη, συμπεριλαμβανομένων, ενδεικτικά, των εξής περιβαλλόντων:
μπάνια, αίθουσες σάουνας και εργαστήρια στίλβωσης.

Προσοχή:
Μην χειρίζεστε αυτό το προϊόν ενώ είναι ενεργοποιημένο. Σε περίπτωση ανάγκης χειρισμού του προϊόντος, βεβαιωθείτε ότι ο διακόπτης έχει προηγουμένως τεθεί στη θέση εκτός λειτουργίας.

3 ΠΕΡΙΒΑΛΛΟΝΤΙΚΗ ΠΡΟΣΤΑΣΙΑ

⚠ **ΠΡΟΣΟΧΗ!** Τα ηλεκτρικά προϊόντα δεν πρέπει να απορρίπτονται μαζί με τα οικιακά απορρίμματα. Πρέπει να μεταφέρονται σε ένα κοινοτικό σημείο συλλογής για απόρριψη φιλική προς το περιβάλλον σύμφωνα με τους τοπικούς κανονισμούς. Επικοινωνήστε με τις τοπικές αρχές ή με τους κατόχους αποθεμάτων για συμβουλές σχετικά με την ανακύκλωση. Τα υλικά της συσκευασίας είναι ανακυκλώσιμα. Απορρίψτε τη συσκευασία με τρόπο φιλικό προς το περιβάλλον και διαθέστε την στην υπηρεσία συλλογής ανακυκλώσιμων υλικών.

4 ΣΥΝΤΗΡΗΣΗ/ΚΑΘΑΡΙΣΜΟΣ

Συνιστάται η λάμπα αυτή να χρησιμοποιείται μαζί με ένα κουτί τροφοδοτικού ισχύος με ελάχιστο βαθμό διεθνούς προστασίας IP της τάξεως του IP20.
Αποσυνδέετε από την κεντρική παροχή ρεύματος πριν από τη συντήρηση ή τον καθαρισμό.
Αν το εξωτερικό εύκαμπτο καλώδιο ή το κορδόνι αυτού του φωτιστικού έχει υποστεί φθορά, πρέπει να αντικατασταθεί αποκλειστικά από τον κατασκευαστή, τον εξουσιοδοτημένο αντιπρόσωπο αυτού ή κάποιο εξίσου καταρτισμένο άτομο, ώστε να αποφευχθεί ο κίνδυνος

5 ΔΙΑΦΟΡΑ (ΣΕΡΒΙΣ, ΕΠΙΣΚΕΥΕΣ, ΕΓΓΥΗΣΗ, Κ.ΛΠ.)

- Η επισκευή του προϊόντος να γίνεται από καταρτισμένα άτομα
Αυτό το ηλεκτρικό προϊόν συμμορφώνεται με όλες τις σχετικές απαιτήσεις ασφαλείας. Οι επισκευές θα πρέπει να πραγματοποιούνται αποκλειστικά από καταρτισμένα άτομα χρησιμοποιώντας αυθεντικά ανταλλακτικά. Η αδυναμία συμμόρφωσης με αυτή την απαίτηση ενδέχεται να έχει ως αποτέλεσμα σοβαρό κίνδυνο για τον χρήστη.
- Για οποιαδήποτε ερωτήματα σχετικά με το σέρβις κατόπιν της πώλησης, επικοινωνήστε με το κατάστημα από όπου αγοράσατε το προϊόν.

6 ΠΡΟΔΙΑΓΡΑΦΕΣ ΣΥΣΚΕΥΗΣ

Μοντέλο	HT-06-40-F	HT-12-40-F
Είσοδος	220-240V~ 50/60Hz	220-240V~ 50/60Hz
Ισχύς	9W	17.8W
Έξοδος φωτός σε λούμεν (lm)	4000K：900Lm	4000K：1800Lm
Δείκτης χρωματικής απόδοσης (CRI)	≥80	≥80
Τύπος καλύμματος	Γαλακτόχρωμο	Γαλακτόχρωμο
Γωνία δέσμης	180	180
Με δυνατότητα ρύθμισης της έντασης φωτός	N	N
Είσοδος	72mA	135mA
Συμβατότητα με ηλεκτρονικό στραγγαλιστικό πηνίο	Μη συμβατός με ηλεκτρονικά έρματα, το παρόν προϊόν είναι σωλήνας LED συμβατός με μαγνητικά έρματα	
IP	IP20	IP20

7 ΟΔΗΓΙΕΣ ΛΕΙΤΟΥΡΓΙΑΣ/ΣΧΕΔΙΑΓΡΑΜΜΑΤΑ

Διαστάσεις:

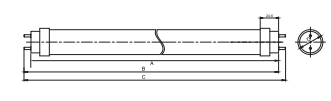

Μοντέλο	καπάκι	διαστάσεις (mm)	A	B	C	D
			Μέγ.	Μέγ.	Μέγ.	Μέγ.
HT-12-40-F	G13	28×1200	1199.4	1206.5	1213.6	28
HT-06-40-F	G13	28×590	589.8	596.9	604	28

Σημειώσεις:
1. Οι διαστάσεις δίνονται σε χιλιοστά.

FR ES PT IT EL EN RO

1 GENERAL SAFETY INSTRUCTIONS

Please read this instruction manual thoroughly before using the appliance and save it for future reference. If necessary, give it to a third party for safekeeping.

WARNING! When using electrical appliances, basic safety precautions should always be followed to reduce the risk of fire, electrical shock and personal injury.

Keep all unauthorised persons, especially children, away from the work area.
Ensure that the electrical specifications of this luminaire are compatible with your installation.

WARNING! Always disconnect the power supply before assembly, servicing, replacing the lamp or cleaning. Remove the fuse, or switch it to the OFF position and ensure that it cannot be inadvertently switched back on.

For indoor use only.
Temperature characteristics
Operating temperature: -20 °C ~ +40 °C
Storage temperature: -25 °C ~ +60 °C
Any construction change of the luminaire in case of applying LED lamps shall not be permitted.
Do not attempt to alter the structure of the luminaire when using the LED lamp.
Do not use this magnetic-ballast-compatible LED tube with a fluorescent tube starter.
Do not install this magnetic-ballast-compatible LED tube working with the electronic ballasts.
Do not install this magnetic-ballast-compatible LED tube using another independent LED driver.
Do not replace this magnetic-ballast-compatible with different type of LED Tube! Risk of electrical shock!
This lamp is intended to replace T8 fluorescent lamps with the same caps.
It lamp may not be suitable for use in all applications where a traditional fluorescent lamp has been used. The temperature range of this lamp is more restricted. In case of doubt regarding the suitability of the application, please consult the manufacturer.
This lamp is designed for general lighting service (excluding, for example, explosive atmospheres).

2 SPECIFIC SAFETY RULES

1. This lamp must be used with a suitable power supply.
2. To ensure optimal performance, do not use this product in a damp or dusty environment, including but not limited to the following environments: bathrooms, sauna rooms and polishing workshops.

Caution:
Do not handle this product while it is switched on. If you need to handle the product, please make sure the switch has been turned off beforehand.

3 ENVIRONMENTAL PROTECTION

Caution! Electrical products must not be disposed of with domestic waste.
They must be taken to a communal collecting point for environmentally friendly disposal in accordance with local regulations. Contact your local authorities or stockist for advice on recycling.
The packaging material is recyclable. Dispose of the packaging in an environmentally friendly manner and make it available to the recyclable material collection service.

4 MAINTENANCE / CLEANING

It is recommended that this lamp be used with a power supply box with a minimum IP rating of IP20.
Disconnect from the mains before maintenance or cleaning.
If the external flexible cable or cord of this luminaire is damaged, it must be replaced only by the manufacturer or its service agent or a similar qualified person in order to avoid a hazard.

5 OTHERS (SERVICE, REPAIRS, GUARANTEE, ETC …)

- Have your product repaired by a qualified person
This electrical product complies with all relevant safety requirements. Repairs should only be carried out by qualified persons using original spare parts. Failure to comply with this requirement may result in considerable danger to the user.
- For any after-sales service enquiries, please contact the store where you bought the product.

6 APPLIANCE SPECIFICATIONS

Model	HT-06-40-F	HT-12-40-F
Input	220-240V~ 50/60Hz	220-240V~ 50/60Hz
Power	9W	17.8W
CCT/lumen output(lm)	4000K：900Lm	4000K：1800Lm
CRI	≥80	≥80
Cover type	Frosted	Frosted
Beam angle	180	180
Dimmable	N	N
Input	72mA	135mA
Electronic Ballast Compatible	Not compatible with electronic ballasts, this product is magnetic ballast compatible LED tube.	
IP	IP20	IP20

7 OPERATING INSTRUCTIONS / DRAWINGS

Dimensions:

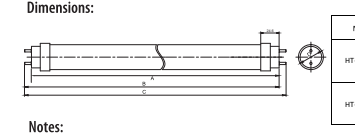

Model	Cap	Size (mm)	A	B	C	D
			Max	Max	Max	Max
HT-12-40-F	G13	28×1200	1199.4	1206.5	1213.6	28
HT-06-40-F	G13	28×590	589.8	596.9	604	28

Notes:
1. Dimensions are in millimeters

FR ES PT IT EL EN RO

1 INSTRUCȚIUNI GENERALE DE SIGURANȚĂ

Vă rugăm să citiți integral acest manual de instrucțiuni înainte de utilizarea aparatului și păstrați-l pentru referințe viitoare. Dacă este cazul, transmiteți-l unui terț spre păstrare.

AVERTISMENT! În momentul utilizării aparatelor electrice, trebuie respectate întotdeauna măsurile de siguranță pentru a reduce riscul de incendiu, șoc electric și rănire personală.

Nu permiteți accesul persoanelor neautorizate, în special a copiilor, în zona de lucru.
Asigurați-vă că specificațiile electrice ale acestui corp de iluminat sunt compatibile cu instalarea.

AVERTISMENT! Decuplați întotdeauna sursa de alimentare înainte de montaj, depanare, înlocuirea lămpii sau curățare. Scoateți siguranța sau comutați-o în poziția OPRIT și asigurați-vă că nu poate fi repornită din neglijență.

Exclusiv pentru utilizare în interior.
Caracteristici de temperatură.
Temperatura de operare: -20° C ~ +40° C
Temperatura de depozitare: -25° C ~ +60° C
Nu va fi permisă nicio modificare de construcție a corpului de iluminat în cazul aplicării lămpilor cu LED.
Nu incercați să modificați structura corpului de iluminat în momentul utilizării lămpii cu LED.
Nu utilizați acest tub LED compatibil cu balast magnetic cu un dispozitiv de pornire cu tub fluorescent.
Nu instalați acest furtun cu LED-uri compatibil cu balasturile magnetice împreună cu cele electronice.
Nu instalați acest tub LED compatibil cu balast magnetic utilizând un alt conductor LED independent.
Nu înlocuiți acest tub compatibil cu balast magnetic cu un alt tip de tub LED! Există risc de șoc electric!
Această lampă are rolul de a înlocui lămpile fluorescente T8 cu aceleași bușoane.
Este posibil ca lampa să nu vie potrivită pentru toate aplicațiile unde este utilizată o lampă tradițională fluorescentă.
Domeniul de temperatură al acestei lămpi este mai restricționat. În cazul dubiilor cu privire la caracterul potrivit al aplicații, vă rugăm să consultați fabricantul.
Această lampă este concepută pentru serviciu general de iluminare (cu excepția, spre exemplu, a atmosferelor explozive).

2 REGULI SPECIFICE DE SIGURANȚĂ

1. Această lampă trebuie să fie utilizată cu o sursă corespunzătoare de alimentare.
2. Pentru a asigura randamentul optim, nu utilizați acest produs într-un mediu umed sau cu praf, inclusiv, fără limitare, în următoarele medii:
băi, saune sau ateliere de lustruire.

Atenție:
Nu manevrați acest produs atunci când este pornit. Dacă trebuie să manevrați produsul, vă rugăm să vă asigurați că respectivul comutator a fost oprit în prealabil.

3 PROTECȚIA MEDIULUI

⚠ **ATENȚIE!** Produsele electrice nu trebuie să fie eliminate împreună cu deșeurile menajere.
Acestea trebuie transportate într-un punct comunal de colectare pentru eliminare ecologică în conformitate cu reglementările locale. Vă rugăm să contactați autoritățile locale sau angrosistul pentru recomandări cu privire la recidare. Materialul ambalajului este recidabil. Eliminați ambalajul într-un mod ecologic și puneți-l la dispoziția serviciului de colectare a materialelor reciclabile.

4 ÎNTREȚINERE/CURĂȚENIE

Se recomandă ca această lampă să fie utilizată cu o cutie de alimentare cu un rating minim de IP20.
Deconectați de la magistrală înainte de întreținere sau curățare.
În cazul în care cablul sau cordonul flexibil extern al acestui corp de iluminat este deteriorat, acesta trebuie să fie înlocuit numai de către fabricant sau de către agentul de depanare al acestuia sau de către o altă persoană calificată pentru a evita pericolele.

5 ALTELE (DEPANARE, REPARAȚII, GARANȚIE ETC …)

- Asigurați repararea produsului dumneavoastră de către o persoană calificată
Acest produs electric respectă toate cerințele de siguranță. Reparațiile trebuie să fie efectuate numai de către persoane calificate utilizând piese de schimb originale. Nerespectarea acestei cerințe poate duce la pericole semnificative pentru utilizator.
- Pentru orice întrebări cu privire la depanarea post-vânzare, vă rugăm să contactați magazinul de unde ați achiziționat produsul.

6 SPECIFICAȚII APARAT

Model	HT-06-40-F	HT-12-40-F
Consum	220-240V~ 50/60Hz	220-240V~ 50/60Hz
Putere	9W	17.8W
CCT/puterea în lumeni(lm)	4000K：900Lm	4000K：1800Lm
CRI	≥80	≥80
Tip carcasă	Sablată	Sablată
Unghiul fasciculului	180	180
Cu intensitate variabilă	N	N
Consum	72mA	135mA
Compatibilă cu balast electronic	Nu este compatibil cu balasturile electronice, acest produs este un furtun cu LED-uri compatibil cu balasturile magnetice.	
IP	IP20	IP20

7 INSTRUCȚIUNI DE OPERARE/DESENE

Dimensiuni:

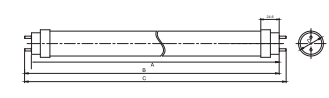

Model	Capac	Mărime (mm)	A	B	C	D
			Max	Max	Max	Max
HT-12-40-F	G13	28×1200	1199.4	1206.5	1213.6	28
HT-06-40-F	G13	28×590	589.8	596.9	604	28

Observații:
1. Dimensiunile sunt exprimate în milimetri

---

* Garantie 3 ans / 3 años de garantía / Garantia de 3 anos /
Garanzia 3 Anni / Εγγύηση 3 ετών / 3-year guarantee / 3 ani garanție

Made in China. 2024

ADEO Services - 135 Rue Sadi Carnot - CS 00001
59790 RONCHIN - France

ТОВ «Леруа Мерлен Україна»,
04201 Україна, м.Київ, вул. Полярна 17А

FR ES IT

PAP