A

FR/PRÉPARER. **ES**/PREPARAR. **PT**/PREPARAR. **IT**/PREPARARE.
EL/ΠΡΟΕΤΟΙΜΑΣΙΑ. **PL**/PRZYGOTOWAĆ. **UA**/ПІДГОТУВАТИ.
RO/PREGĂTIRE. **BR**/PREPARAR. **EN**/PREPARE

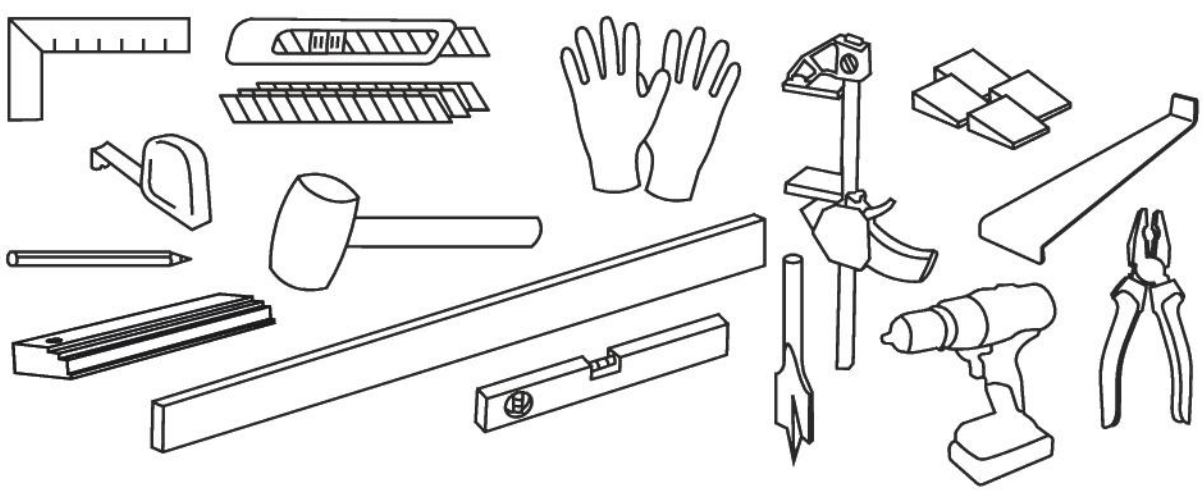

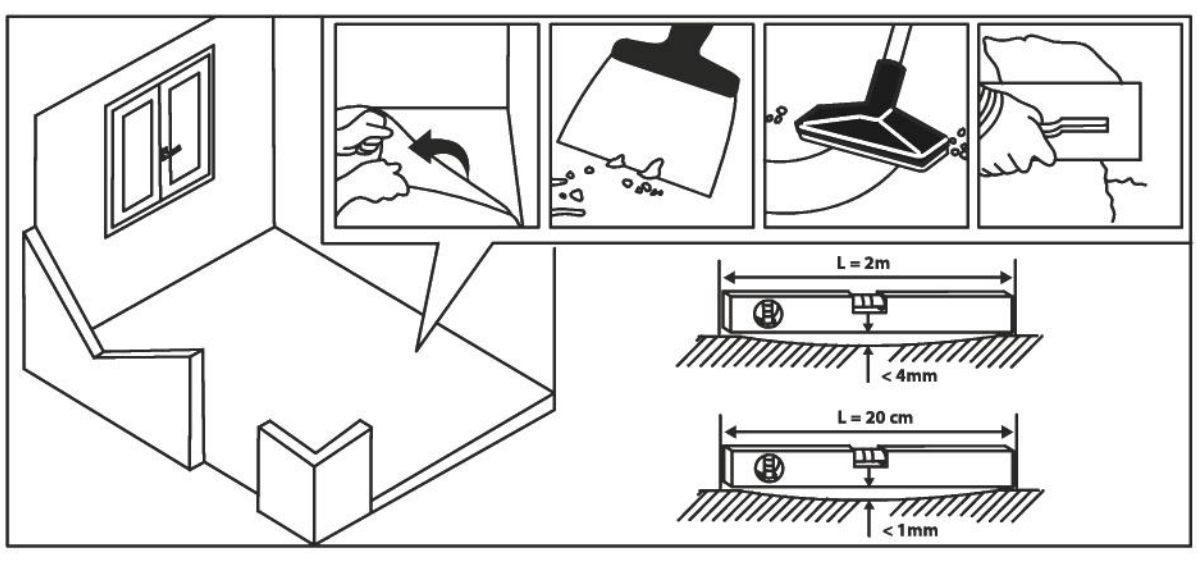

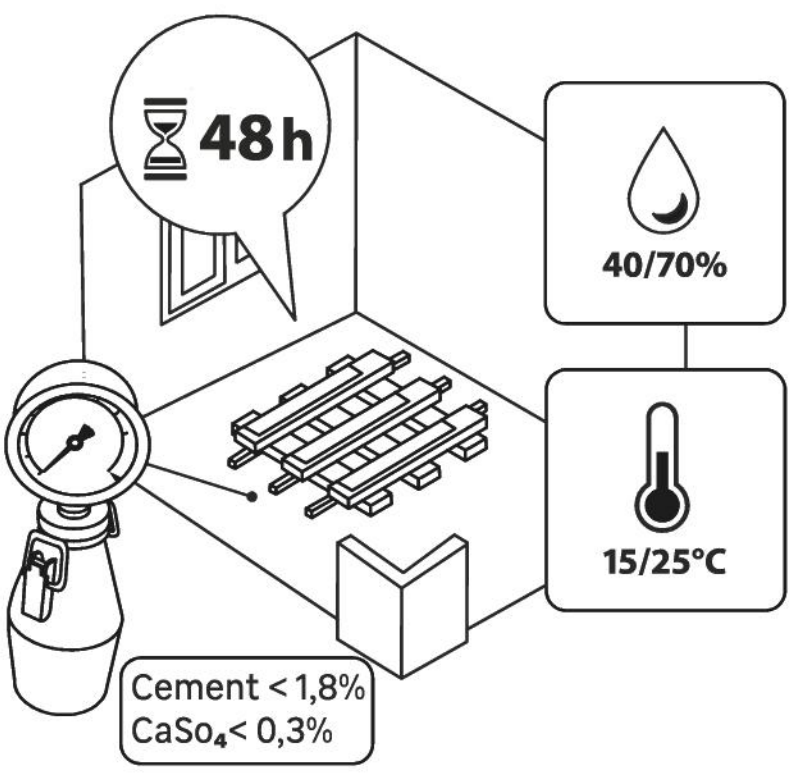

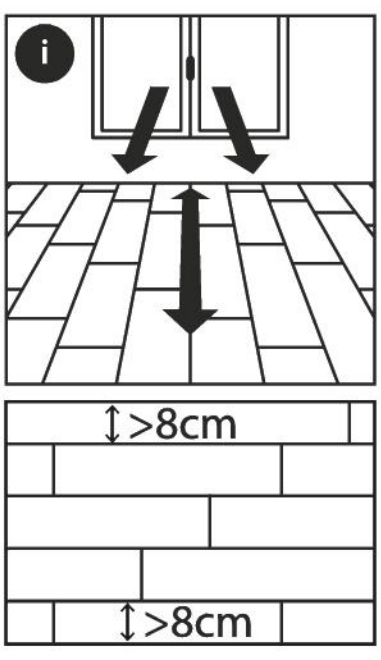

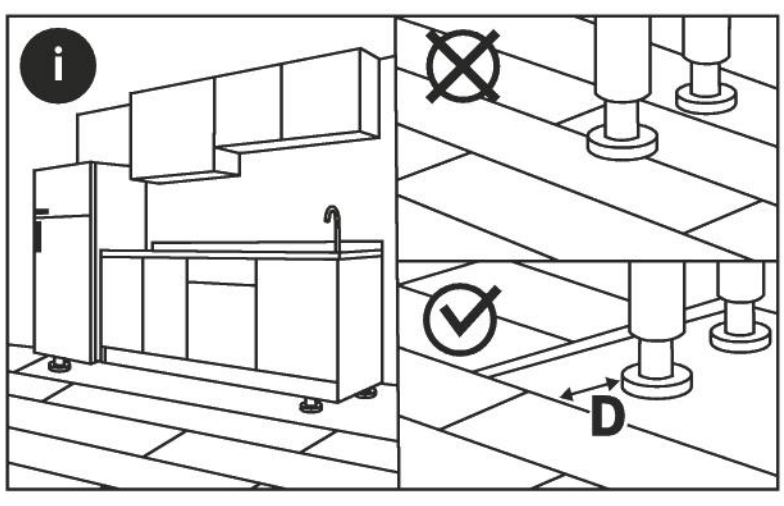

L	D
10m	5mm
11m	6mm
12m	7mm
13m	8mm
14m	9mm
15m	10mm

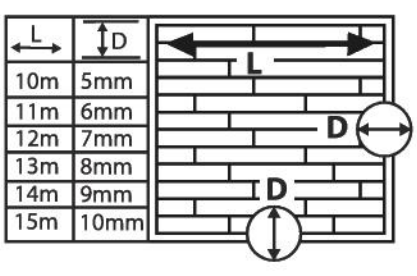

B

FR/POSER. **ES**/COLOCAR. **PT**/INSTALAR. **IT**/POSARE.
EL/ΤΟΠΟΘΕΤΗΣΗ. **PL**/POŁOŻYĆ. **RU**/УКЛАДКА. **KZ**/ТӨСЕУ.
UA/УКЛАДАТИ. **RO**/ASAMBLARE. **BR**/APLICAR. **EN**/LAY

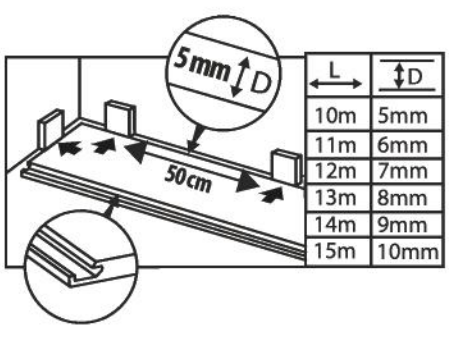

L	D
10m	5mm
11m	6mm
12m	7mm
13m	8mm
14m	9mm
15m	10mm

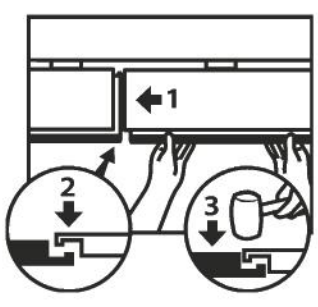

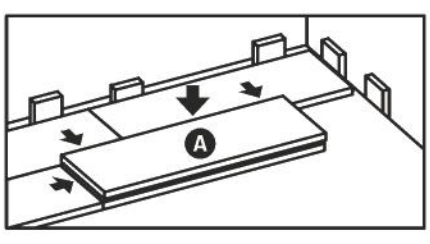

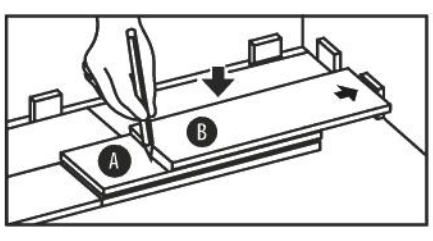

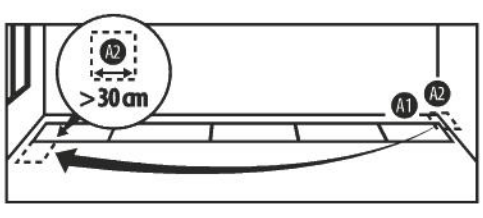

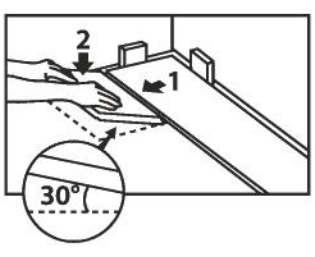

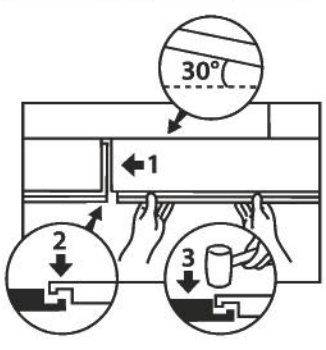

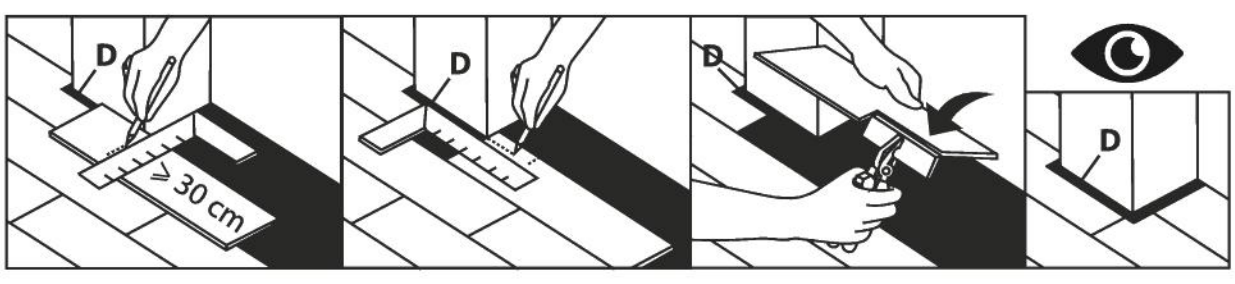

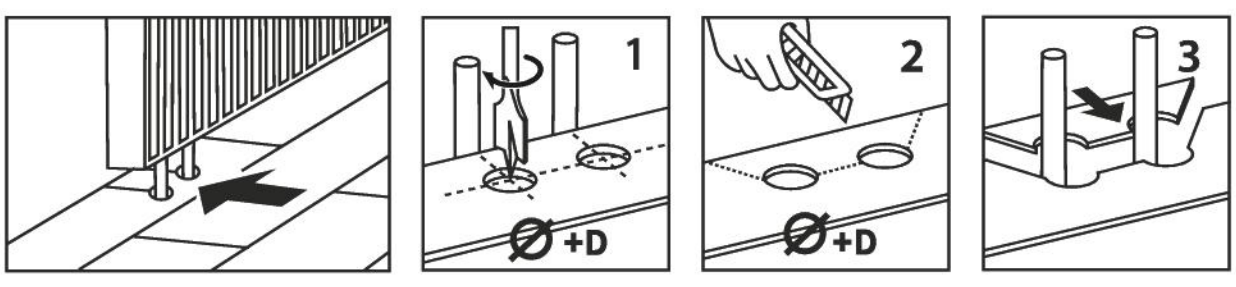

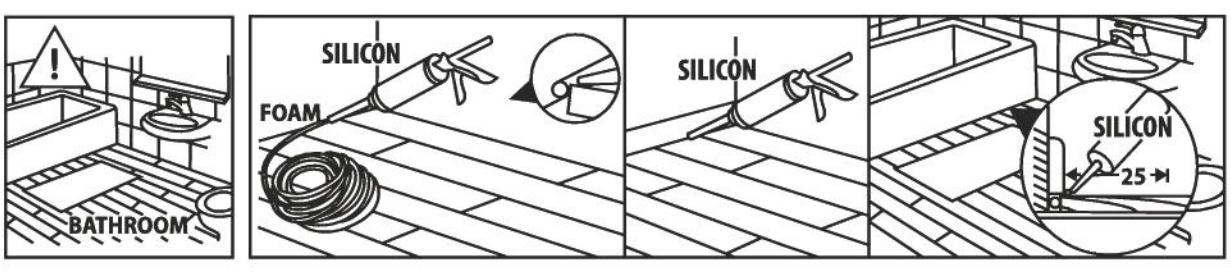

C

FR/ENTRETENIR. **ES**/CUIDAR. **PT**/MANTER. **IT**/MANTENERE.
EL/ΣΥΝΤΗΡΗΣΗ. **PL**/KONSERWOWAĆ. **UA**/ДОГЛЯДАТИ.
RO/ÎNTREȚINERE . **BR**/MANTER. **EN**/MAINTAIN.

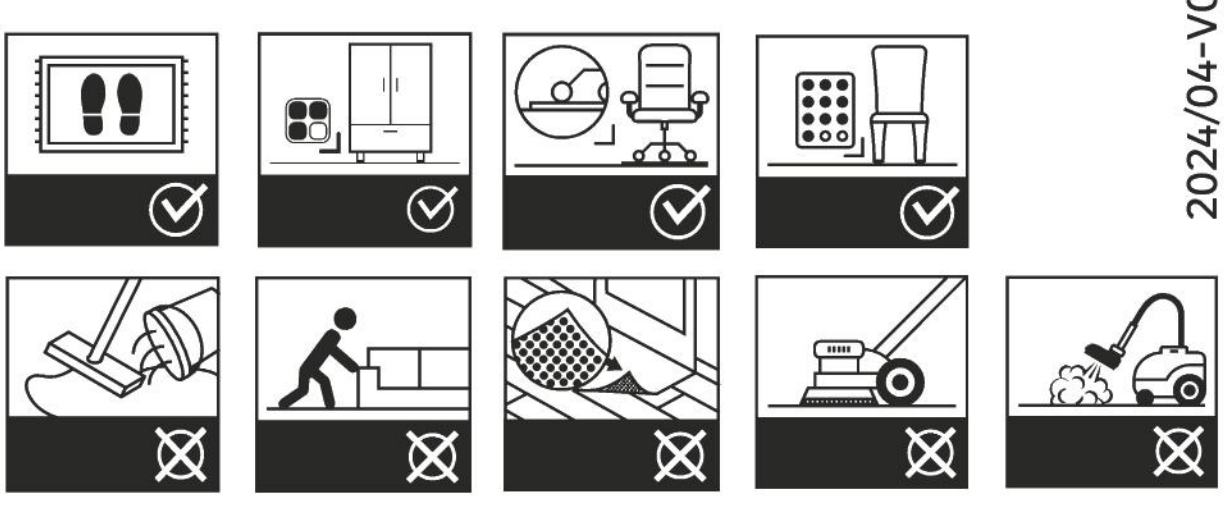

2024/04-V02