Sensea

10 YEAR Guarantee*

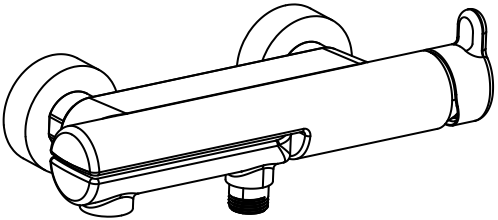

FR Scanner ce code QR pour voir la vidéo de montage.
ES Escanear este código QR para ver el video de montaje.
PT Digitalize este código QR para ver vídeo de montagem.
IT Scannerizza questo codice QR per vedere il vedo di montaggio.
EL Σαρώστε τον συγκεκριμένο κωδικό QR για να δείτε το βίντεο συναρμολόγησης.
PL Zeskanuj ten kod QR, aby zobaczyć wideo montażowe.
UA Відскануйте цей QR-код, щоб переглянути відео про монтаж.
RO Scanați acest cod QR pentru a viziona videoclipul de montaj.
BR Digitalize este código QR para ver vídeo de montagem.
EN Scan this QR code to view the assembly video.

2024/07 - V03

EASY

EAN CODE : 3276007875515
3276007875508

FR Nous vous remercions d'avoir acheté ce produit. Nous vous conseillons de lire attentivement la notice d'installation, d'utilisation et d'entretien. Nous avons conçu ce produit pour vous apporter entière satisfaction. Si vous avez besoin d'aide l'équipe de votre magasin est à votre disposition pour vous accompagner.

ES Le agradecemos haber comprado este producto. Le recomendamos leer atentamente el manual de instalación, uso y mantenimiento. Este producto ha sido diseñado para proporcionarle plena satisfacción. Si necesita alguna ayuda, el personal de la tienda estará a su disposición para guiarle.

PT Agradecemos a sua preferência por este produto . Aconselhamo-lo a ler o manual de instalação , utilização e manutenção com atenção. Criámos este produto para sua completa satisfação. Se precisar de ajuda, a equipa da sua loja está à sua disposição para o acompanhar.

IT Grazie per aver acquistato questo prodotto. Vi raccomandiamo di leggere attentamente il manuale di installazione, utilizzo e manutenzione. Questo prodotto è stato progettato per offrirvi la massima soddisfazione. Per ricevere assistenza, il personale del punto vendita è a vostra disposizione.

EL Ευχαριστούμε για την αγορά σας αυτού του προϊόντος. Σας συμβουλεύουμε να διαβάσετε προσεκτικά τις οδηγίες εγκατάστασης, χρήσης και συντηρησης. Σχεδιάσαμε αυτό το προϊόν για να σας προσφέρει πλήρη ικανοποίηση. Αν χρειάζεστε βοήθεια, η ομάδα του καταστήματος από το οποίο αγοράσατε το προϊόν είναι στη διάθεσή σας.

PL Dziękujemy za zakup produktu firmy. Zalecamy, aby uważanie przeczytać instrukcję instalacji, uzytkowania i konserwacji. Ten produkt marki zaprojekto walismy, aby spełnic wszystkie panstwa oczekiwania. W razie potrzeby pracownicy sklepu słuza Panstwu pomoca i sa do Panstwa dyspozycji.

UA Дякуємо вам зе покупку цьоґо виробу. Ми радимо вам уважно прочитати інструкції з устанвлення, експлуатації та технічноґо обслуґовування. Ми розробили цей виріб для тоґо, щоб він приносив вам задоволення. Якщо вам потрібна допомоґа, співробітники вашоґо маґазину ґотові допомґти вам.

RO Vă mulțumim pentru achiziționarea acestui produs . Vă sfatuim să citiți cu atenție instrucțiunile de instalare, de utilizare și de întreținere. Am conceput acest produs pentru a vă furniza satisfacție totala. Dacă aveți nevoie de ajutor, echipa magazinului de cumpărare este la dispoziția dumneavoastră pentru a vă asista.

BR Obrigado por ter adquirido um produto . Nós aconselhamos a ler atentamente o manual de instalação, uso e manutenção. Concebemos um produto para proporcionar total satisfação. Caso precise de ajuda, a equipe da sua loja estará à disposição para te acompanhar.

EN Thank you for purchasing this product. We recommend that you read the installation, user and maintenance instructions carefully. We have designed this product to ensure your complete satisfaction. If you require assistance, the team at your retailer is on hand to help you.

FR Plan de la notice
ES Esquema del folleto
PT Plano de instruções
IT Piano delle istruzioni
EL Σχεδιο οδηγιων
PL Plan instrukcji
UA План інструкціїт
RO Planul instrucțiunilor
BR Esboço do folheto
EN Overview of the guide

01 **FR :** Matériel - **ES :** Material - **PT :** Material - **IT :** Materiale **EL :** Υλικό - **PL :** Materiał - **UA :** Материал - **RO :** Material **BR :** Material - **EN :** Equipment 6

02 **FR :** Montage - **ES :** Montaje - **PT :** Montagem - **IT :** Montaggio **EL :** Συναρμολόγηση - **PL :** Montaz - **UA :** Збірка - **RO :** Montaj **BR :** Montagem - **EN :** Assembly 8

03 **FR :** Utilisation - **ES :** Utilización - **PT :** Utilização - **IT :** Uso **EL :** Χρήση - **PL :** Użytkowanie - **UA :** Використання **RO :** Utilizare - **BR :** Uso - **EN :** Using 12

04 **FR :** Entretien - **ES :** Mantenimiento - **PT :** Manutenção **IT :** Manutenzione - **EL :** Συντήρηση - **PL :** Konserwacja **UA :** Технічне обслуговування - **RO :** Întreținere **BR :** Manutenção - **EN :** Maintenance 14

05 **FR :** Pièces détachées - **ES :** Piezas de recambio - **PT :** Peças sobressalentes - **IT :** Pezzi di ricambio - **EL :** νταλλακτικών **PL :** Części zamiennych - **UA :** Запасних частин **RO :** Componentelor - **BR :** Peças sobressalentes - **EN :** Spare parts 15

FR Changement de:
ES Cambio de:
PT Mudança de:
IT Cambio di:
EL Αλλαγή:
PL Wymiana:
UA Зміна:
RO Schimbare de:
BR Substituição de:
EN Replacing:

06 **FR :** mousseur - **ES :** aireador - **PT :** arejador - **IT :** rompigetto **EL :** αεράτορα - **PL :** perlatora - **UA :** аератора - **RO :** aerator **BR :** arejador - **EN :** aerator 16

07 **FR :** cartouche mécanique - **ES :** cartucho mecánico - **PT :** cartucho mecânico - **IT :** cartuccia meccanica - **EL :** μηχανισμού μπαταρίας - **PL :** wkładu mechanicznego - **UA :** механічного картриджа - **RO :** cartuş mecanic - **BR :** cartucho mecânico - **EN :** mechanical cartridge 17

Min. 1 bar **Max.** 10 bar 2-5* bar **Max dif. COLD-HOT :** < 2 bar	**Max.** 70°C 65 °C

FR *Si la pression est supérieure à 5 bar, il est nécessaire de rajouter un réducteur de pression.
ES *Si la presión es superior a 5 bar, es necesario añadir un reductor de presión.
PT *Se a pressão for superior a 5 bar, será necessário acrescentar um redutor de pressão.
IT *Se la pressione è superiore a 5 bar, bisogna aggiungere un riduttore di pressione.
EL *Εάν η υπερβαίνει τα 5 bar, είναι απαραίτητη η προσθήκη μειωτή πίεσηζ.
PL *Jeśli ciśnienie jest wyższe niż 5 barów, należy dodać reduktor ciśnienia.
UA *Якщо тиск перевищує 5 бар, необхідно додати редуктор тиску.
RO *Dacă presiunea este mai mare de 5 bari, este necesar să adaugati un reductor de presiune.
BR *Se a pressão for superior a 5 bar, é necessário adicionar um redutor de pressão.
EN *If the pressure is over 5 bar, a pressure reducing valve must be added.

acs

FR Attestation de conformité sanitaire.
ES Certificado de conformidad sanitaria.
PT Atestado de conformidade sanitária.
IT Attestazione di conformità sanitaria.
EL Βεβαίωση υγειονομικής συμμόρφωσης.
PL Certyfikat zgodności sanitarnej.
UA Декларація про відповідність санітарним нормам.
RO Declarația de conformitate sanitară.
BR Certificado de conformidade sanitária.
EN Declaration of sanitary conformity.

FR La présence sur ce robinet d'un ou plusieurs clapet(s) anti retour est nécessaire au bon fonctionnement de l'ensemble de votre installation en eau. Ne tentez pas de le(s) retirer.

ES La presencia en este grifo de una o de varias válvula(s) de retención es necesaria para el buen funcionamiento del conjunto de su instalación de agua. No intente retirarla(s).

PT A presença nesta torneira de uma ou mais válcula(s) de retenção é necessária para o funcionamento adequado de toda a instalação de Agua. Não tente removê-la(s).

IT La presenza su questro rubinetto di una o più valvole anti riflusso è necessaria per el buon funzionamento della totalità del vostro impianto in acqua. Non tentare di rimuoverle.

EL Η παρουσία σε αυτήν την μπαταρία, μίας ή περισσοτέρων, βαλβίδων αντεπιστροφής είναι απαραίτητη για την καλή λειτουργία του συνόλου της υδραυλικής σας εγκατάστασης. Μην επιχειρήσετε να τις αποσπάσετε.

PL Obecność jednego lub więcej zaworów zwrotnych kranu jest niezbędna dla prawidłowego funkcjonowania całej instalacji wodnej. Nie należy ich usuwać.

UA Наявність на цьому крані одного або декількох зворотних клапанів необхідна для правильної роботи всієї водопровідної установки. Не намаґайтеся його/їх знімати.

RO Prezența pe această robinet a uneia sau mai multor supape de reținere este necesară pentru buna funcționare a întregii dvs. instalații de apă. Nu încercați să le eliminați.

BR A presença de uma ou mais válcula(s) anti-retorno nessa torneira é necessária para o funcionamento adequado da sua instalação de água. Não tente remover a(s) válvula(s).

EN The presence of one or more anti-return valve(s) on this tap is required for proper operation of your water setup. Please do not attempt to remove it/them.

01

FR Matériel
ES Material
PT Material
IT Materiale
EL Υλικό
PL Materiał
UA Матеріал
RO Material
BR Material
EN Equipment

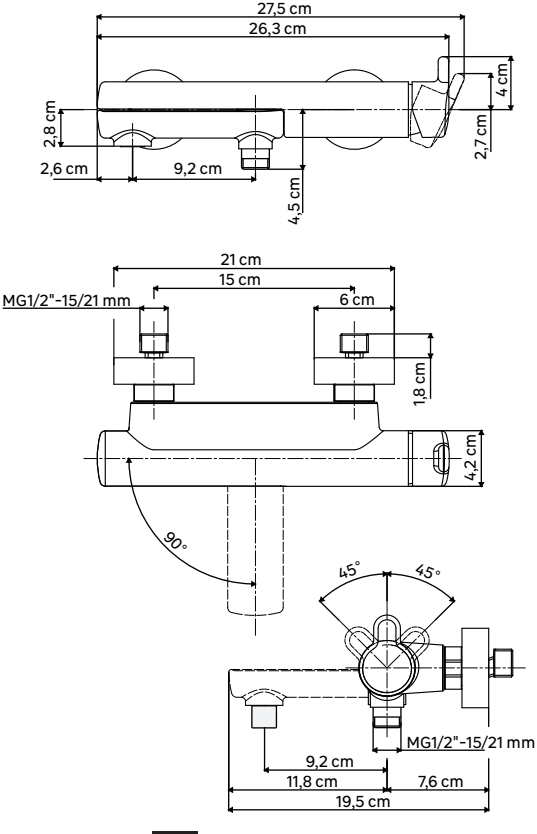

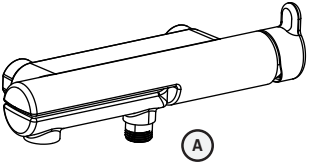

Min. 35 mm

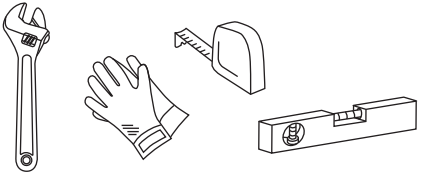

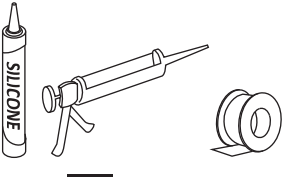

02

FR Montage
ES Montaje
PT Montagem
IT Montaggio
EL Συναρμολόγηση
PL Montaz
UA Збірка
RO Montaj
BR Montagem
EN Assembly

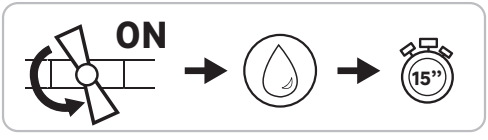

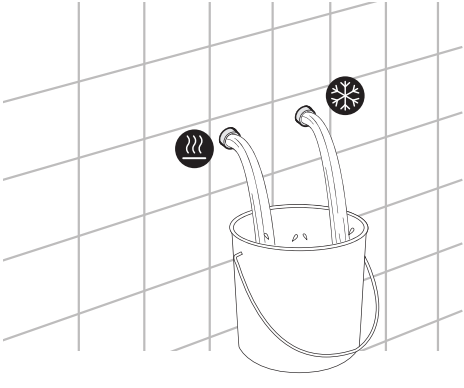

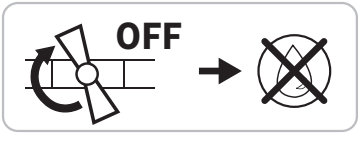

1

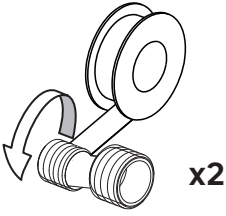

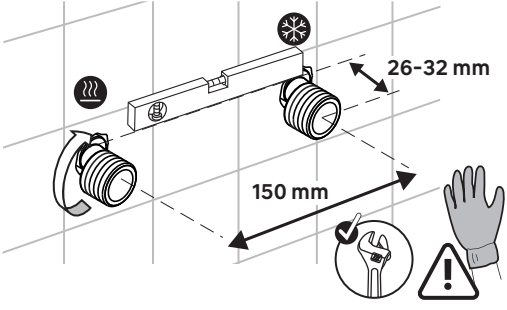

Min. 35 mm

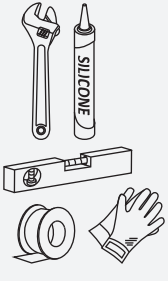

2

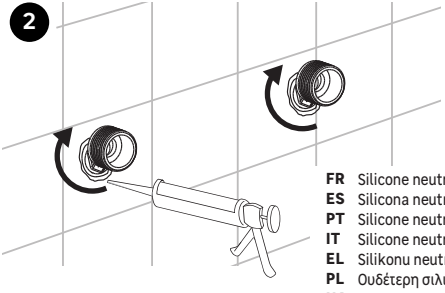

FR Silicone neutre
ES Silicona neutra
PT Silicone neutro
IT Silicone neutro
EL Silikonu neutralnego
PL Ουδέτερη σιλικόνη
UA Нейтральний силікон
RO Silicon neutru
BR Silicone neutro
EN Neutral silicone

3

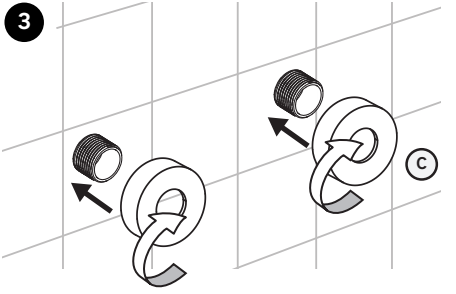

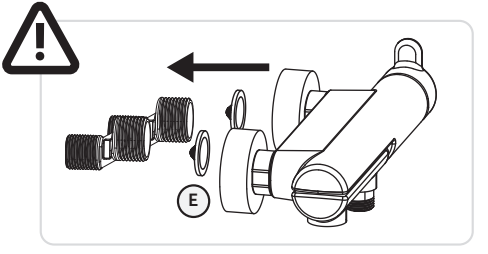

4

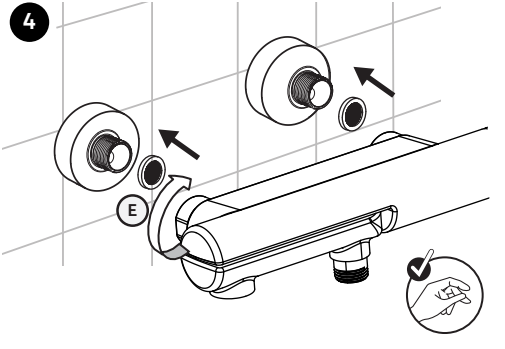

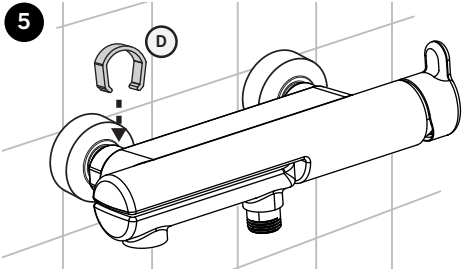

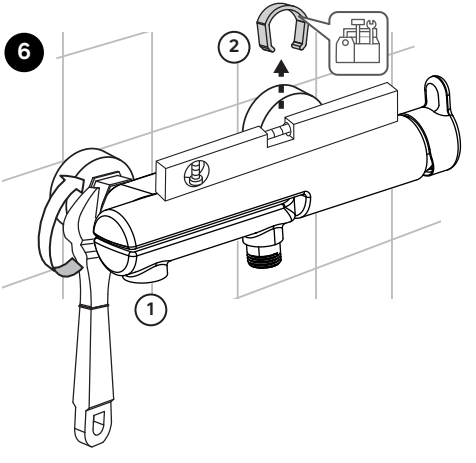

Min. 35 mm

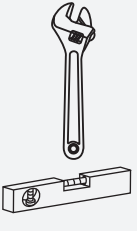

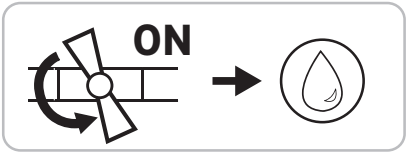

03

FR Utilisation
ES Utilización
PT Utilização
IT Uso
EL Χρήση
PL Użytkowanie
UA Використання
RO Utilizare
BR Uso
EN Using

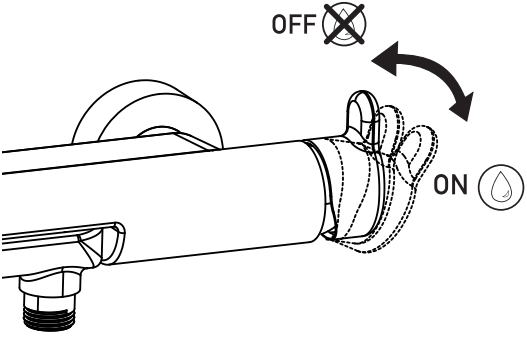

FR Poignée double position : régule la puissance du jet d'eau pour une économie d'eau.
ES Mando con doble posición: regula la potencia del chorro de agua para un mayor ahorro de agua.
PT Pega dupla posição: regula a potência do jato de água para uma maior economia de água.
IT Maniglia doppia posizione: regola la potenza del getto d'acqua per economizzare l'acqua.
EL Λαβή δύο θέσεων: ρυθμίζει τη δύναμη της ροής του νερού για εξοικονόμηση νερού.
PL Dwupozycyjny uchwyt: reguluje moc strumienia wody zmniejszając zużycie wody.
UA Рукоятка з подвійним положенням: регулює потужність струменя для економії води.
RO Mâner cu dublă poziție: reglează puterea jetului de apă pentru a economisi energie.
BR Pega dupla posição: regula a potência do jato de água para uma maior economia de água.
EN Dual position handle: controlling the flow rate for water savings.

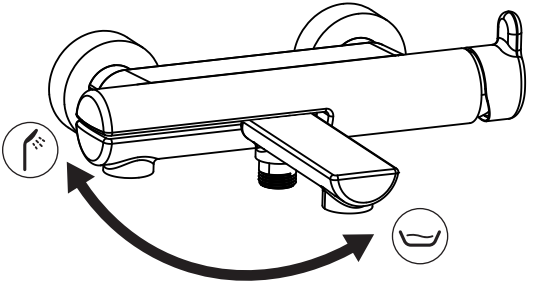

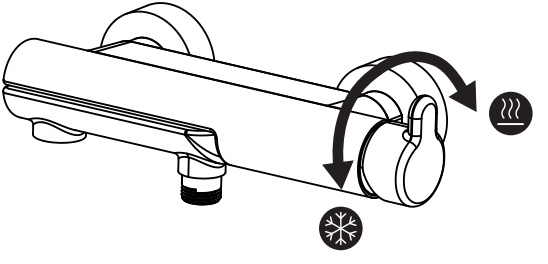

04

FR Entretien
ES Mantenimiento
PT Manutenção
IT Manutenzione
EL Συντήρηση
PL Konserwacja
UA Технічне обслуговування
RO Întreținere
BR Manutenção
EN Maintenance

FR Eau claire + microfibre
ES Agua limpia + microfibra
PT Água limpa + microfibra
IT Acqua pulita + microfibra
EL Καθαρό νερό + μικροφίμπρα
PL Czysta woda + mikrofibra
UA Чиста вода + мікрофібра
RO Apa curata + microfibră
BR Água limpa + microfibra
EN Clean water + microfiber

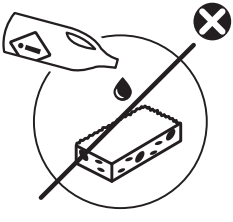

FR Sans solvant
ES Sin disolvente
PT Sem solventes
IT Senza solventi
EL Χωρις διαλυτικά
PL Bez rozpuszczalnika
UA Без розчинника
RO Fara solvent
BR Sem solventes
EN Solvent-free

FR Se référer au livret de garantie pour plus d'information.
ES Consulte el manual de garantía para más información.
PT Consulte o manual de garantia para mais informações.
IT Consultare il libretto di garanzia per ulteriori informazioni.
EL Ανατρέξτε στο φυλλάδιο της εγγύησης για περισσότερες πληροφορίες.
PL Patrz karcie gwarancyjnej, aby uzyskać więcej informacji.
UA Зверніться до гарантійного талону для отримання додаткової інформації.
RO Vezi broșura de garanție pentru mai multe informații.
BR Favor consultar o folheto de garantia para mais informações.
EN Refer to the warranty booklet for more information.

05

FR Pièces détachées
ES Piezas de recambio
PT Peças sobressalentes
IT Pezzi di ricambio
EL Ανταλλακτικών
PL Części zamiennych
UA Запасних частин
RO Componentelor
BR Peças sobressalentes
EN Spare parts

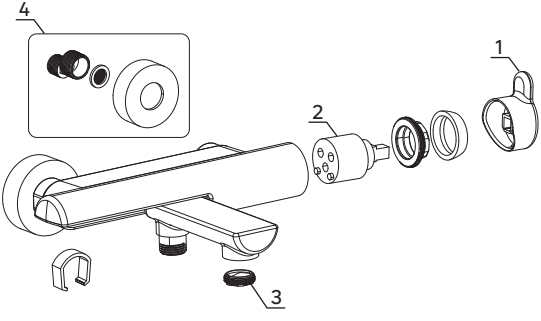

N°	DESCRIPTION	REMARKS
1	Mixer handle	2 finish options: chrome and black
2	Mixer cartridge	
3	Aerator	
4	Fixing kit	2 finish options: chrome and black

FR Se référer au livret de garantie pour plus d'information.
ES Consulte el manual de garantía para más información.
PT Consulte o manual de garantia para mais informações.
IT Consultare il libretto di garanzia per ulteriori informazioni.
EL Ανατρέξτε στο φυλλάδιο της εγγύησης για περισσότερες πληροφορίες.
PL Patrz karcie gwarancyjnej, aby uzyskać więcej informacji.
UA Зверніться до гарантійного талону для отримання додаткової інформації.
RO Vezi broșura de garanție pentru mai multe informații.
BR Favor consultar o folheto de garantia para mais informações.
EN Refer to the warranty booklet for more information.

06

FR Changement de mousseur
ES Cambio de aireador
PT Mudança de arejador
IT Cambio rompigetto
EL Αλλαγή αεράτορα
PL Wymiana perlatora
UA Заміна аератора
RO Schimbare aerator
BR Substituição do aerador
EN Replacing the aerator

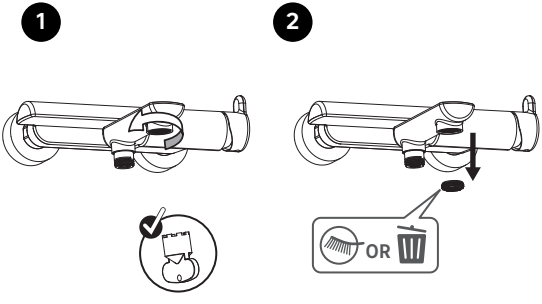

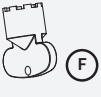

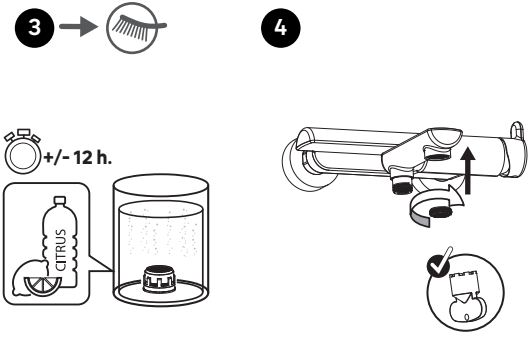

07

FR Changement de cartouche mécanique
ES Cambio de cartucho mecánico
PT Mudança de cartucho mecânico
IT Sostituzione della cartuccia meccanica
EL Αλλαγή μηχανισμού μπαταρίας
PL Wymiana wkładu mechanicznego
UA Заміна механічного картриджа
RO Schimbare cartuș mecanic
BR Substituição de cartucho mecânico
EN Replacing the mechanical cartridge

1

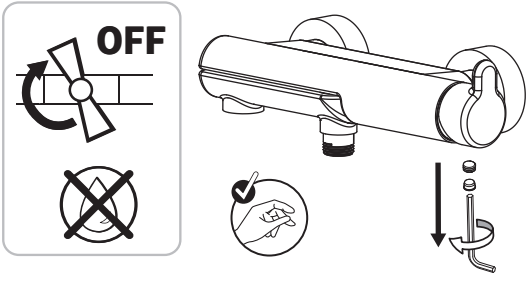

2.5mm

2

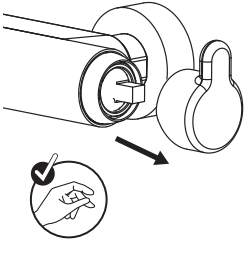

3

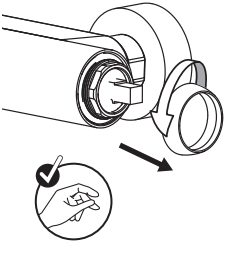

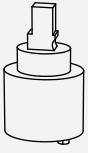

4

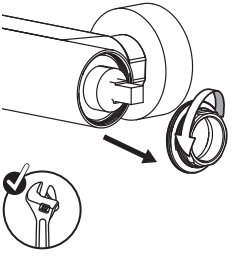

5

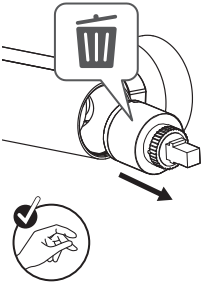

Min. 35 mm

6

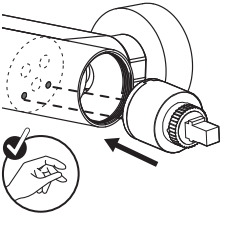

7 i 10-12 N.m

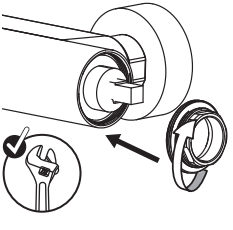

8

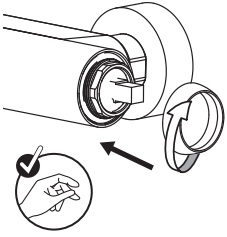

9

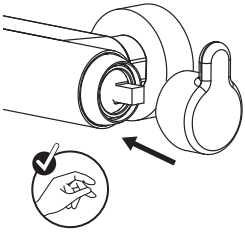

2.5mm

10

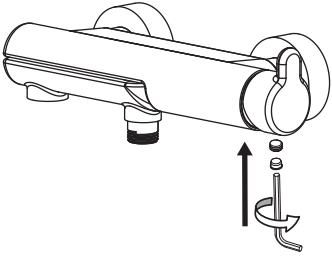

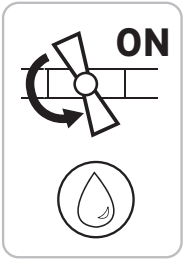

IMPORTANT, à conserver pour consultation ultérieure: à lire attentivement

IMPORTANTE, conservar para consultar posteriormente: leer atentamente

IMPORTANTE, conservar para futuras consultas: por favor, leia com atenção

IMPORTANTE, da conservare per ulteriore consultazione: da leggere attentamente

ΣΗΜΑΝΤΙΚΟ, κρατηστε το για μελλοντικη αναφορα. Διαβαστε το προσεκτικα

WAŻNE, przeczytać uważnie I zachować na przyszłość

ВАЖЛИВО, збережіть для подальшого використання. Уважно прочитайте

IMPORTANT, a se pastra pentru consultarea ulterioara: citiți cu atenție

IMPORTANTE, por favor manter este material para consultas futura, leia com atenção

IMPORTANT, to be retained for future reference: please read carefully

FR

FR
DONNEZ OU **RECYCLEZ**
ASSOCIATION OU MAGASIN OU DÉCHÈTERIE

Adresses sur quefairedemesdechets.fr

País de Origem: China / Made in China

Garantie 10 ans / Garantía 10 años / Garantia 10 anos / Garanzia 10 anni / Εγγύηση 10 ετών / Gwarancja 10 lat / Гарантія 10 років / Garanţie 10 ani / Garantia 10 anos / 10-year guarantee

---

ADEO Services - 135 rue Sadi Carnot - CS 00001. 59790 RONCHIN – FRANCE
www.product-regulatory.adeoservices.com
Виробник: ТОВ "Адео Сервісез С.А.", вул. Саді Карно, CS 00001, 59790 Роншен, Франція.

Імпортер: ТОВ "Леруа Мерлен Україна", 04201 Україна, м.Київ, вул. Полярна 17А, +380 44 498 46 00. Імпортер приймає претензії від споживачів щодо товару, а також проводить його ремонт, технічне і гарантійне обслуговування.

Importado e distribuído por LEROY MERLIN COMPANHIA BRASILEIRA DE BRICOLAGEM CNPJ: 01.438.784/0001-05. Rua Pascoal Pais, nº. 525, 6º andar cj 61 a 64, Vila Cordeiro, São Paulo -SP. CEP: 04581-060
CALM (Central de Atendimento Leroy Merlin) Capitais 4020-5376 Demais Regiões 0800-0205376

Imported by Adeo South Africa (PTY) LTD T/A Leroy Merlin,
Hosted in Leroy Merlin Fourways Store 35 Roos Street, Witkoppen Ext 97, Sandton, 2191 Johannesburg, Gauteng, South Africa. Tel: +27 10 493 8000
Email: contact@leroymerlin.co.za