GLORIA®
Geräte für Haus und Garten

THERMOFLAMM bio Professional Plus

- (DE) Betriebsanleitung
- (GB) Instructions for use
- (FR) Mode d'emploi
- (NL) Gebruiksaanwijzing
- (IT) Instruzioni per l'uso
- (ES) Instrucciones de uso
- (PT) Instruções de utilização
- (DK) Betjenningsvejledning
- (SE) Bruksanvisning
- (NO) Bruksanvisning
- (FI) Käyttöohje
- (CZ) Návod k obsluze
- (TR) Kullanım kılavuzu
- (RU) Инструкция по эксплуатации
- (GR) Οδηγίες χειρισμού

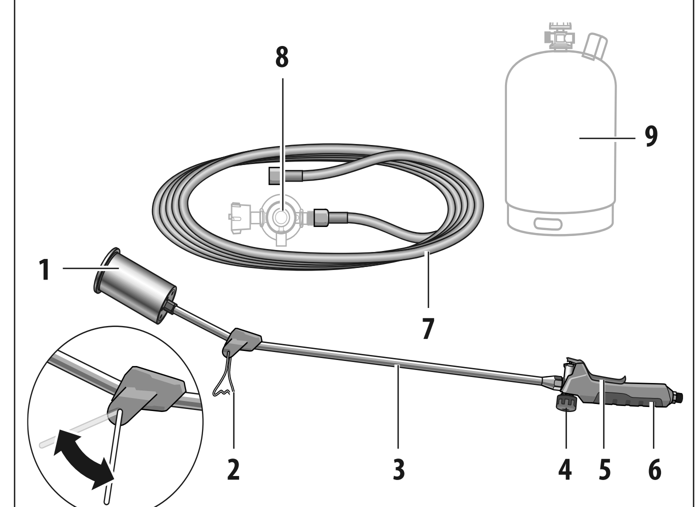

A
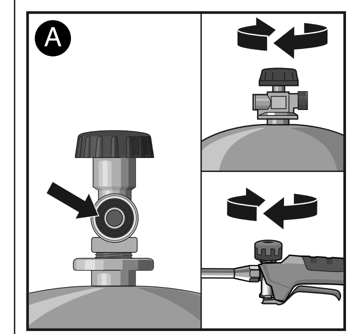

B
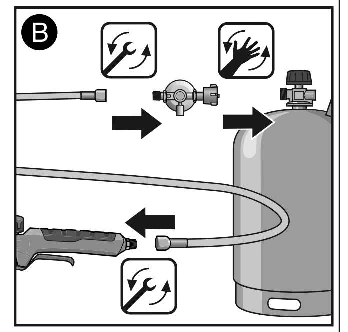

C
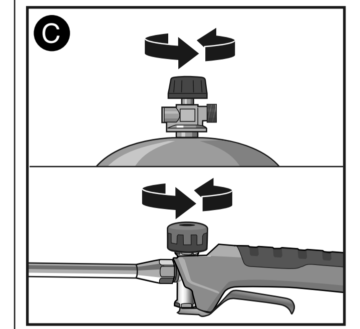

D
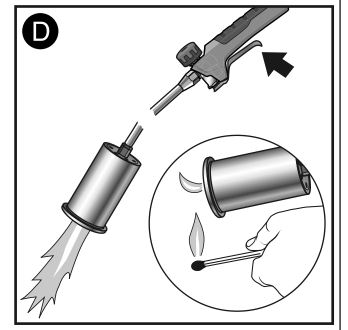

E
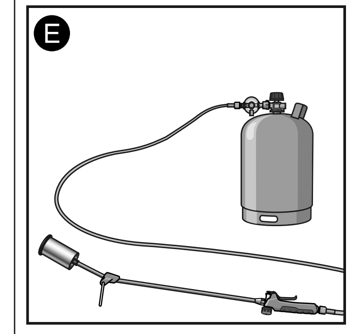

F
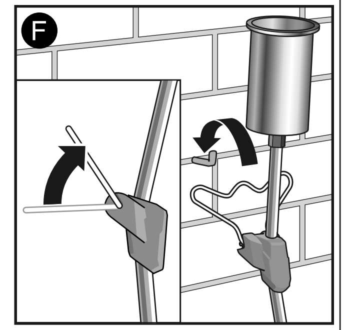

GS-2412OM0233

(DE)

Symbolik in dieser Anleitung

GEFAHR! Ein Warnhinweis dieser Gefahrenstufe kennzeichnet eine drohende gefährliche Situation. Befolgen Sie zu diesem Warnhinweis die Anweisungen, um Lebensgefahr oder schwerste Verletzungen zu vermeiden.

WARNUNG! Ein Warnhinweis dieser Gefahrenstufe kennzeichnet eine mögliche gefährliche Situation. Befolgen Sie zu diesem Warnhinweis die Anweisungen, um die Gefahr von Verletzungen zu vermeiden.

ACHTUNG! Ein Warnhinweis dieser Gefahrenstufe kennzeichnet einen möglichen Sachschaden. Befolgen Sie zu diesem Warnhinweis die Anweisungen, um Sachschäden zu vermeiden.

Hinweis! Ein Hinweis kennzeichnet zusätzliche Informationen oder Abbildungen, die Ihnen die Bedienung und das Verständnis für das Gerät erleichtern sollen.

Wichtige Sicherheitshinweise

Die Betriebsanleitung vermittelt Ihnen wichtige Sicherheitshinweise und Informationen, die zum einwandfreien Betrieb des Gerätes erforderlich sind!
Die Anleitung vollständig lesen, aufbewahren und ggf. an Nachbesitzer weitergeben!
Beachten Sie ebenfalls die Sicherheitshinweise für den Umgang mit Gasflasche und Druckminderer!
Alle Sicherheitshinweise dienen stets auch Ihrer persönlichen Sicherheit!

- Dieses Gerät entspricht den anerkannten Regeln der Technik und den einschlägigen Sicherheitsbestimmungen!
- Dieses Gerät kann von Jugendlichen ab 16 Jahren und darüber sowie von Personen mit verringerten physischen, sensorischen oder mentalen Fähigkeiten oder Mangel an Erfahrung und Wissen benutzt werden, wenn sie beaufsichtigt oder bezüglich des sicheren Gebrauchs des Gerätes unterwiesen wurden und die daraus resultierenden Gefahren verstehen. Kinder dürfen nicht mit dem Gerät spielen. Reinigung und Benutzer-Wartung dürfen nicht von Kindern ohne Beaufsichtigung durchgeführt werden.
- Verwenden Sie das Gerät bestimmungsgemäß und beachten Sie die TRF (Technische Regel Flüssiggas).
- Das Tragen von Schutzhandschuhen wird empfohlen.
- Das Gerät nicht in der Nähe von Kindern betreiben.
- Das Gerät sollte nur bis zu einer Außentemperatur von bis zu - 2° C betrieben werden.
- Das Gerät darf nicht unter Erdgleiche betrieben werden.
- Das Gerät ist nicht für unbeaufsichtigten Betrieb geeignet.
- **Dieses Gerät darf ausschließlich nur mit:**
  - handelsüblichen Butan/Propan-Gasflaschen der Größen 5 kg / 11 kg betrieben werden (nicht im Lieferumfang enthalten). Es kann gefährlich sein, andere Gasbehälter zu benutzen.
  - nur mit dem GLORIA Druckminderer betrieben werden (nicht im Lieferumfang enthalten). Es kann gefährlich sein, andere Druckminderer zu benutzen.

Reparaturen an diesem Gerät sind nur durch die GLORIA-Servicestellen durchzuführen. Ersatzteile sollten Sie bei Ihrem Fachhändler bestellen. Soweit nicht vorrätig, besorgt er diese schnellstens.

- ***ACHTUNG!***
  Wir weisen ausdrücklich darauf hin, dass wir nach dem Produkthaftungsgesetz nicht für durch unser Gerät hervorgerufene Schäden einzustehen haben, sofern diese durch unsachgemäße Reparatur verursacht oder bei einem Teileaustausch nicht GLORIA-Original-Teile verwendet werden und die Reparatur **nicht** vom Kundenservice oder dem autorisierten Fachmann durchgeführt worden sind. Dieses gilt auch für Zubehörteile.

GEFAHR!
Lebensgefahr durch Brand- und Explosion!
Durch unsachgemäßen Gebrauch von Gerät, Druckminderer oder Gasflasche besteht Lebensgefahr! Beachten Sie daher die Sicherheitshinweise auf allen Komponenten als auch die nachfolgenden Sicherheitshinweise:
- Flamme nicht gegen Gasschlauch, Gasflasche, offene Flamme oder auf glühenden Gegenstand richten. Von Zündquellen fernhalten. Nicht rauchen. Darf nicht in Hände von Kindern gelangen.
- Nicht in der Nähe von Heizkörpern lagern.
- Das Gerät nur im Freien benutzen. Niemals das Gerät in der Garage oder an Orten, wo evtl. Benzin oder leicht brennbare Stoffe gelagert sind, benutzen.
- Gasflasche nur im Freien und niemals bei offenem Feuer, Zündquellen oder leicht brennbaren Stoffe wechseln.
- **Bei Gasgeruch, Gerät sofort abstellen (Ventil an der Gasflasche wie auch am Gerät schließen) und auf Leckagen überprüfen. Zur Sicherstellung, dass keine Leckage vorhanden ist, bestreichen Sie die Verbindungsstellen sowie das Ventilgehäuse mit lauwarmem Seifenwasser. Bilden sich keine Blasen, so ist das Gerät betriebsbereit. Bilden sich Blasen, so ist das Gerät auf keinen Fall in Betrieb zu nehmen. Die Gasflasche ist dann sofort am Ventil zu schließen und vom Gerät zu trennen.**
  Das Gerät sollte anschließend von einem Sachkundigen oder Fachbetrieb auf eventuelle Ursachen hin überprüft werden. Suchen Sie die Undichtigkeiten niemals mit einer Flamme und niemals in geschlossenen Räumen!

WARNUNG!
Verbrennungsgefahr durch heiße Geräteteile oder offener Flamme!
Teile des Gerätes können während des Gebrauchs sehr heiß werden und zu möglichen Verbrennungen führen. Durch unsachgemäßen Gebrauch des Gerätes besteht ebenfalls Verbrennungsgefahr! Beachten Sie daher nachfolgende Sicherheitshinweise:
Das Gerät darf nur eingesetzt werden bis zu einem Winkel kleiner 90°.
- Brennergehäuse nicht berühren, Verbrennungsgefahr.
- Trockenes Gehölz, Laub, Tannennadeln und trockene Gräser können in Brand geraten.

WARNUNG!
Gesundheitsgefahr durch Kontakt mit Gas!
Ausströmendes, nicht gezündetes Gas, kann infolge von Einatmen, Verschlucken oder Aufnahme durch die Haut Gesundheitsschäden von beschränkter Wirkung hervorrufen. Bei auftretenden Symptomen oder in Zweifelsfällen ärztlichen Rat einholen. Beachten Sie daher nachfolgende Sicherheitshinweise:
- Richten Sie ausströmendes Gas niemals auf Menschen oder Tiere.
- Weitere Informationen zum Gesundheits- und Arbeitsschutz für dieses Produkt finden Sie im Sicherheitsdatenblatt, welches beim Hersteller angefordert werden kann.

Bestimmungsgemäße Verwendung

Das Gerät dient ausschließlich zur Beseitigung von Wildwuchs zwischen Gehplatten, Terrassen, Auffahrten und Wegen.

Bei Zweckentfremdung, falscher Bedienung oder nicht fachgerechter Reparatur wird keine Haftung für evtl. Schäden übernommen. Ebenso sind Garantieleistungen in solchen Fällen ausgeschlossen.

Das Gerät ist nicht für den gewerblichen Gebrauch bestimmt!

Vorhersehbarer Missbrauch

Das Gerät ist nicht als Wärmespender im Hausbereich für Rasen und Blumenbeete oder für andere, als die hier angegebenen Verwendungsbereiche geeignet. Gerät nicht bei nasser Witterung verwenden.

Verhalten im Gefahrfall

Brandbekämpfung, sofern gefahrlos, mit Feuerlöscher. Durch Brand gefährdete Gasflaschen, wenn möglich aus dem Gefahrenbereich entfernen.

Geräteelemente

1 Brenner
2 Standfuß
3 Verlängerungsrohr
4 Gasregelventil
5 Gasstromhebel
6 Handgriff
7 5 m Gasschlauch
8 Druckminderer **(Sonderzubehör, Artikel 000182.5000)**
9 Handelsübliche Propangasflasche 5 kg / 11 kg

Technische Daten

Länge:	925 mm
Gasart:	Propan; Butan/Propan-Gemisch
Flammtemperatur:	bis 1000° C
Nennwärmebelastung:	ca. 60 KW
Gerät incl. Gasschlauch:	ca. 1,6 kg
Verbrauch:	ca. 4,8 kg/h
Gasdruck:	4 bar

Inbetriebnahme

GEFAHR!
Lebensgefahr durch Brand- und Explosion!
Beachten Sie daher nachfolgende Sicherheitshinweise:
- Gerät nur im Freien in Betrieb nehmen. Gasflasche darf nur senkrecht aufgestellt werden.
- Die Verschraubung zwischen Verlängerungsrohr **(3)** und Gasregelventil **(4)** sowie die Verbindung zwischen Gasregelventil **(4)** und Handgriff **(6)** dürfen nie gelöst werden.
- Offene Flamme niemals auf brennbare oder explosive Stoffe richten.
- Nach mehrmaligen Fehlversuchen beim Zünden der Flamme, Ventil schließen, warten bis das ausgeströmte Gas verflogen ist und dann Flamme neu zünden.

Montage
- Vor der Montage des Druckminderes überprüfen, ob die Dichtung im Ventil der Gasflasche vorhanden ist, siehe Abb. A.
- Ventil an der Gasflasche ist geschlossen. Gasregelventil **(4)** muss geschlossen werden. Dazu den schwarzen Ventilknopf in Drehrichtung rechts ganz zu drehen (Uhrzeigersinn), siehe Abb. A. Nur handfest andrehen.
- 1. Gasschlauch **(7)** am Handgriff **(6)** fest verschrauben.
  2. Gasschlauch **(7)** am Druckminderer **(8)** fest verschrauben.
  3. Druckminderer **(8)** mit Hilfe der Überwurfmutter fest an die Propangasflasche schrauben.

(Alle Gewinde sind Linksgewinde, mit Maulschlüssel fest verschrauben) Abb. B.

Montage Standfuß
siehe Abb. G - H

Dichtigkeitsprüfung
- Verschraubung auf Leckagen prüfen (siehe Beschreibung linke Spalte)!

Betrieb
- Ventil an der Propangasflasche sowie Gasregelventil **(4)** mit einer 1/2 Umdrehung öffnen, siehe Abb. C.
- Im sicheren Bereich den Stab nach unten und vom Körper weghalten. Flamme mit langem Kaminstreichholz zünden, das Gerät arbeitet nun auf Sparflamme, siehe Abb. D.

***ACHTUNG!* Verbrennungsgefahr durch offene Flamme!**
Gasstromhebel **(5)** beim Zünden der Flamme niemals betätigen!
- Gasregelventil **(4)** weiter öffnen und Gasstromhebel betätigen **(5)**, das Gerät arbeitet nun mit voller Flamme, siehe Abb. D.
  Den Stab in einer Höhe von ca. 3 cm vor dem Körper über den Boden hin- und herbewegen.

GEFAHR! Lebensgefahr durch Brand- und Explosion!
Flamme nie gegen Gasschlauch oder Gasflasche richten!

WARNUNG!
Verbrennungsgefahr durch heiße Geräteteile!
Beachten Sie daher nachfolgende Sicherheitshinweise:
- Brennergehäuse während des Betriebs nicht berühren.
- Bei Arbeitsunterbechungen, Gasstromhebel **(5)** loslassen und Gerät auf den Standfuß abstellen, siehe Abb. E.

Außerbetriebnahme

- Gasstromhebel loslassen, Ventil an der Gasflasche schließen und warten, bis die Flamme am Brennergehäuse erlischt. Anschließend Gasregelventil **(4)** schließen. Gerät immer auf den Standfuß **(2)** abstellen, bis das Brennergehäuse abgekühlt ist, siehe Abb. E/F.

Benutzerhinweise!

- Das Gerät eignet sich besonders zur Unkrautbeseitigung.
- Der Einsatz des Gerätes ist am wirkungsvollsten, wenn die Pflanze einen hohen Saftgehalt hat. Der günstigste Zeitpunkt zur Behandlung des Wildwuchses ist im Frühjahr. Die Wirkung ist um so intensiver, je jünger der Wildwuchs ist. Der Erfolg der Maßnahme ist aber nicht sofort sichtbar. Die Empfindlichkeit der Pflanzen auf die Wärmestrahlung zeigt sich nicht sofort.
  Grundsätzlich gilt: weichblättrige Sämlinge reagieren am empfindlichsten, das heißt, sie sind nach einmaliger Behandlung nicht mehr lebensfähig. Bei entsprechend langer Einwirkungsdauer lassen sich auch Sämlinge mit festem Laub 100%ig beseitigen.
- Ältere Pflanzen mit harten Blättern, wie beispielsweise Disteln, trocknen frühestens nach mehrmaliger Behandlung in Abständen von ein bis zwei Wochen aus.
  Hartlaubige Gräser sind außerordentlich robust und verlangen eine relativ lange Wärmeeinwirkung.
- Mit dem Gerät sollten möglichst nur Flächen mit niedrigen Pflanzen behandelt werden. Ist der Wildwuchs erst einmal sehr hoch, muss zuerst gemäht werden. Die Wirkung ist hier jedoch geringer, da das Laub härter ist und in unterirdischen Organen mehr Reservestoffe eingelagert werden als bei Jungpflanzen.
- In der Anfangsphase muss die Behandlung der mit Wildwuchs durchwachsenen Flächen kurzfristig bis zu 5 mal wiederholt werden. Erst dann stellt sich ein bleibender Erfolg ein. Später genügt 2 malige Behandlung pro Monat.
- Das Unkraut braucht nur erwärmt werden. Ein Verbrennen ist nicht notwendig. Die Zellen der Blätter trocknen auf diese Weise aus und das Unkraut stirbt ab.
- Bestimmte Unkrautarten erfordern eine wiederholte Behandlung.
- Wir empfehlen eine Schlauchbruchsicherung einzusetzen.

Wartung und Lagerung

- Das Gerät bedarf keiner besonderen Pflege. Achten Sie darauf, dass der Ring vorhanden und in gutem Zustand ist.
- Das Gerät mit demontierter Gasflasche muss trocken gelagert werden, möglichst unter Verschluss, und für Kinder unzugänglich sein.

Technische Änderungen vorbehalten!

(GB)

Symbols used in these instructions

DANGER! This level of warning indicates an impending hazardous situation. Follow the instructions indicated in this warning to prevent serious or fatal injuries.

WARNING! This level of warning indicates a potential hazardous situation. Follow the instructions indicated in this warning to prevent the risk of injury.

ATTENTION! This level of warning indicates potential damage to property. Follow the instructions indicated in this warning to avoid damaging property.

Note! A note indicates additional information or illustrations which will help you operate and understand the device.

Important safety instructions

These operating instructions familiarise you with important safety instructions and information required to operate the device properly!
Please read the instructions carefully, keep them in a safe place and pass them on to the next owner with the device, if necessary!
Also observe the safety instructions for the handling of gas cylinder and pressure reducer!
All safety instructions serve for your personal protection as well!

- This device is in compliance with the generally accepted technical rules and the relevant safety regulations.
- This device may be used by children from 16 years and above and by persons with diminished physical, sensorial or mental capacities or lack of experience and knowledge if supervised or if they have been instructed with respect to safe use of the device and understand the risks that result from using it. Children must not play with the device. Cleaning and user maintenance must not be performed by children without supervision.
- Use device as intended!
- Protective gloves are recommended to be worn.
- Do not use the device near children.
- This appliance must only be used to a maximum outdoor temperature of -2°C.
- The device must not be used below ground level.
- The device is not suitable for unsupervised operation.
- **This device may only be used with:**
  - commercial butane/propane gas cylinders of the sizes 5 kg / 11 kg (not contained in the scope of supply). It can be dangerous to use other types of gas cylinder.
  - only with the GLORIA pressure reducer (not contained in the scope of supply). It can be dangerous to use other types of pressure reducers.

Repairs to the equipment should only be carried out by GLORIA Service Stations. Order spare parts from your authorised dealer. If the required parts are not in stock, he will procure them for you as quickly as possible.

- ***CAUTION!***
  Please note that under product liability law we are not liable for damage resulting from the use of our product if such damage was caused by improper repair or if original replacement parts were not used to replace defective or worn-out parts and the repair was **not** carried out by our Customer Service or by an authorized service technician. This also applies to accessories.

DANGER!
Danger to life from fire and explosion!
Danger to life if the device, the pressure reducer or the gas cylinder is/are not used as intended! For this reason, observe the safety instructions attached to all components as well as the following safety instructions:
- Do not direct the flame at the gas hose, gas cylinder, open flame or at a hot item. Keep away from ignition sources. Do not smoke near the device. Keep away from children.
- Do not store near radiators.
- Only use this device out of doors. Never use the device inside a garage or in places where petrol (gasoline) or any other highly volatile and inflammable substances are kept.
- Only use gas cylinder outdoors and never replace it near open flame, ignition source or readily flammable material.
- **If you smell gas, switch off device immediately (close the valve at the gas cylinder as well as at the device) and check for leakage. In order to be certain that there are no leaks, pour lukewarm soapy water over the joint connection and also over the valve casing. If there are no bubbles, the device is properly sealed and ready for use. If any bubbles are seen, then do not use the device under any circumstances. In this case, the gas cylinder must be immediately closed at the valve and disconnected from the device.**
  The device should be tested by a technician or a dealer for possible causes of leakage.
  Never look for leaks with a naked flame or indoors!

WARNING!
Do not touch hot device parts or open flames!
Risk of burning!
Parts of this device can become extremely hot when in use and can cause burns. Risk of burning if the device is not used as intended! For this reason, observe the following safety instructions:
The device shall only be used in an angle of up to < 90°.
- Do not touch the burner casing due to the risk of injury from burns.
- Dry wood, foliage, pine needles and dry grass can catch fire.

WARNING!
Contact with gas poses a health risk!
Breathing in, swallowing or skin contact with leaking, unlit gas can have a limited damaging effect on your health. Consult a doctor if you develop symptoms or are unsure. For this reason, observe the following safety instructions:
- Never point leaking gas at persons or animals.
- Further health and industrial safety information for this product is available in the safety datasheet which can be requested from the manufacturer.

Intended Use

The device is only to be used to remove weeds from between flagstones and crazy paving, from terraces, patios, driveways and paths.

No liability can be assumed for possible damage caused by unintended use, incorrect operation or unqualified repairs. Such actions will also invalidate any warranty claims.

The device is not intended for commercial use!

Foreseeable misuse

The device is not intended for use as a heater in household areas, for lawns and flowerbeds or for any other application other than those stated in these instructions.
Do not use the device in wet weather conditions.

In the event of danger

Use a fire extinguisher to fight a fire if there is no risk involved. If possible, remove any hazardous cans or gas cartridges away from the fire.

Device elements

1 Burner
2 Stand
3 Extension pipe
4 Gas control valve
5 Gas flow lever
6 Handle
7 5 m gas hose
8 Pressure reducer **(Special accessories)**
9 Commercial propane gas cylinder 5 kg / 11 kg

Technical Data

Length:	925 mm
Type of gas:	Propane; butane/propane mix
Flame temperature:	up to 1000°C
Capacity:	approx. 60 KW
Device incl. gas hose:	approx. 1.6 kg
Gas consumption:	approx. 4.8 kg/h
Gas pressure:	4 bar

Getting Started

DANGER!
Danger to life from fire and explosion!
For this reason, observe the following safety instructions:
- Only operate the device outdoors. The gas cylinder must always stand upright.
- The screw fitting between the extension pipe **(3)** and the gas control valve **(4)** as well as the connection between the gas control valve **(4)** and the handle **(6)** must never be disconnected.
- Never direct the open flame at flammable or explosive materials.
- After various unsuccessful attempts to ignite the flame, close the valve, wait until the gas has fully dissipated and then reignite the flame.

Assembly
- Prior to assembling the pressure reducer check whether the gasket in the valve of the gas cylinder is in place, see Fig. A.
- The valve of the gas cylinder is closed. The gas control valve **(4)** must be closed. For doing this, turn the black valve button completely to the right (clockwise), see Fig. A. Tighten only hand-tight.
- 1. Firmly tighten the gas hose **(7)** at the handle **(6)**.
  2. Firmly tighten the gas hose **(7)** at the pressure reducer **(8)**.
  3. Firmly tighten the pressure reducer **(8)** to the propane gas cylinder by means of the locking nut.

(All threads are left-handed threads, firmly tighten with spanner), Fig. B.

Assembly Stand
see Fig. G - H

Leak test
- Check screw fitting for leaks (see description in the left column)!

Operation
- Open the valve at the propane gas cylinder as well as the gas control valve **(4)** by half a turn, see Fig. C.
- Point the rod downwards and away from your body in a safe area. Ignite the flame by a long match, the device is now working at reduced power, see Fig. D.

***ATTENTION!* Risk of burning by open flame!**
Never actuate the gas flow lever **(5)** when igniting the flame!
- Open the gas control valve **(4)** further and actuate the gas flow lever **(5)**, the device is now working with full flame, see Fig. D.
  Hold the shaft at a height of about 3 cm above the ground and move it slowly from side to side.

DANGER! Danger of life from fire and explosion!
Never direct the flame at the gas hose or the gas cylinder!

WARNING!
Do not touch hot device parts! Risk of burning!
For this reason, observe the following safety instructions:
- Do not touch the burner casing during operation.
- In case of work interruptions let go of the gas flow lever **(5)** and put the device down on the stand, see Fig. E.

Decommissioning

- Let go of the gas flow lever, close the valve at the gas cylinder and wait until the flame at the burner casing goes out. After that close the gas control valve **(4)**. Always put the device down on the stand **(2)** until the burner casing has cooled down, see Fig. E/F.

Instructions for Use!

- The device is intended especially to remove weeds.
- The most effective way to use the thermoflamm is when the weeds have a high sap content. The best time to remove the weeds is the springtime. The younger the weeds the more intensive the effect. The success of this method of weed removal and the effect of the flame upon the weeds is not immediately visible however. The success of the thermoflamm is variable depending upon the type of weed being tackled.
- Weeds with smooth leaves react most intensely and can be destroyed even after the first treatment,however a 100 % success rate on weeds with hard leaves, for example thistles, will only dry out after repeated treatments at one of two weeks intervals. Hard grasses are extraordinarily robust and demand a relatively lenghty treatment period.
- The unit should only be used on smaller areas. Once the weeds become too tall they must be mown first. The treatment is howeverless effective since the weeds are stronger and the liquid reserves in the roots are greater.
- During the initial period, the areas can require to be treated up to five times to achieve long lasting success.
  It is then sufficient to apply subsequent treatments at twice monthly intervals.
- Weeds only need to be heated up. Actual burning-off is not necessary. The heat causes the cells of the leaves to dry out and thus the weeds die.
- Certain types of weeds require repeated treatment.

Maintenance and Storage

- The device does not require any special maintenance. Pay attention that the ring is in place and in good condition.
- The device must be stored in a dry place and with the gas cylinder removed, preferably in a place that can be locked up and is inaccessible by children.

We reserve the right to make technical changes!

(FR)

Symboles utilisés dans cette notice

DANGER ! Un avertissement précédé de ce symbole décrit une situation dangereuse imminente. Pour éviter un danger de mort ou des blessures très graves, veuillez respecter les instructions accompagnant ce symbole d'avertissement.

AVERTISSEMENT ! Un avertissement précédé de ce symbole décrit une situation potentiellement dangereuse. Pour éviter de vous blesser, veuillez respecter les instructions accompagnant ce symbole d'avertissement.

ATTENTION ! Un avertissement précédé de ce symbole prévient de dégâts matériels possibles. Pour éviter des dégâts matériels, respectez les instructions précédées de ce symbole d'avertissement.

Remarque ! Une remarque caractérise des informations supplémentaires ou illustrations destinées à vous faciliter l'utilisation de l'appareil et à comprendre son fonctionnement.

Importantes consignes de sécurité

La notice d'utilisation vous fournit des consignes de sécurité et informations importantes nécessaires au fonctionnement impeccable de l'appareil.
Veuillez lire intégralement la notice, la conserver et la remettre à un éventuel futur propriétaire !
Respectez également les consignes de sécurité relatives au maniement de la bouteille de gaz et du réducteur de pression !
Les consignes de sécurité visent aussi toujours votre sécurité personnelle !

- Cet appareil correspond aux règles techniques reconnues et aux dispositions de sécurité applicables !
- Des enfants à partir de 16 ans ainsi que des personnes dont les capacités physiques, sen-sorielles ou mentales sont réduites ou qui ne possèdent pas d'expérience ou de connaissances de l'appareil peuvent utiliser celui-ci sous surveillance ou après avoir été avisés de l'utilisation sûre de l'appareil et après avoir compris les risques susceptibles d'en résulter. Les enfants ne peuvent pas jouer avec l'appareil. Le nettoyage et la maintenance par l'utilisateur ne peuvent pas être réalisés par des enfants sans surveillance.
- Veuillez utiliser l'appareil conformément à sa destination.
- Le port de gants de protection est recommandé.
- Ne faites pas marcher l'appareil à proximité d'enfants.
- Cet appareil ne doit être utilisé qu'à une température extérieure de - 2° C.
- Il est interdit d'utiliser l'appareil en sous-sol.
- L'appareil n'est pas conçu pour fonctionner sans surveillance.
- **Utiliser cet appareil exclusivement avec :**
  - des bouteilles de butane/propane du commerce de format 5kg / 11 kg (non fournies). Il peut être dangereux d'utiliser d'autres bouteilles de gaz.
  - un réducteur de pression GLORIA (non fourni). Il peut être dangereux d'utiliser d'autres vannes de réducteur de pression.

Les réparations des appareils ne doivent être effectuées que par les GLORIA services. Commander les pièces de rechange chez le revendeur. Si ces pièces ne sont pas en réserve, il se les procurera rapidement.

- ***ATTENTION!***
  Nous attirons expressément l'attention sur le fait que nous ne pouvons pas être tenus responsables pour les dommages dus à nos appareils, conformément à la loi sur la responsabilité des appareils, quand ceux-ci ont été réparés de façon non conforme, quand les pièces de rechange utilisées ne sont pas des pièces de rechange d'origine et quand la réparation **n'a** pas été effectuée par le service après-vente ou le spécialiste autorisé. Ceci s'applique également aux accessoires.

DANGER !
Danger de mort engendré par un incendie et une explosion !
Une utilisation incorrecte de l'appareil, du réducteur de pression ou de la bouteille de gaz peut présenter un danger de mort ! Aussi, respectez les consignes de sécurité figurant sur tous les composants ainsi que les consignes de sécurité suivantes :
- Ne pas diriger la flamme sur le tuyau de gaz, la bouteille de gaz, une flamme nue ou vers un objet incandescent. Éloignez-la de toute source d'ignition. Interdiction de fumer. Rangez-la hors de portée des enfants.
- Ne la stockez pas à proximité de radiateurs chauffants.
- Ne faire fonctionner l'appareil qu'en plein air. Ne jamais utiliser l'appareil dans un garage ou dans des endroits ou de l'essence ou des matières aisément inflammables sont stockées.
- Ne changer la bouteille de gaz qu'à l'air libre et jamais près d'un feu, de sources d'inflammation ou de matières facilement inflammables.
- **Si une odeur de gaz se manifeste, désactivez immédiatement l'appareil (fermer la vanne sur la bouteille de gaz ainsi que sur l'appareil) et vérifiez la présence de fuites. Pour s'assurer qu'il n'y a pas de fuite, enduire le point de jonction ainsi que le corps de valve, d'une eau savonneuse tiède. Si aucune bulle ne se forme, l'appareil est étanche et prêt à fonctionner.**
  S'il se forme des bulles, l'appareil ne doiten aucun cas être mis en service. Dans ce cas, fermer immédiatement la vanne de la bouteille de gaz et ôter la cartouche de l'appareil.
  Celuici doit être ensuite vérifié par un spécialisé pour déterminer les causes éventuelles des fuites. Ne jamais rechercher les fuites avec une flamme et jamais dans des locaux fermés.

AVERTISSEMENT !
Risque de vous brûler avec des pièces très chaudes de l'appareil ou une flamme nue !
Certaines parties de l'appareil peuvent devenir très chaudes pendant l'utilisation et risquent de provoquer des brûlures. Une utilisation inexperte de l'appareil engendre elle aussi un risque de brûlure ! Pour ces raisons, veuillez respecter les consignes de sécurité suivantes :
L'angle formé entre l'appareil et l'utilisateur ne doit jamais dépasser 90°.
- Ne pas toucher au corps de brûleur, risque de brûlure.
- Les branches sèches, les feuillages, les aiguilles de pin et les herbes sèches peuvent s'enflammer.

AVERTISSEMENT !
Risque sanitaire dû au contact avec le gaz !
Le gaz fuyant non enflammé peut, par inhalation, ingestion ou absorption par la peau provoquer un préjudice sanitaire d'effet restreint.
En présence de symptômes ou en cas de doute, consultez un médecin.
Pour ces raisons, veuillez respecter les consignes de sécurité suivantes :
- Ne braquez jamais le gaz jaillissant sur des personnes ou des animaux.
- Vous trouverez des informations avancées sur la protection sanitaire et au travail visant ce produit dans la fiche de données de sécurité à solliciter auprès du fabricant.

Utilisation conforme

L'appareil sert exclusivement à l'élimination des herbes sauvages entre les pavés de trottoirs sur les terrasses, les voies d'accès et les chemins.

Nous déclinons toute responsabilité des dommages provoqués par une utilisation à des fins non conformes, des erreurs de maniement ou une réparation non professionnelle. De même, les prestations en garantie sont exclues en pareils cas.

Cet appareil n'est pas destiné à une utilisation professionnelle !

Formes prévisibles d'utilisation abusive

L'appareil n'est pas destiné à servir de source de chaleur domestique pour le gazon et les parterres de fleurs, ou dans des domaines autres que ceux indiqués ici. N'utilisez pas l'appareil par temps très humide.

Comportement en cas de danger

Combattez l'incendie - à condition que ce soit possible sans risque - avec un extincteur. Si possible, éloignez de la zone dangereuse les boîtes ou cartouches de gaz menacées par l'incendie.

Eléments de l'appareil

1 Brûleur
2 Pied
3 Rallonge
4 Vanne de régulation de gaz
5 Manette de gaz
6 Poignée
7 Tuyau de gaz de 5 m
8 Réducteur de pression **(accessoire spécial)**
9 Bouteille de propane du commerce 5 kg / 11 kg

Caractéristiques techniques

Longueur :	925 mm
Type de gaz :	propane ; mélange butane/propane
Température de flamme :	≤ 1000°C
Puissance :	env. 60 KW
Appareil avec tuyau :	env. 1,6 kg
Consommation :	env. 4,8 kg/h
Pression de gaz :	4 bar

Mise en service

DANGER !
Danger de mort engendré par un incendie et une explosion !
Pour cette raison, veuillez respecter les consignes de sécurité suivantes :
- Ne mettez l'appareil en service qu'en plein air. La bouteille de gaz doit toujours être placée verticalement.
- Ne jamais défaire le raccord vissé entre la rallonge **(3)** et la vanne de régulation de gaz **(4)** ni la liaison entre la vanne de régulation de gaz **(4)** et la poignée **(6)**.
- Ne braquez jamais la flamme nue sur des matières combustibles ou explosives.
- Si vous tentez plusieurs fois sans succès d'allumer le gaz, fermez le robinet. Attendez que le gaz jaillissant se soit dispersé dans l'atmosphère puis refaites un essai d'allumage.

Montage
- Avant de procéder au montage du réducteur de pression, assurez-vous que le joint est bien en place sur la vanne de la bouteille de gaz, cf. Fig. A.
- La vanne sur la bouteille de gaz est fermée. Il faut fermer la vanne de régulation de gaz **(4)**. Pour ce faire, fermer complètement le bouton noir de la vanne en le tournant vers la droite (dans le sens des aiguilles d'une montre), voir Fig. A. Serrer uniquement à la main.
- 1. Visser fermement le tuyau de gaz **(7)** sur la poignée **(6)**.
  2. Visser fermement le tuyau de gaz **(7)** sur le réducteur de pression **(8)**.
  3. Visser fermement le réducteur de pression **(8)** sur la bouteille de propane à l'aide de l'écrou-raccord.

(Tous les filets sont des filets à gauche, les visser avec une clé plate) Fig. B.

Montage pied
cf Fig. G - H

Contrôle d'étanchéité
- Vérifier que le raccord vissé est étanche (voir description colonne de gauche) !

Fonctionnement
- Ouvrir la vanne sur la cartouche de propane ainsi que la vanne de régulation de gaz **(4)** de 1/2 tour, voir Fig. C.
- A une distance sûre, diriger la barre vers le bas en la tenant éloignée du corps. Allumer la flamme avec une longue allumette de cheminée ; l'appareil fonctionne maintenant en veilleuse, voir Fig. D.

ATTENTION ! Risque de brûlure du fait de la flamme nue !
Ne jamais actionner la manette de gaz **(5)** au moment d'allumer la flamme !
- Continuer à ouvrir la vanne de régulation de gaz **(4)** et actionner la manette de gaz **(5)** ; l'appareil fonctionne maintenant à pleine flamme, voir Fig. D.
  Déplacez la lance en va-et-vient au dessus du sol (à env. 3 cm).

DANGER ! Danger de mort en cas d'incendie et d'explosion ! Ne jamais diriger la flamme sur le tuyau ou la bouteille de gaz !

AVERTISSEMENT !
Risque de brûlure engendré par des pièces très chaudes de l'appareil !
Pour cette raison, veuillez respecter les consignes de sécurité suivantes :
- Pendant l'utilisation, ne touchez jamais le corps du brûleur.
- En cas d'interruptions de travail, lâcher la manette de gaz **(5)** et poser l'appareil sur le pied, voir Fig. E.

Mise hors service

- Lâcher la manette de gaz, fermer la vanne sur la bouteille de gaz et attendre que la flamme soit éteinte sur le carter du brûleur. Ensuite, fermer la vanne de régulation de gaz **(4)**. Toujours déposer l'appareil sur le pied **(2)** jusqu'à ce que le carter du brûleur soit refroidi, voir Fig. E/F.

Usage conforme aux prescriptions !

- L'appareil est particulièrement bien approprié pour l'élimination des mauvaises herbes.
- L'usage de l'appareil est plus efficace si les mauvaises herbes contiennent de la sève. Le meilleur moment pour le traitement des mauvaises herbes est le printemps. L'efficacité est plus intense si les mauvaises herbes sont jeunes. Le succès de ce traitement n'est pas immédiatement visible. La sensibilité des mauvaises herbes au jet de flamme est variable.
  Les herbes des feuilles souples réagissent le plus sensitivement, c.a.d. qu'elles ne peuvent pas survivre après le premier traitement. Même les herbes ayant des feuilles dures peuvent être éliminées à 100 % après un long traitement.
- Les mauvaises herbes plus vieilles ayant des feuilles dures, comme par exemple les chardons, ne dessèchent qu'après un traitement répété durant un interval d'une à deux semaines. Les graminées dures sont extrêmement robustes et demandent un traitement thermique relativement long.
- Avec l'appareil seules les surfaces avec des petites mauvaises herbes doivent être traitées. Lorsque les mauvaises herbes sint trop grandes, il faut les tondre tout d'abord. Mais l'efficacité est donc plus faible car les feuilles sont plus dures et gardent mieux des substances de réserve dnas les racines que les jeunes mauvaises herbes.
- Pendant la phase initiale, le traitement des surfaces avec des mauvaises herbes doit être répété jusqu'à cinq fois à bref délai. Seulement après, un succès de longue durée se produit. Ultérieurement, un traitement deux fois par mois suffit.
- Il suffit de réchauffer les mauvaises herbes. Il est inutile de les brûler. Sécher les cellules des feuilles de cette facon et les mauvaises herbes meurent.
- Certaines mauvaises herbes d´emandent un traitement répété.

Entretien et stockage

- L'appareil ne nécessite aucun entretien particulier. Assurez-vous que le torique est en place et en bon état.
- L'appareil doit être stocké, une fois bouteille de gaz démontée, dans un endroit sec, si possible fermé et inaccessible pour les enfants.

Sous réserve de modifications techniques !

(NL)

In deze handleiding gebruikte symbolen

GEVAAR! Een waarschuwingsaanwijzing van dit gevarenniveau wijst op een dreigende gevaarlijke situatie. Volg deze waarschuwingsaanwijzingen op om dodelijke ongelukken of zeer zwaar letsel te vermijden.

WAARSCHUWING! Een waarschuwingsaanwijzing van dit gevarenniveau wijst op een mogelijke gevaarlijke situatie. Volg deze waarschuwingsaanwijzingen op om het gevaar van persoonlijk letsel te vermijden.

OPGELET! Een waarschuwingsaanwijzing van dit gevarenniveau wijst op mogelijke materiële schade. Volg de waarschuwingsaanwijzingen op om materiële schade te vermijden.

Aanwijzing! Een aanwijzing geeft extra informatie of toont afbeeldingen die de bediening en de werking van het apparaat vergemakkelijken.

Belangrijke veiligheidsopmerkingen

De bedieningshandleiding geeft u belangrijke veiligheidsaanwijzingen en informatie, die voor een storingsvrije werking van het apparaat vereist zijn!
De handleiding volledig lezen, bewaren en eventueel aan nieuwe eigenaren doorgeven!
Volg eveneens de veiligheidsaanwijzingen op voor de omgang met de gasfles en de drukverlager.
Alle veiligheidsaanwijzingen dienen steeds ook voor uw persoonlijke veiligheid!

- Dit apparaat voldoet aan de erkende techniekvoorschriften en de desbetreffende veiligheidsbepalingen!
- Dit apparaat kan door kinderen vanaf 16 jaar en door personen met verminderde fysische, sensorische of mentale vaardigheden of gebrek aan ervaring en kennis worden gebruikt, wanneer ze onder toezicht staan of ten aanzien van het veilig gebruik van het apparaat zijn onderwezen en de daaruit resulterende gevaren begrijpen. Kinderen mogen niet met het apparaat spelen. Reiniging en door de gebruiker verricht onderhoud mogen niet worden verricht door kinderen die niet onder toezicht staan.
- Gebruik het apparaat uitsluitend voor de bestemde doeleinden.
- Het dragen van veiligheidshandschoenen wordt aanbevolen.
- Het apparaat niet in de buurt van kinderen gebruiken.
- Het apparaat mag niet gebruikt worde bij een buitentemperatuur onder - 2° C.
- Het apparaat mag niet in ondergrondse ruimtes worden gebruikt.
- Het apparaat is niet geschikt voor gebruik zonder toezicht.
- **Dit apparaat mag uitsluitend met**
  - handelsgebruikelijke butaan-/propaangasflessen van 5 kg / 11 kg (niet inbegrepen bij de levering) worden gebruikt. Het gebruik van een andere gasfles kan gevaarlijk zijn.
  - de GLORIA drukverlager worden gebruikt (niet inbegrepen bij de levering). Het gebruik van andere drukverlagers kan gevaarlijk zijn.

Reparaties aan apparaten voor huis en tuin mogen alleen door GLORIA servicestations worden uitgevoerd.
Reserve-onderdelen moet u bij uw speciale handelaar bestellen. Indien niet voorradig, zal hij die delen zo snel mogelijk bezorgen.

- ***OPGELET!***
  Wij maken u er uitdrukkelijk op attent dat wij volgens de produktaansprakelijkheidswet niet voor door onze apparaten veroorzaakte schaden aansprakelijk zijn, voor zover deze door onvakkundige reparaties werden veroorzaakt of wanneer bij de vervanging van onderdelen geen originele onderdelen werden gebruikt en de reparatie **niet** door de klantenservice of een geautoriseerde vakman werd uitgevoerd. Dit geld ook voor de accessoires.

GEVAAR!
Levensgevaar door brand en explosie!
Het onjuiste gebruik van het apparaat, de drukverlager of de gasfles is levensgevaarlijk! Let daarom naast de veiligheidsaanwijzingen op alle componenten ook op de volgende veiligheidsaanwijzingen:
- Vlammen niet op gasslangen, gasflessen, open vuur of gloeiende voorwerpen richten. Uit de nabijheid van ontstekingsbronnen houden. Niet roken. Mag niet in de handen van kinderen komen.
- Niet in de buurt van radiatoren bewaren.
- Alleen buiten gebruiken. Het apparaat nooit in de garage of op plaatsen waar eventueel benzine of andere brandbare stoffen zijn opgeslagen,gebruiken.
- Gasflessen uitsluiten in de open lucht vervangen en nooit in de nabijheid van open vuur, ontstekingsbronnen of licht ontvlambare stoffen.
- **Als u gas ruikt, het apparaat onmiddellijk uitzetten (het ventiel op de gasfles en op het apparaat sluiten) en op lekkages controleren. Om er zeker van te zijn dat de verbinding niet lekt, moet u de verbinding, evenals de ventielbehuizing met lauwarm zeepwater insmeren. Wanneer geen luchtbellen worden gevormd, dan lekt het apparaat niet en is bedrijfsklaar.**
  Worden wel luchtbellen gevormd, dan mag het apparaat in geen geval worden gebruikt. Sluit dan onmiddellijk het ventiel van de gasfles en koppel de gasfles los van het apparaat.
  Het apparaat moet vervolgens door een deskundige of een vakhandelaar op eventuele gebreken gecontroleerd worden. Lekkage nooit met een vlam opsporen en nooit in gesloten ruimtes!

WAARSCHUWING!
Verbrandingsgevaar door hete apparaatdelen of open vlam!
Delen van het apparaat kunnen tijdens gebruik zeer heet worden en tot mogelijke verbrandingen leiden. Door onjuist gebruik van het apparaat bestaat eveneens het gevaar van brandwonden! Volg daarom de volgende veiligheidsaanwijzingen op:
Het apparaat mag gebruikt worden tot een hoek van 90° worden gebruikt.
- De behuizing van de brander niet aanraken, gevaar voor brandwonden.
- Droog hout, en blad, dennenaalden en gedroogd gras kunnen gemakkelijk vlam vatten.

WAARSCHUWING!
Gezondheidsgevaar door contact met gas!
Uitstromend, niet ontstoken gas, kan bij inademing, inslikken of opname door de huid tot beperkte gezondheidsproblemen leiden.
Bij het optreden van symptomen of in geval van twijfel onmiddellijk een arts raadplegen. Volg daarom de volgende veiligheidsaanwijzingen op:
- Richt het uitstromende gas nooit op mensen of dieren.
- Meer informatie over gezondheids- en werkongevallenpreventie voor dit product vindt u op het veiligheidsdatablad, dat u bij de fabrikant kunt aanvragen.

Het gebruik overeenkomstig de bestemming

De apparaat mag uitsluitend worden gebruikt voor het verdelgen van onkruid tussen tegels van voetpaden, terrassen, opritten en bestrating.

Wij aanvaarden geen aansprakelijkheid voor eventuele schade als gevolg van onjuist gebruik, verkeerde bediening of niet vakkundige reparaties. In dergelijke gevallen maakt u ook geen aanspraak op garantie.

Dit apparaat is niet bestemd voor industrieel gebruik!

Voorzienbaar misbruik

Het apparaat is niet als warmtegever in huishoudelijk gebruik voor gras, bloembedden of voor andere dan hier aangegeven gebruiksdoeleinden geschikt. Het apparaat niet bij nat weer gebruiken.

Handelen bij gevaarlijke situaties

Brandbestrijding, voor zover zonder gevaar, met brandblusser. Dozen of gaspatronen die door brand in gevaar kunnen komen, indien mogelijk uit het gevarenbereik halen.

Apparaatelementen

1 Toorts
2 Steun
3 Verlengbuis
4 Gasregelventiel
5 Gasstroomhendel
6 Handgreep
7 5 m gasslang
8 Drukverlager **(Speciale accessoire)**
9 Handelsgebruikelijke propaangasfles 5 kg / 11 kg

Technische gegevens

Lengte:	925 mm
Gastype:	Propaan; butaan/propaanmengsel
Vlamtemperatuur:	≤ 1000°C
Vermogen:	ca. 60 KW
Apparaat incl. gasslang:	ca. 1,6 kg
Verbruik:	ca. 4,8 kg/h
Gasdruk:	4 bar

Inbedrijfstelling

GEVAAR!
Levensgevaar door brand en explosie!
Volg daarom de volgende veiligheidsaanwijzingen op:
- Het apparaat alleen in de open lucht gebruiken. Gasfles mag uitsluitend rechtopstaand worden neergezet.
- De schroefverbindingen tussen de verlengbuis **(3)** en het gasregelventiel **(4)** alsmede de verbinding tussen het gasregelventiel **(4)** en de handgreep **(6)** mogen nooit worden losgedraaid.
- Open vlam nooit op brandbare of explosieve stoffen richten.
- Na meerdere mislukte ontstekingspogingen van de vlam, het ventiel sluiten, wachten totdat het uitgestroomde gas vervlogen is en vervolgens opnieuw de vlam ontsteken.

Montage
- Voordat u aan de montage van de drukverlager begint, controleer dat de ring in het ventiel op de gasfles aanwezig is, zie afb. A.
- Het ventiel op de gasfles is gesloten. Het gasregelventiel **(4)** moet worden gesloten. Draai hiervoor de zwarte ventielknop helemaal naar rechts dichtdraaien (met de wijzers van de klok mee), zie afb. A. Alleen met de hand vastdraaien.
- 1. Gasslang **(7)** op de handgreep **(6)** vastschroeven.
  2. Gasslang **(7)** op de drukverlager **(8)** vastschroeven.
  3. Drukverlager **(8)** met behulp van de wartelmoer vastdraaien op de propaangasfles.

(Alle schroefdraden zijn linkse schroefdraden, met steeksleutel vastschroeven) afb. B.

Montage Steun
zie afb. G - H

Dichtheidstest
- De schroefverbindingen op lekkage controleren (zie de beschrijving in de linkerkolom)!

Gebruik
- Het ventiel op de propaangasfles en het gasregelventiel **(4)** een 1/2 slag opendraaien, zie afb. C.
- Houd de stang weg van het lichaam in een veilige richting. Vlam met lange lucifer ontsteken, het apparaat werkt nu op de spaarvlam, zie afb. D.

***OPGELET!* Verbrandingsgevaar door open vlam!**
Gasstroomhendel **(5)** bij het ontsteken van de vlam nooit indrukken!
- Het gasregelventiel **(4)** verder openen en de gasstroomhendel **(5)** indrukken. Het apparaat werkt nu met een volle vlam, zie afb. D.
  De staaf op een hoogte van ca. 3 cm langzaam boven de grond heen en weer bewegen.

GEVAAR! Levensgevaar door brand en explosie!
Vlam nooit in de richting van de gasslang of de gasfles wijzen!

WAARSCHUWING!
Verbrandingsgevaar door hete apparaatdelen!
Volg daarom de volgende veiligheidsaanwijzingen op:
- Toortsbehuizing tijdens gebruik niet aanraken.
- Bij werkpauzes, de gasstroomhendel **(5)** loslaten en het apparaat op de steun zetten, zie afb. E.

Buiten bedrijf stellen

- Gasstroomhendel loslaten, ventiel op de gasfles sluiten en wachten totdat de vlam bij de toortsbehuizing uitgaat. Vervolgens het gasregelventiel **(4)** sluiten. Het apparaat altijd op de steun **(2)** zetten totdat de toortsbehuizing volledig is afgekoeld, zie afb. E/F.

Instructies voor de gebruiker!

- Het apparaat is met name geschikt voor het verdelgen van onkruid.
- De uitwerking van de apparaat is het beste als de planten een hoog sapgehalte hebben. Het beste tijdstip om onkruid te behandelen is het voorjaar. Hoe jonger het onkruid is, des te effectiever is de werking. Het succes van de behandeling is echter niet direct zichtbaar. De uitwerking van de warmtebestraling op de diverse planten is erg verschillend. In principe geldt: zaailingen met zachte bladeren reageren het gevoeligst, dit betekent dat ze na één behandeling niet meer levensvatbaar zijn. Bij de juiste langere inwerkingstijd laten zich ook zaailingen met vastblad voor 100 % uitroeien.
- Oudere planten met harde bladeren, zoals bij jv. distels, drogen op zijn vroegst uit na meerdere behandelingen met tussenposen van een tot twee weken. Taaie grassoorten zijn zéér sterk en vereisen een relatief lange warmtebehandeling.
- Met de apparaat moeten zo mogelijk alleen oppervlaktes behandelt worden met kleine planten. Als het onkruid eenmaal hoog staat, moet er eerst gemaaid worden. De werking is dan echter veel kleiner omdat het blad harder is en hin et wortelstelsel meer reservestoffen zitten dan bij jonge planten.
- In de beginfase moet de behandeling van met onkruid begroeide oppervlaktes kort achter elkaar tot vijf keer herhaald worden. Dan pas is er sprake van een blijvende werking. Later zijn twee behandelingen per maand voldoende.
- Het onkruid behoeft slechts te worden verwarmd. Verbranding ervan is niet noodzakelijk. De cellen van de bladeren drogen op deze manier uit en het onkruit sterft af.
- Bepaalde soorten onkruid moeten meerdere malen worden behandeld.

Onderhoud en opslag

- Het apparaat heeft geen speciale verzorging nodig. Controleer dat de ring aanwezig is en in goede staat verkeert.
- Het apparaat moet met gedemonteerde gasfles op een droge plaats worden bewaard, zo mogelijk in een afgesloten ruimte, ontoegankelijk voor kinderen.

Technische wijzigingen voorbehouden!

(IT)

Simboli utilizzati nelle presenti istruzioni

PERICOLO! Un'indicazione di avvertimento di questo livello di pericolo rappresenta una situazione pericolosa imminente. Seguire, in presenza di questa indicazione di avvertimento, le istruzioni per evitare di perdere la vita o riportare lesioni gravissime.

AVVERTENZA! Un'indicazione di avvertimento di questo livello di pericolo rappresenta una possibile situazione pericolosa imminente. Seguire, in presenza di questa indicazione di avvertimento, le istruzioni per evitare di riportare lesioni.

ATTENZIONE! Un'indicazione di avvertimento di questo livello di pericolo rappresenta un possibile danno materiale. Seguire, in presenza di questa indicazione di avvertimento, le istruzioni per evitare danni materiali.

Indicazione! Un'indicazione rappresenta ulteriori informazioni o figure che servono per semplificarvi l'uso e la comprensione dell'apparecchio.

Importanti indicazioni sulla sicurezza

Le istruzioni per l'uso vi forniscono importanti avvertenze sulla sicurezza e informazioni necessarie per un funzionamento perfetto dell'apparecchio!
Leggere le istruzioni in tutte le loro parti, conservarle e consegnarle a chi dovesse possedere l'apparecchio in un secondo momento!
Attenersi altresì alle avvertenze di sicurezza su come usare la bombola del gas e il riduttore di pressione!
Tutte le avvertenze sulla sicurezza sono sempre riferite anche alla vostra sicurezza personale!

- Questo apparecchio è stato costruito a regola d'arte e nel rispetto delle vigenti norme di sicurezza.
- L'apparecchio può essere utilizzato da bambini a partire dagli 16 anni di età e da persone con capacità fisiche, sensoriali o mentali limitate ovvero con scarsa esperienza e conoscenza delle relative funzioni se si trovano sotto la sorveglianza di qualcuno o hanno ricevuto le dovute istruzioni sull'uso sicuro dell'apparecchio e comprendono i pericoli ad esso connesso. È vietato ai bambini giocare con l'apparecchio. Pulizia e manutenzione da parte dell'utente non possono essere eseguite da bambini se manca la dovuta sorveglianza.
- Utilizzare l'apparecchio in modo conforme all'uso previsto.
- Si consiglia di indossare guanti di protezione.
- Non utilizzare l'apparecchio se nelle vicinanze ci sono bambini.
- Utilizzare con temperature esterne superiori a - 2° C.
- Non mettere in funzione l'apparecchio sotto quota.
- L'apparecchio non è adatto per il funzionamento senza sorveglianza.
- **È consentito utilizzare questo apparecchio esclusivamente con**
  - comuni bombole per il butano/propano di 5 kg / 11 kg (non comprese nella fornitura). È pericoloso utilizzare altri contenitori di gas.
  - funzionamento solo con il riduttore di pressione GLORIA (non compreso nella fornitura). Può risultare pericoloso il utilizzare riduttore di pressione diverse.

Gli interventi di riparazione sugli apparecchi devono essere realizzati solo ed esclusivamente dai centri di assistenza GLORIA.
I ricambi vanno ordinati presso i rivenditori specializzati.
Qualora questi non fossero a magazzino, saranno messi a disposizione quanto prima.

- ***ATTENZIONE!***
  Si fa notare che in conformità alla legge sulla garanzia dei prodotti non siamo responsabili per i danni sorti tramite il nostro apparecchio, se questi sono dovuti ad una riparazione incorretta o se parti dell'apparecchio sono state sostituite con parti di ricambio non originali, ovvero non prodotte dalla ditta, oppure se la riparazione **non** è stata eseguita dal Servizio d'assistenza o da un esperto autorizzato.
  Ciò vale anche per gli accessori.

PERICOLO!
Pericolo di morte per incendio o esplosione!
Pericolo di morte in caso di uso improprio dell'apparecchio, del riduttore di pressione o della bombola del gas. Per questo motivo, attenersi alle avvertenze sulla sicurezza riportate su tutti i componenti e a quelle di seguito riportate:
- Non puntare la fiamma sul tubo flessibile e sulla bombola del gas, su una fiamma libera su un corpo incandescente. Tenere lontano da fonti di accensione. Non fumare. Non deve finire nelle mani dei bambini.
- Non depositare nei pressi di caloriferi.
- Dopo l'uso si deve conservare l'apparecchio in modo taleda evitare rischi di incendio o di lesioni.
- Sostituire la bombola del gas solo all'aperto e mai con fuoco libero, fonti di accensione o sostanze facilmente combustibili.
- **In caso di odore di gas, disattivare immediatamente l'apparecchio (chiudere la valvola della bombola del gas e dell'apparecchio) e controllare che non ci siano perdite. Per controllare che l'apparecchio non sia soggetto a perdite si può versare dell'acqua saponata sul punto di accoppiamento. L'assenza di bolle indica che l'apparecchio è pronto per il funzionamento. Se invece si osserva la formazione di bolle, non si dovrà utilizzare in alcun caso l'apparecchio. Chiudere immediatamente la valvola della bombola del gas e staccare la bombola dall'apparecchio.**
  Il quale dovrebbe essere successivamente sottoposto ad un esame da parte di un esperto o di un'officina autorizzata al fine di stabilire le cause della perdita. Non cercare mai i punti di perdita accostando una fiamma all'apparecchio e mai in ambienti chiusi!

AVVERTENZA!
Pericolo di riportare scottature toccando le parti molto calde dell'apparecchio o con le fiamme libere.
Alcune parti dell'apparecchio possono durante l'uso possono raggiungere temperature molto elevate e causare eventuali scottature. Il pericolo di riportare scottature sussiste anche in caso di uso improprio dell'apparecchio! Per questo motivo, attenersi alle avvertenze sulla sicurezza di seguito riportate:
L'apparecchio può essere utilizzato esclusivamente fino ad un angolo di 90°.
- Non toccare il corpo del bruciatore; pericolo di ustionii.
- La boscaglia, il fogliame, gli aghi di abeti e l'erba secca possono incendiarsi.

AVVERTENZA!
Pericolo per la salute per contatto con il gas!
Il gas che fuoriesce e non acceso può causare danni alla salute di azione limitata a seguito di inspirazione, ingestione o assorbimento attraverso la cute. In presenza di sintomi e in caso di dubbio consultare un medico. Per questo motivo, attenersi alle avvertenze sulla sicurezza di seguito riportate:
- Mai inderizzare il gas che fuoriesce verso le persone e gli animali.
- Per ulteriori informazioni sulla tutela della salute e delle condizioni di lavoro, consultare la scheda tecnica di sicurezza che si può chiedere al produttore.

Uso conforme

Il l'apparecchio serve esclusivamente per l'eliminazione della vegetazione spontanea presente tra le piastre delle superfici percorribili, sui terrazzi e sulle strade.

In caso di destinazione d'uso diversa, uso errato o riparazione non eseguita a regola d'arte non rispondiamo degli eventuali danni. Inoltre in questi casi sono escluse le prestazioni di garanzia.

L'apparecchio non è destinato ad un uso professionale!

Uso improprio prevedibile

L'apparacchio non é adatto quale distributore di calore a livello domestico per il prato e le aiuole oppure per campi d'impiego diversi da quelli indicati in questa sede. Non utilizzare l'apparecchio quando piove.

Comportamento in caso di pericolo

Estinguere l'incendio, a condizione che non rappresenti alcun pericolo, con l'estintore. Rimuovere dalla zona di pericolo, se possibile, le cartucce del gas e qualsiasi altro oggetto che abbia un contenuto infiammabile.

Elementi dell'apparecchio

1 Bruciatore
2 Gamba di sostegno
3 Tubo di prolunga
4 Valvola regolatrice del gas
5 Leva del flusso del gas
6 Impugnatura
7 5 m di tubo flessibile del gas
8 Riduttore di pressione **(Accessori speciali)**
9 Comune bombola per il propano 5 kg / 11 kg

Dati tecnici

Lunghezza:	925 mm
Tipo di gas:	Propano; Miscela di butano/propano
Temperatura fiamma :	≤ 1000°C
Potenza:	circa. 60 KW
Apparecchio, incl. tubo flessibile per il gas:	circa. 1,6 kg
Consumo:	circa. 4,8 kg/h
Pressione del gas:	4 bar

Messa in funzione

PERICOLO!
Pericolo di morte per incendio o esplosione! Per questo motivo, attenersi alle avvertenze sulla sicurezza di seguito riportate:
- Mettere in funzione l'apparecchio esclusivamente all'esterno. La bombola del gas può essere posizionata solo in verticale.
- L'avvitatura tra il tubo di prolunga **(3)** e la valvola regolatrice di pressione **(4)** nonché il collegamento tra la valvola regolatrice di pressione **(4)** e l'impugnatura **(6)** non vanno mai staccate.
- Non indirizzare mai la fiamma libera su sostanze incendiabili o esplosive.
- Dopo ripetuti tentativi falliti per accendere la fiamma, chiudere la valvola, attendere che il gas fuoriuscito sia evaporato e poi riaccendere la fiamma.

Montaggio
- Prima di montare il riduttore di pressione controllare che nella valvola della bombola del gas sia presente la guarnizione, vedi Fig. A.
- La valvola della bombola del gas è chiusa. Bisogna chiudere la valvola regolatrice di pres-sione **(4)**. A tale scopo chiudere completamente il pomello nero della valvola ruotandolo totalmente verso destra (senso orario), vedere fig. A. Girare solo a mano.
- 1. Avvitare il tubo flessibile del gas **(7)** all'impugnatura **(6)**.
  2. Avvitare il tubo flessibile del gas **(7)** al riduttore di pressione **(8)**.
  3. Avvitare il riduttore di pressione **(8)** alla bombola del propano facendo ricorso al dado a risvolto.

(Tutte le filettature sono sinistrorse, avvitarle con la chiave fissa) fig. B.

Montaggio Gamba di sostegno
vedi Fig. G - H

Prova di tenuta
- Controllare che gli avvitamenti non perdano (vedere descrizione colonna a sinistra)!

Funzionamento
- Aprire la valvola della bombola del propano e la valvola regolatrice di pressione **(4)** di 1/2 giro, vedere fig. C.
- In zona sicura tenere la barra verso il basso e lontana dal corpo. Accendere la fiamma con un fiammifero lungo, l'apparecchio a questo punto lavora a fiamma bassa, vedere fig. D.

***ATTENZIONE!* Pericolo di riportare scottature con la fiamma libera!**
Non azionare mai la leva del flusso del gas **(5)** quando si accende la fiamma!
- Aprire ancora la valvola regolatrice di pressione **(4)** e azionare la leva del flusso del gas **(5)**, a questo punto l'apparecchio lavora a fiamma piena, vedere fig. D.
  Muovere l'asta con moto alterno da un lato verso l'altro mantenendola a circa 3 cm dal suolo.

PERICOLO! Pericolo di morte per incendio o esplosione!
Non puntare mai la fiamma sul tubo flessibile o sulla bombola del gas!

AVVERTENZA!
Pericolo di riportare scottature toccando le parti molto calde dell'apparecchio!
Per questo motivo, attenersi alle avvertenze sulla sicurezza di seguito riportate:
- Durante il funzionamento non toccare l'alloggiamento del bruciatore.
- Quando si interrompe il lavoro, rilasciare la leva del flusso del gas **(5)** e posizionare l'apparecchio sulla gamba di sostegno, vedere fig. E.

Messa fuori servizio

- Rilasciare la leva del flusso del gas, chiudere la valvola della bombola e attendere che la fiamma sull'alloggiamento del bruciatore si spenga. Quindi chiudere la valvola regolatrice di pressione **(4)**. Posizionare sempre l'apparecchio sulla gamba di sostegno **(2)** fino a quando si sarà raffreddato l'alloggiamento del bruciatore, vedere fig. E/F.

Avvisi per l'utilizzatore!

- L'apparecchio è adatto soprattutto per il diserbo.
- L'impiego dell'apparecchio offre la maggior efficienza quando la pianta mostra un elevato contenuto di liquido. Il periodo più conveniente per il trattamento della vegetazio ne selvatica è la primavera. L'effeto è molto più itenso nella vegetazione selvatica più giovane. Il successo della misura adottata, nonché della sensibilità delle piante all'irradiazione termica non è tuttavia immediatamente visibile. In linea di massima vale: le semenze a foglie morbide reagiscono con la massima sensibilità, ciò significa che dopo un solo trattamen to non possono più vivere. In una durata dell'effetto rispettiva mente prolungata è anche possibile eliminara semenze con fogliame fisso fino al 100%.
- Le piante più veccie con foglie dure, come per esempio cardi si asciugano al più presto dopo un trattamento multiplo in intervalli di tempo tra una e due settimane. Le erbe con fogliame più duro mostrano, una straordinaria robustezza e prolungano rispettivamente il trat tamento termico.
- Con ill'apparecchio si dovrebbero possibilmente trattare solamente superfici con piante basse. Se la crescita della vegetazione selvatica è già piuttosto avanzata, è innanzitutto necessario passare con la tagliatrice. L'effeto in questo caso è tuttavia ridotto, poiché il fogliame è più duro e negli organo sotterranei vengono immagazzinate più sostanze di riserva rispetto alle piante giovani.
- Nella fase iniziale è neces sario ripetere il trattamento sulle superfici in cui è cresciuta la vegetazione selvatica in termini brevi fino a 5 volte. Solamente dopo si può notare un successo permanente. Dopodiché sono sufficienti fino a due trattamenti al mese.
- Le erbacce devono essere soltanto riscaldate. Non è necessario bruciarle. In tal modo le cellule delle foglie si seccano e le erbe infestanti muoiono.
- Per alcuni tipi di erbacce è necessaria una ripetizione del procedimento.

Manutenzione ed immagazzinamento

- Ill'apparecchio non richiede manutenzione. Fare attenzione che sia presente l'ring e che quest'ultima sia in buono stato.
- Ill'apparecchio con bombola del gas disassembiata deve essere conservato in un luogo asciutto, possibilmente chiuso a chiave, e comunque lontano dalla portatadei bambini.

Con riserva di modifiche tecniche!

(ES)

Símbolos empleados en este manual

¡PELIGRO! Un aviso clasificado con este grado designa una situación peligrosa. Siga las indicaciones que acompañan a este aviso para evitar el peligro de muerte o de lesiones graves.

¡ADVERTENCIA! Un aviso clasificado con este grado designa una posible situación peligrosa. Siga las indicaciones que acompañan a este aviso para evitar el peligro de lesiones.

¡ATENCIÓN! Un aviso clasificado con este grado designa un posible daño material. Siga las indicaciones que acompañan a este aviso para evitar daños materiales.

Nota: Una nota identifica la información o ilustraciones adicionales cuya finalidad es facilitarle el uso y la comprensión del aparato.

Instrucciones importantes de seguridad

El manual de instrucciones le ofrece importantes instrucciones de seguridad e información necesarias para el funcionamiento perfecto de su equipo.
Lea íntegramente el manual, consérvelo y entréguelo a los posibles propietarios siguientes del equipo.
¡Tenga presentes asímismo las instrucciones de seguridad para el manejo de la bombona de gas y el reductor de presión!
Todas las instrucciones de seguridad tienen también como objetivo cuidar de su seguridad personal.

- Este equipo cumple con las regulaciones comúnmente aceptadas de la técnica y las directrices aplicables sobre seguridad.
- Este equipo lo pueden usar jóvenes a partir de 16 años de edad y personas con discapacidades físicas, sensoriales o psíquicas, o con falta de experiencia o de conocimientos, siempre que cuenten con la supervisión necesaria o hayan sido instruidos en el manejo seguro del equipo y comprendan los riesgos que dicho manejo conlleva. No permitir que los niños jueguen con el equipo. Los niños no podrán realizar la limpieza y el mantenimiento que corresponde al usuario sin la vigilancia necesaria.
- Utilice el equipo de acuerdo con el uso intencionado.
- Se recomienda llevar guantes protectores.
- No utilice el equipo en presencia de niños.
- El equipo sólo debe utilizarse con una temperatura exterior de -2 °C como máximo.
- No está permitido utilizar el aparato por debajo del nivel del terreno.
- No deje desatendido el equipo en funcionamiento.
- **El equipo ha de utilizarse exclusivamente con:**
  - bombonas de gas butano/propano comerciales de los tamaños 5 kg, 11 kg (no incluidas en el alcance de suministro). Puede resultar peligroso utilizar otros depósitos de gas.
  - con el reductor de presión GLORIA (no incluido en el alcance de suministro). Puede resultar peligroso utilizar otros reductores de presión.

Los trabajos de reparación en el equipo los realizará exclusivamente el personal de mantenimiento de GLORIA. Pida las piezas de repuesto a su distribuidor oficial. Si no estuvieran disponibles, él las recibirá en el menor tiempo.

- ***¡ATENCIÓN!***
  De acuerdo con la ley de responsabilidad de productos hacemos especial hincapié en que no podemos responsabilizarnos de los daños causados por nuestro aparato, si éstos son originados por reparaciones inadecuadas o por el cambio de piezas, utilizando repuestos que no sean los originales y si la reparación **no** ha sido realizada por nuestro servicio técnico o por un técnico autorizado.
  Esto rige también para los accesorios.

¡PELIGRO!
Peligro de muerte por incendio o explosión.
¡El uso inadecuado del aparato, del reductor de presión o de la bombona de gas conlleva peligro de muerte! Por este motivo, siempre deberá observar las instrucciones de seguridad impresas en todos los componentes así como las siguientes:
- No apuntar con la llama contra la manguera de gas, la bombona de gas, una llama desprotegida o un objeto incandescente. Mantenerlo alejado de fuentes de ignición. No fumar. Mantenerlo fuera del alcance de los niños.
- No almacenarlo cerca de radiadores.
- Utilizar el equipo únicamente en el exterior. No usar nunca el equipo en el garaje u otros lugares en los que pueda haber gasolina u otras sustancias inflamables.
- Cambiar la bombona de gas únicamente al aire libre y nunca cuando haya un fuego desprotegido, fuentes de ignición o en presencia de sustancias fácilmente inflamables.
- **Si hay olor a gas, detener inmediatamente el equipo (cerrar la válvula de la bombona de gas así como la válvula del propio aparato) y comprobar si hay fugas. Para asegurarse de que no hay ninguna fuga, aplique agua jabonosa tibia en la zona de unión, así como en la carcasa de la válvula. Si no se forman burbujas, el equipo está listo para su funcionamiento.**
  Si se forman burbujas, el equipo no deberá ponerse en funcionamiento bajo ningún concepto. A continuación, debe cerrarse inmediatamente la bombona de gas con la válvula y debe aislarse del aparato.
  Un experto o taller especializado deberá inspeccionar a continuación el equipo para determinar las causas. No intente nunca localizar los puntos no estancos con una llama ni en espacios cerrados.

¡ADVERTENCIA!
Peligro de sufrir quemaduras por componentes calientes del equipo o llama abierta.
Algunos componentes del equipo pueden alcanzar temperaturas muy altas durante el uso y provocar quemaduras. Por el uso inadecuado del equipo también pueden producirse quemaduras. Observe las siguientes instrucciones de seguridad:
El ángulo de uso del aparato puede ser de 90°, como máximo.
- No tocar la carcasa del quemador, peligro de quemaduras.
- La madera seca, hojas, agujas de pino y hierba seca pueden incendiarse.

¡ADVERTENCIA!
Peligro para la salud por contacto con el gas.
El flujo de gas sin encender puede tener consecuencias perjudiciales moderadas para la salud al inspirarse, tragarse o absorberse por la piel. Si se presentan síntomas o en caso de duda, consulte a su médico. Observe las siguientes instrucciones de seguridad:
- No oriente nunca el chorro de gas hacia personas o animales.
- Encontrará más información de este producto relativa a la protección de la salud y seguridad en el trabajo en la hoja de seguridad que puede solicitar al fabricante.

Uso intencionado

El equipo sirve exclusivamente para la eliminación hierbas de crecimiento espontáneo entre losas, en terrazas, vías de acceso y caminos.

No nos responsabilizamos de los daños causados por un uso no conforme al intencionado, un manejo incorrecto o una reparación no profesional. Asimismo, en estos casos queda excluida la garantía por defectos.

El equipo no deberá utilizarse con fines comerciales.

Mal uso previsible

El equipo no es una fuente de calor en el ámbito doméstico para césped o arriates de flores o para otros ámbitos distintos a los aquí especificados. No utilizar el equipo con lluvia o condiciones climáticas húmedas.

Comportamiento adecuado en caso de peligro

Siempre que ello no sea peligroso, combatir los incendios con un extintor. Alejar de la zona de peligro los recipientes inflamables o cartuchos de gas.

Elementos integrantes del aparato

1 Soplete
2 Apoyo
3 Tubo prolongador
4 Válvula reguladora de gas
5 Palanca de flujo de gas
6 Empuñadura
7 Manguera de gas de 5 m
8 Reductor de presión **(Accesorio especial)**
9 Bombona de gas propano comercial 5 kg / 11 kg

Datos técnicos

Longitud:	925 mm
Tipo de gas:	propano; mezcla de butano/propano
Temperatura de la llama:	≤ 1000°C
Potencia:	aprox. 60 KW
Aparato incl. manguera de gas:	aprox. 1,6 kg
Consumo:	aprox. 4,8 kg/h
Presión del gas:	4 bar

Puesta en servicio

¡PELIGRO!
Peligro de muerte por incendio o explosión.
Observe las siguientes instrucciones de seguridad:
- Poner en funcionamiento el equipo únicamente en el exterior. Está permitido colocar la bombona de gas sólo en posición vertical.
- Nunca está permitido aflojar el racor entre el tubo prolongador **(3)** y la válvula reguladora de gas **(4)** así como la conexión entre la válvula reguladora de gas **(4)** y la empuñadura **(6)**.
- No orientar nunca la llama abierta a sustancias inflamables o explosivas.
- Tras varios intentos fallidos de encendido de la llama, cerrar la válvula y esperar hasta que se haya disipado el gas que ha salido, antes de volver a encender la llama.

Montaje
- Antes de montar el reductor de presión, comprobar si está colocada la junta en la válvula de la bombona de gas; véase Fig. A.
- La válvula de la bombona de gas está cerrada. Debe cerrarse la válvula reguladora de gas **(4)**. Para tal fin, girar el mando negro de la válvula totalmente hacia la derecha (en sentido horario); v. Fig. A. Girar sólo hasta que no se pueda apretar más con la mano.
- 1. Atornillar firmemente la manguera de gas **(7)** por la empuñadura **(6)**.
  2. Atornillar firmemente la manguera de gas **(7)** del reductor de presión **(8)**.
  3. Atornillar reductor de presión **(8)** con ayuda de la tuerca de racor firmemente a la bombona de gas propano.

(Todas las roscas son roscas a izquierdas, apretar firmemente con una llave fija) v. Fig. B.

Montaje Apoyo
véase Fig. G - H

Verificación de la estanqueidad
- Comprobar si hay fugas en el racor (¡v. descripción en la columna izquierda!)

Empleo
- Abrir 1/2 vuelta la válvula de la bombona de gas propano así como la válvula reguladora del gas **(4)**, v. Fig. C.
- En una zona segura, bajar la barra manteniéndola alejada del cuerpo. Encender la llama con una cerilla larga (para encendido de chimeneas), tras lo cual el aparato funciona con llama pequeña, v. Fig. D.

***¡ATENCIÓN!* ¡Existe peligro de sufrir quemaduras si la llama se mantiene desprotegida!**
¡Nunca accionar la palanca de flujo de gas **(5)** al encender la llama!
- Continuar abriendo la válvula reguladora del gas **(4)** y accionar la palanca de flujo de gas **(5)**, tras lo cual el aparato funcionará a plena llama, v. Fig. D.
  Mover la barra de un lado a otro a una altura de aprox. 3 cm sobre el suelo.

¡PELIGRO! Peligro de muerte por incendio o explosión.
¡Nunca apuntar con la llama contra la manguera de gas o la bombona de gas!

¡ADVERTENCIA!
Peligro de quemaduras por componentes calientes del equipo.
Observe las siguientes instrucciones de seguridad:
- No tocar la carcasa del quemador durante el funcionamiento.
- Cada vez que se interrumpa el trabajo, soltar la palanca de flujo de gas **(5)** y dejar que el aparato descanse sobre su apoyo, v. Fig. E.

Puesta fuera de servicio

- Soltar la palanca de flujo de gas, cerrar la válvula de la bombona de gas y esperar hasta que se apague la llama del cuerpo del soplete. A continuación, cerrar la válvula reguladora de gas **(4)**. Dejar que el aparato descanse siempre sobre el apoyo **(2)** hasta que se haya enfriado el cuerpo del soplete, véase Fig. E/F.

Indicaciones para el usuario

- El equipo resulta especialmente adecuado para la eliminación de malas hierbas.
- El uso del equipo resultará más eficaz cuanta más savia tenga la planta. El período más apropiado para tratar las hierbas de crecimiento espontáneo es la primavera.
  El resultado será tanto mejor cuanto más joven sea la planta. En cualquier caso, el éxito de la medida no será visible inmediatamente. La sensibilidad de las plantas a la irradiación calorífica no se muestra rápidamente. Por lo general, las plantas de hojas blandas tienen mayor sensibilidad y tras un único tratamiento, dejarán de ser viables. Con una duración prolongada del tratamiento, también es posible eliminar totalmente las plantas de hoja resistente.
- Las plantas más viejas con hojas duras, como los cardos, requieren un tratamiento repetido en intervalos de una a dos semanas para secarse. Las hierbas de hoja dura son extremadamente resistentes y requieren un tratamiento de calor relativamente largo.
- Con este equipo deben tratarse a ser posible sólo superficies con plantas bajas. Si las hierbas de crecimiento espontáneo alcanzan demasiada altura, primero deberán cortarse. No obstante, el efecto será menor, ya que en estos casos las hojas son más duras y los órganos subterráneos almacenan más substancias de reserva que las plantas jóvenes.
- En la fase inicial, el tratamiento de las superficies donde han crecido hierbas no deseadas deberá repetirse a corto plazo hasta cinco veces. Sólo entonces podrá observarse un éxito duradero del tratamiento. Más adelante sólo será necesario el tratamiento dos veces al mes.
- Sólo habrá que calentar la mala hierba sin necesidad de quemarla. Con este método, las células de las hojas se secan y la hierba se muere.
- Algunas clases de hierba requieren un tratamiento repetido.

Mantenimiento y almacenaje

- El equipo no requiere ningún cuidado especial. Asegúrese de que esté colocada la tórica y que esté en buen estado.
- El equipo con el bombona de gas desmontado debe almacenarse en un lugar seco, a ser posible bajo llave, y fuera del alcance de los niños.

Queda reservado el derecho de realizar modificaciones técnicas.

(PT)

Símbolos neste manual

PERIGO! Um aviso deste nível de perigo assinala uma situação perigosa eminente. Em relação a este aviso, respeite as instruções para evitar perigo de morte ou ferimentos graves.

AVISO! Um aviso deste nível de perigo assinala uma situação perigosa possível. Em relação a este aviso, respeite as instruções para evitar o perigo de ferimentos.

ATENÇÃO! Um aviso deste nível de perigo assinala possíveis danos materiais. Em relação a este aviso, respeite as instruções para evitar danos materiais.

Nota! Uma nota assinala informações adicionais ou figuras, que devem facilitar a operação e compreensão do aparelho.

Instruções de segurança importantes

O manual de instruções transmite-lhe instruções de segurança e informações importantes, que são necessárias para uma operação perfeita do aparelho!
Leia o manual na íntegra, guarde-o e, se necessário, entregue-o ao proprietário seguinte!
Observe também as instruções de segurança relativas à utilização da botija de gás e da redutora da pressão!
Todas as instruções de segurança têm como objectivo também a sua própria segurança!

- Este equipamento está em conformidade com as regras de tecnologia reconhecidas e os regulamentos de segurança correspondentes!
- Este aparelho pode ser utilizado por jovens a partir dos 16 anos, bem como por pessoas com capacidades físicas, sensoriais e mentais diminuídas ou com falta de experiência e conhecimentos, desde que supervisionadas ou instruídas relativamente à utilização segura do aparelho e compreendam os perigos daí resultantes. As crianças não podem brincar com o aparelho. A limpeza e a manutenção a cargo do utilizador não podem ser realizadas por crianças sem a devida supervisão.
- Utilize o aparelho em conformidade com as especificações.
- Recomenda-se o uso de luvas protectoras.
- O aparelho só deve ser operado até uma temperatura exterior de -2 °C.
- O aparelho não pode ser operado em áreas subterrâneas.
- O aparelho não é adequado para uma operação sem vigilância.
- **Este aparelho só pode ser utilizado com:**
  - botijas de gás butano/propano à venda no comércio de 5 kg / 11 kg (não fornecidas). Pode ser perigoso utilizar outro reservatório de gás.
  - apenas com a redutora da pressão GLORIA (não fornecida). Poderá ser perigoso utilizar outro tipo de redutoras da pressão.

As reparações neste aparelho só devem ser realizadas por pontos de assistência técnica da GLORIA. As peças sobresselentes devem ser encomendadas ao seu agente especializado.
Caso não existam em armazém, ele arranja com mais rapidez.

- ***ATENÇÃO!***
  Chamamos expressamente a atenção, de que nós, no âmbito da Lei de Responsabilidade sobre Produtos, não nos responsabilizamos por danos causados pelo uso do nosso aparelho, desde que esses danos tenham sido causados por reparação incorrecta ou pelo uso de peças sobresselentes que não sejam peças originais, e desde que a reparação **não** tenha sido efectuada pelo nosso Serviço Técnico de Assistência ou por um técnico autorizado.
  Isto aplica-se também às peças acessórias.

PERIGO!
Perigo de morte devido a incêndio e explosão
Uma utilização incorrecta do aparelho, da redutora da pressão ou da botija de gás constitui perigo de vida! Por este motivo, observe as instruções de segurança em todos os componentes, como também as instruções de segurança seguintes:
- Não dirija a chama para a mangueira de gás, a botija de gás, chamas abertas ou objectos incandescentes. Mantenha afastado de fontes de ignição. Não fume. Mantenha o aparelho afastado das crianças.
- Não guarde na proximidade de aquecedores.
- Utilize o aparelho apenas no exterior. Nunca utilize o aparelho na garagem ou em locais onde possam estar guardados materiais facilmente inflamáveis ou gasolina.
- Mude a botija de gás sempre ao ar livre e nunca junto de chamas abertas, fontes de ignição ou materiais facilmente inflamáveis.
- **No caso de cheiro a gás, desligue o aparelho imediatamente (feche a válvula na botija de gás e também no aparelho) e verifique se existem fugas. Para se certificar de que não existe qualquer fuga, espalhe água com sabão tépida no ponto de união, bem como no corpo da válvula. Se não se formam bolhas, o aparelho está pronto a funcionar. Caso se formem bolhas, o aparelho não deve ser posto a funcionar. Neste caso, a botija de gás deve ser imediatamente fechada na válvula e desligada do aparelho.**
  De seguida, o aparelho deve ser verificado em relação a eventuais causas por um especialista ou empresa especializada. Nunca procure as fugas com uma chama e nunca em espaços fechados!

AVISO!
Perigo de queimaduras devido a peças quentes do aparelho ou chamas livres!
Durante a utilização, as peças do aparelho podem ficar bastante quentes e originarem possíveis queimaduras. No caso de uma utilização incorrecta existe também o perigo de queimaduras! Por isso, observe as instruções de segurança seguintes:
O aparelho só pode ser utilizado até um ângulo inferior a 90°.
- Não toque no corpo do queimador, perigo de queimaduras.
- Mata, folhas, caruma de abetos e ervas secas podem incendiar.

AVISO!
Perigo para a saúde devido a contacto com gás!
O gás libertado, não explosivo, pode provocar danos para a saúde de efeito limitado, devido a inalação, ingestão ou absorção pela pele.
No caso da ocorrência de sintomas ou em caso de dúvida, peça conselho médico. Por isso, respeite as instruções de segurança seguintes:
- Nunca dirija o gás libertado para pessoas ou animais.
- Encontra mais informações sobre a protecção da saúde e no trabalho para este produto na ficha de segurança, que pode ser solicitada ao fabricante.

Utilização prevista

O aparelho destina-se exclusivamente à eliminação de plantas silvestres entre tijoleiras, terraços, acessos a casas e garagens, e caminhos.

No caso de má utilização, operação errada ou reparação incorrecta não se assume qualquer responsabilidade por eventuais danos.
Do mesmo modo, as garantias ficam sem efeito nestes casos!

O aparelho não se destina a uso comercial!

Uso indevido previsível

O aparelho não é adequado como distribuidor de calor doméstico para relvados e canteiros ou para outras áreas de utilização, além das aqui indicadas. Não utilize o aparelho em condições atmosféricas húmidas.

Comportamento em caso de perigo

Combate a incêndios, desde que sem perigo, com extintores.
Os cartuchos de gás e latas em risco de incêndio devem, quando possível, ser afastados da zona de perigo.

Elementos do aparelho

1 Queimador
2 Pé de apoio
3 Tubo de prolongamento
4 Válvula reguladora do gás
5 Alavanca do fluxo de gás
6 Pega
7 Mangueira de gás de 5 m
8 Redutora da pressão **(Acessório especial)**
9 Botija de gás propano convencional disponível no mercado de 5 kg / 11 kg

Dados técnicos

Comprimento:	925 mm
Tipo de gás:	Propano; Mistura de butano/propano
Temperatura da chama:	≤ 1000°C
Potência:	cerca de 60 KW
Aparelho incl. mangueira de gás:	cerca de 1,6 kg
Consumo:	cerca de 4,8 kg/h
Pressão do gás:	4 bar

Colocação em funcionamento

PERIGO!
Perigo de morte devido a incêndio e explosão!
Por isso, respeite as instruções de segurança seguintes:
- Coloque o aparelho em funcionamento apenas ao ar livre. A botija de gás tem de ficar sempre colocada na vertical.
- A união roscada entre o tubo de prolongamento **(3)** e a válvula reguladora do gás **(4)**, bem como a união entre a válvula reguladora do gás **(4)** e a pega **(6)** nunca podem ser desapertadas.
- Nunca dirija a chama para materiais inflamáveis ou explosivos.
- Após várias tentativas falhadas da ignição da chama, feche a válvula, aguarde até o gás libertado evaporar e depois volte a acender a chama.

Montagem
- Antes da montagem da redutora de pressão, verificar se a vedação se encontra na válvula da botija de gás, ver a fig. A.
- A válvula na botija de gás está fechada. A válvula reguladora do gás **(4)** tem de ser fechada. Para tal, feche por completo o botão preto da válvula rodando-o para a direita (sentido dos ponteiros do relógio), ver fig. A. Aperte-o apenas manualmente.
- 1. Enrosque a mangueira de gás **(7)** na pega **(6)**.
  2. Enrosque a mangueira de gás **(7)** na redutora da pressão **(8)**.
  3. Enrosque a redutora da pressão **(8)** com a ajuda da porca de capa na botija de gás propano.

(Todas as roscas são à esquerda, para enroscar utilize uma chave de bocas) Fig. B.

Montagem Pé de apoio
ver a fig. G - H

Ensaio de estanquidade
- Verifique a união roscada quanto a fugas (veja a descrição na coluna esquerda)!

Operação
- Abra a válvula na botija de gás propano e a válvula reguladora do gás **(4)** com 1/2 volta, ver fig. C.
- Numa área segura, mantenha a vareta virada para baixo e afastada do corpo. Acenda a chama com um fósforo comprido para lareira, o aparelho funciona agora com chama económica, ver fig. D.

***ATENÇÃO!* Perigo de queimaduras devido a chama aberta!**
Nunca accione a alavanca do fluxo de gás **(5)** ao acender a chama!
- Continuar a abrir a válvula reguladora do gás **(4)** e accionar a alavanca do fluxo de gás **(5)**, o aparelho estará agora a funcionar com chama total, ver fig. D.
  Movimente para a frente e para trás a vareta numa altura de aproximadamente 3 cm acima do solo.

PERIGO! Perigo de vida devido a incêndio e explosão!
Nunca dirija a chama para a mangueira de gás ou para a botija!

AVISO!
Perigo de queimaduras devido a peças quentes do aparelho!
Por isso, respeite as instruções de segurança seguintes:
- Não toque no corpo do queimador durante a operação.
- Durante interrupções do trabalho, largue a alavanca do fluxo de gás **(5)** e pouse o aparelho sobre o pé de apoio, ver fig. E.

Desactivação

- Largue a alavanca do fluxo de gás, feche a válvula na botija de gás e aguarde até a chama apagar no corpo do queimador. De seguida, feche a válvula reguladora do gás **(4)**. Coloque o aparelho sempre sobre o pé de apoio **(2)** até o corpo do queimador estar frio, ver fig. E/F.

Informações para o utilizador!

- O aparelho é apropriado, em particular, para eliminação de ervas daninhas.
- A utilização do aparelho está no máximo da eficácia, se a planta tem um elevado teor de seiva. A altura favorável para tratamento das plantas silvestres é na Primavera. O efeito é mais intensivo, quanto mais recentes forem as plantas silvestres. No entanto, o sucesso da medida não é visível imediatamente. A sensibilidade das plantas à radiação térmica não se evidencia imediatamente. Em princípio, aplica-se: plantas novas de folhas moles reagem de forma mais sensível, i.e. após o primeiro tratamento não conseguem viver mais. No caso de uma duração da acção prolongada, as plantas novas com folhas rijas também são eliminadas a 100%.
- As plantas antigas com folhas duras, como, por exemplo, cardos, secam mais depressa após vários tratamentos, em intervalos de uma a duas semanas. As relvas duras são extraordinariamente robustas e suportam uma acção térmica relativamente prolongada.
- Se possível, apenas superfícies com plantas baixas devem ser tratadas com o aparelho. Se as plantas silvestres estão muito altas, primeiro têm de ser cortadas. Aqui todavia, o efeito é mais reduzido, porque as folhas estão mais duras e em órgãos subterrâneos depositam-se materiais de reserva, do que em plantas jovens.
- Na fase inicial, o tratamento das superfícies com plantas silvestres deve ser repetido, a curto prazo, até 5 vezes. Só então se consegue um sucesso duradouro. Mais tarde, são suficientes 2 tratamentos por mês.
- As ervas daninhas só precisam de ser aquecidas. Não é necessária a queima. As células das folhas secam desta forma e as ervas daninhas morrem.
- Determinados tipos de ervas daninhas exigem a repetição do tratamento.

Manutenção e armazenamento

- O aparelho não necessita de cuidados especiais. Certifique-se de que o ring está presente e em bom estado.
- O aparelho com o botija de gás desmontado deve ser guardado seco e, se possível, fechado, e inacessível para as crianças.

Reservamo-nos o direito de proceder a modificações técnicas!

- (DE) Montage Standfuß
- (GB) Assembly Stand
- (FR) Montage Pied
- (NL) Montage Steun
- (IT) Montaggio Gamba di sostegno
- (ES) Montaje Apoyo
- (PT) Montagem Pé de apoio
- (DK) Montering Fod
- (SV) Montering Ställning
- (NO) Montering Fot
- (FI) Asennus Tuki
- (CZ) Montáž Stojná noha
- (TR) Montaj Ayak
- (RU) Монтаж Ножка
- (GR) Συναρμολόγηση Πόδι βάσης

G
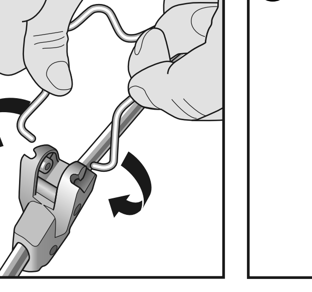

H
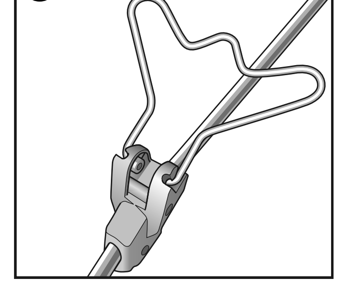

978 955-03 / 200721

GLORIA®
Geräte für Haus und Garten

Gloria Haus- und Gartengeräte GmbH • Därmannsbusch 7 • D-58456 Witten
www.gloriagarten.de

GLORIA®

Geräte für Haus und Garten

THERMOFLAMMbio Professional Plus

- DE Betriebsanleitung
- GB Instructions for use
- FR Mode d'emploi
- NL Gebruiksaanwijzing
- IT Instruzioni per l'uso
- ES Instrucciones de uso
- PT Instruções de utilização
- DK Betjenningsvejledning
- SE Bruksanvisning
- NO Bruksanvisning
- FI Käyttöohje
- CZ Návod k obsluze
- TR Kullanım kılavuzu
- RU Инструкция по эксплуатации
- GR Οδηγίες χειρισμού

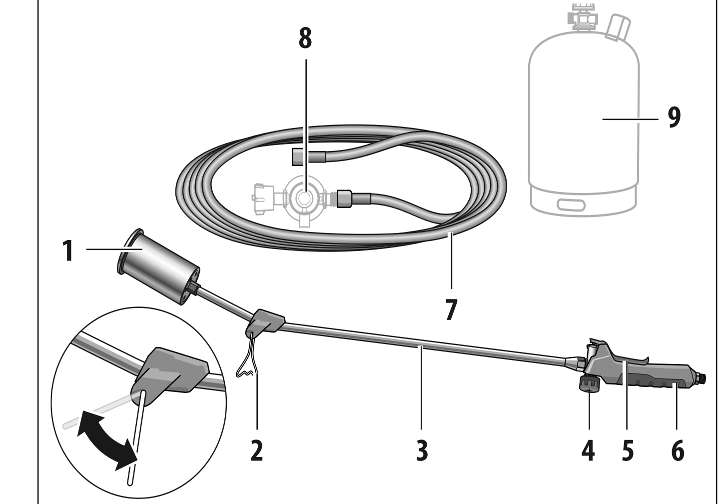

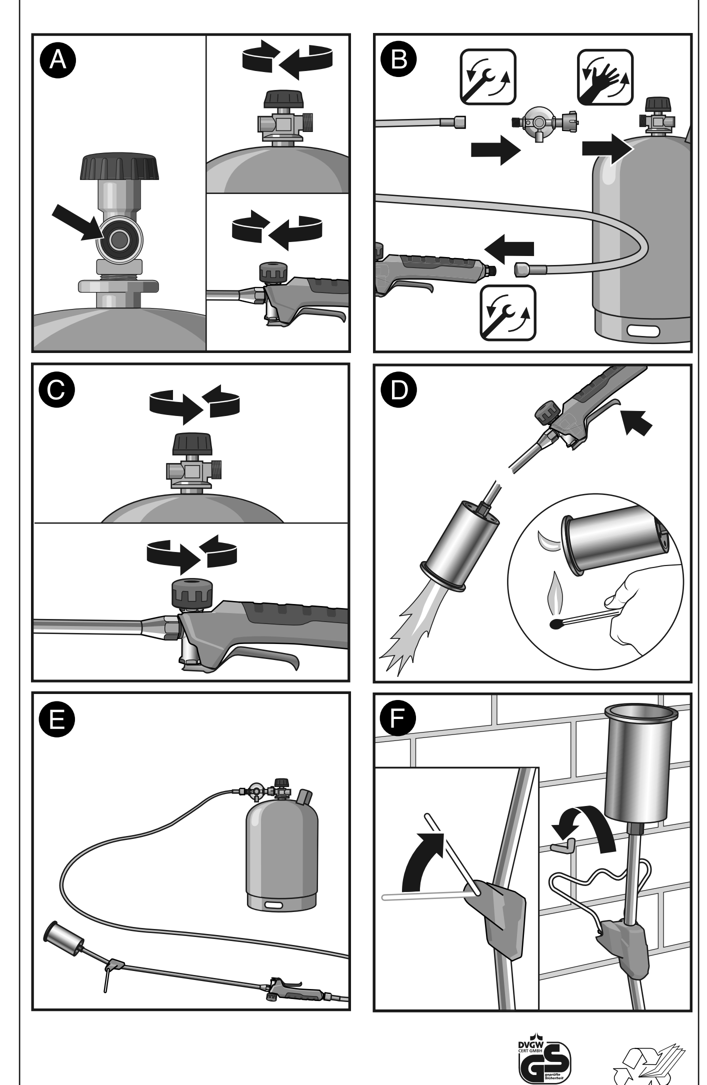

GS-2412CM0233

DK

Symboler i denne vejledning

FARE! En advarselsinfo på dette faretrin markerer en truende farlig situation. Følg anvisningerne til denne advarselsinfo, så livsfare eller alvorlige kvæstelser kan undgås.

ADVARSEL! En advarselsinfo på dette faretrin markerer en mulig farlig situation. Følg anvisningerne til denne advarselsinfo, så faren for kvæstelser kan undgås.

OBS! En advarselsinfo på dette faretrin markerer mulige materielle skader. Følg anvisningerne til denne advarselsinfo, så materielle skader undgås.

Bemærk! En bemærk-info markerer ekstra informationer eller billeder, som gør betjeningen og forståelsen af apparatet lettere.

Vigtige sikkerhedshenvisninger

Betjeningsvejledningen giver vigtige sikkerhedsanvisninger og informationer, som er nødvendige for problemløs drift af apparatet!
Læs vejledningen fuldstændigt igennem, opbevar den og giv den videre til en evt. efterfølgende ejer!
Overhold også sikkerhedsanvisningerne til brug af gasflasken og trykreduktionen!
Alle sikkerhedsanvisninger har betydning for Deres personlige sikkerhed!

- Dette apparat er i overensstemmelse med de anerkendte regler for teknik og de gældende sikkerhedsbestemmelser!
- Dette apparat kan bruges af børn fra 16 år og derover samt af personer med reducerede fysiske, sensoriske eller mentale evner eller mangel på erfaring og viden, hvis de er under opsyn eller er blevet undervist i sikker brug af apparatet og de farer, der kan være forbundet med det. Børn må ikke lege med apparatet. Rengøring og brugervedligeholdelse må ikke udføres af børn uden opsyn.
- Brug apparatet efter bestemmelserne.
- Det anbefales altid at bære beskyttelseshandsker.
- Apparatet må ikke anvendes i nærheden af børn.
- Apparater bør ikke anvendes ved en temperatur under - 2° C.
- Apparatet må ikke anvendes under jordens overflade.
- Apparatet er ikke egnet til drift uden opsyn.
- **Dette apparat må udelukkende anvendes med:**
  - **almindelige butan/propan-gasflasker af størrelsen 5kg / 11kg (medfølger ikke ved køb). Det kan være farligt at anvende andre gasbeholdere.**
  - **må kun anvendes sammen med GLORIA-trykreduktionen (medfølger ikke ved køb). Det kan være farligt at anvende andre trykreduktioner.**

Reparationer på apparater må kun udføres af GLORIA serviceværksteder. Reservedele bør De bestille hos deres specialforhandler. Såfremt delene ikke findes på lager, vil de blive bestilt hjem hurtigst muligt.

- ***VIGTIGT!***
  Vi henviser udtrykkeligt til, at vi iht. loven om produktansvar ikke hæfter for skader, som er opstået på grund af vort apparat, såfremt dette er forårsaget af ukyndig reparation eller der ved udskiftning af dele ikke er benyttet originale dele og reparationen **ikke** er foretaget af kundeservice eller den autoriserede fagmand. Dette gælder også for tilbehørsdele.

FARE!
Livsfare på grund af brand og eksplosion!

Livsfare ved forkert anvendelse af apparatet, trykreduktioner eller gasflasken! Overhold derfor sikkerhedsanvisningerne på alle komponenterne samt de følgende sikkerhedsanvisninger:

- Ret ikke flammen mod gasslangen, gasflasken, åben flamme eller mod glødende genstande. Skal holdes på afstand af antændelseskilder. Rygning forbudt. Må ikke komme i børns hænder.
- Må ikke opbevares i nærheden af radiatorer.
- Ukrudtsfjerneren må kun anvendes udendørs. Apparater må aldrig anvendes i garager eller andre steder, hvor der evt. opbevares benzin eller andre let antændelige materialer.
- Skift kun gasflasken udendørs og aldrig ved åben ild, tændkilder eller let antændelige stoffer.
- **Sluk straks for apparatet ved gaslugt (luk ventilen på gasflasken samt ventilen på apparatet), og kontrollér for lækager. For at være sikker på at der ikke er lækager, kan De smøre samlingsstedet samt ventilhuset med lunkent sæbevand. Hvis der ikke dannes bobler, er apparatet tæt og klar til brug.**
  Hvis der dannes bobler, så må ukrudtsfjerneren under ingen omstændigheder tages i brug. Gasflasken skal så straks lukkes på ventilen og afbrydes fra apparatet. De bør derefter få en fagmand eller et værksted til at undersøge ukrudtsfjerneren for at få konstateret årsagen til lækagen. Find aldrig de utætheder med en flamme og aldrig i lukkede rum!

ADVARSEL!
Fare for forbrænding på grund af varme dele på apparatet eller åben flamme!
Dele af apparatet kan blive meget varme under brug og føre til mulige forbrændinger. Ved forkert brug af apparatet er der også fare for at brænde sig! Overhold derfor de efterfølgende sikkerhedsanvisninger:

Apparatet må kun anvendes i en vinkel, der er mindre end 90°.

- Rør ikke ved brænderhuset, risiko for forbrændinger.
- Tørt træ, løv, grannåle og tørt græs kan antændes.

ADVARSEL!
Sundhedsfare ved kontakt med gas!
Udstrømmende, ikke antændt gas, kan fremkalde sundhedsskader af begrænset virkning ved indånding, synkning eller indtagelse. Hvis der opstår symptomer eller i tvivlstilfælde, skal der søges læge. Overhold derfor de efterfølgende sikkerhedsanvisninger:

- Ret aldrig udstrømmende gas mod mennesker eller dyr.
- Yderligere informationer om sundheds- og arbejdsbeskyttelse i forbindelse med dette produkt kan findes i sikkerhedsdatabladet, som kan rekvireres hos producenten.

Anvendelsesområde

Apparatet anvendes udelukkende til fjernelse af ukrudt mellem havefliser, på terrasser, i indkørsler og på stier.

Der hæftes ikke for eventuelle skader ved anvendelse, der ikke er i overensstemmelse med anvendelsesområdet, ved forkert betjening eller ufagkyndige reparationer. Garantiydelser i sådanne tilfælde er også udelukkede.

Apparatet er ikke beregnet til erhvervsmæssig anvendelse!

Forudsigeligt misbrug

Apparatet er ikke beregnet til at være varmegiver på husholdningsområdet, til græsplæner og blomsterbede eller til andre anvendelsesområder end dem, som er angivet her.
Anvend ikke apparatet i vådt vejr.

Reaktion i tilfælde af fare

Brandbekæmpelse med ildslukker, hvis der ikke er nogen fare. Dåser eller gaspatroner, der er i fare på grund af brand, skal fjernes fra det farlige område, hvis det er muligt.

Apparatets elementer

1 Brænder
2 Fod
3 Forlængerrør
4 Gasreguleringsventil
5 Gasreguleringsarm
6 Håndtag
7 5 m gasslange
8 Trykreduktionen **(Specialtilbehør)**
9 Almindelig propangasflaske 5 kg / 11 kg

Tekniske data

Længde:	925 mm
Gastype:	propan; butan/propan-blanding
Flammetemperatur:	≤ 1000°C
Ydelse:	ca. 60 KW
Apparat inkl. gasslange:	ca. 1,6 kg
Forbrug:	ca. 4,8 kg/h
Gastryk:	4 bar

Ibrugtagning

FARE!
Livsfare på grund af brand og eksplosion!
Overhold derfor de efterfølgende sikkerhedsanvisninger:

- Apparatet må kun anvendes udendørs. Gasflasken må kun opstilles lodret.
- Forskruningen mellem forlængerrøret **(3)** og gasreguleringsventilen **(4)** samt forbindelsen mellem gasreguleringsventilen **(4)** og håndtaget **(6)** må aldrig løsnes.
- Ret aldrig åben flamme mod brændbare eller eksplosive stoffer.
- Luk ventilen efter flere forsøg på at tænde flammen uden held, og vent, til den udstrømmede gas er forsvundet, og tænd så flammen igen.

Montering

- Kontrollér før monteringen af trykreduktionen, at ringen sidder i ventilen på gasflasken, se fig. A.
- Ventilen på gasflasken skal være lukket. Gasreguleringsventilen **(4)** skal lukkes. Drej den sorte ventilknap helt til højre i omdrejningsretningen (i urets retning), se fig. A. Drej kun til med hånden.
- 1. Skru gasslangen **(7)** fast på håndtaget **(6)**.
  2. Skru gasslangen **(7)** fast på trykreduktionen **(8)**.
  3. Skru trykreduktionen **(8)** fast på propangasflasken ved hjælp af omløbermøtrikken.

(Alle gevind er venstregevind, skru dem fast med gaffelnøglen) fig. B.

Montering Fod
se fig. G - H

Tæthedskontrol

- Kontrollér forskruningen for lækager (se beskrivelsen i venstre spalte)!

Drift

- Åbn ventilen på propangasflasken samt gasreguleringsventilen **(4)** med en 1/2 omdrejning, se fig. C.
- Hold stangen ned og væk fra kroppen i det sikre område. Tænd flammen med en lang kamintændstik – nu fungerer apparatet på spareflamme, se fig. D.

OBS! **Fare for forbrændinger på grund af åben flamme!**
Aktivér aldrig gasreguleringsarmen **(5)** ved antænding af flammen!

- Åbn gasreguleringsventilen **(4)** endnu mere, og aktivér gasreguleringsarmen **(5)**, nu fungerer arbejdet med fuld flamme, se fig. D.

  Bevæg spyddet langsomt frem og tilbage hen over jorden i en højde på ca. 3 cm.

FARE! Livsfare på grund af brand og eksplosion!
Ret aldrig flammen mod gasslangen eller gasflasken!

ADVARSEL!
Forbrændingsfare på grund af varme dele på apparatet!
Overhold derfor de efterfølgende sikkerhedsanvisninger:

- Rør ikke ved brænderhuset under drift.
- Slip gasreguleringsarmen **(5)**, når du holder pauser, og stil apparatet på foden, se fig. E.

Afbrydelse

- Slip gasreguleringsarmen, luk ventilen på gasflasken, og vent, til flammen på brænderhuset slukker. Luk derefter gasreguleringsventilen **(4)**. Stil altid apparatet på foden (**2**), til brænderhuset er afkølet, se fig. E/F.

Brugerhenvisninger!

- Apparatet er særlig velegnet til fjernelse af ukrudt.
- Anvendelsen af apparater er mest effektiv, hvis planterne har et højt saftindhold. Det bedste tidspunkt til behandling af ukrudt er om foråret. Jo yngre ukrudtet er, desto mere intensiv bliver effekten.
  Behandlingseffekten er dog ikke synlig med det samme, idet planternes folsomhed over for varmestråling ikke viser sig umiddelbart.
  Som grundregel gælder: Spirer og kim med bløde blade reagerer kraftigst, således at de ikke længere er levedygtige efter en enkelt behandling. Med passende lang indvirkningstid kan også spirer og kim med fast løv bekampes 100%.
- Ældre planter med hårde blåde, som f.eks. tidsler, tørrer tidligst ud efter behandlinger med en til to ugers mellemrum. Græsarter med hårde blade er overordentligt robuste og kræver en relativ langvarig varmepåvirkning.
- Så vidt muligt bør kun arealer med lav plantevækst behandles les med apparatet. Har ukrudtet vokset sig meget højt, skal det først slås. Effekten er dog i dette tilfælde ringere, da bladene er hårdere og der er opsamlet flere reservestoffer i de underjodiske organert end ved yngre planter.
- I startfasen skal behandlingen af tilvoksede ukrudtsarealer gentages op til 5 gange med kort mellemrum. Først derefter opnås der et varigt resultat. Senere er en behandling 2 gange om måneden tilstrækkeligt.
- Ukrudtet skal blot varmes op. Det behøver ikke at blive brændt af. Bladenes celler vil på denne måde tørre ud og ukrudtet visner.
- Ved bestemte typer ukrudt må behandlingen nødvendigvis gentages.

Vedligeholdelse og opbevaring

- Apparatet kræver ingen særlig vedligeholdelse. Sørg for, at ringen sidder, hvor den skal, og er i god stand.
- Apparatet skal opevares tørt med afmonteret gasflaske, helst aflåst og utilgængeligt for børn.

Ret til tekniske ændringer forbeholdes!

SE

Symboler i denna bruksanvisning

FARA! Ett varningsmeddelande av denna risknivå anger en överhängande, farlig situation. Följ anvisningarna i dessa varningsmeddelanden så att livsfara eller mycket svåra skador kan undvikas.

VARNING! Ett varningsmeddelande av denna risknivå anger en möjlig, farlig situation. Följ anvisningarna i dessa varningsmeddelanden så risk för skador kan undvikas.

OBSERVERA! Ett varningsmeddelande av denna risknivå anger möjlig sakskada. Följ anvisningarna i detta varningsmeddelande så att sakskador kan undvikas.

Tips! Ett tips är extra upplysningar eller bilder som ska göra det lättare för dig att förstå och använda apparaten.

Viktiga säkerhetsanvisningar

I bruksanvisningen får du viktiga säkerhetsanvisningar och upplysningar som är nödvändiga för att du ska kunna använda apparaten utan problem!
Läs igenom hela bruksanvisningen, ta vara på den och ge den vidare till nästa ägare!
Följ också säkerhetsanvisningarna vid hantering av gasflaska och tryckreducerare!
Alla säkerhetsanvisningar är till också för din personliga säkerhet.

- Denna apparat motsvarar erkända tekniska regler och tillämpliga säkerhetsbestämmelser!
- Den här enheten kan användas av barn från 16 års ålder och även av personer med nedsatt fysisk, sensorisk eller mental förmåga eller med bristande erfarenhet och kunskap, om dessa personer övervakas, har undervisats i säker användning av enheten och förstår vilka risker som finns. Barn får däremot inte leka med enheten. Rengöring och användarunderhåll får inte utföras av barn utan tillsyn.
- Använd apparaten för avsedda ändamål.
- Det rekommenderas att bära skyddshandskar.
- Använd inte apparaten i närheten av barn.
- Apparaten ska bara använda i en yttertemperatur på upp till -2 °C.
- Apparaten får inte användas under jordytan.
- Apparaten är inte avsedd att användas utan uppsikt över den.
- **Denna apparat får uteslutande användas med:**
  - **i handeln förekommande butan-/propangasflaskor av storleken 5 kg / 11 kg (ingår inte i leveransomfånget). Det kan vara farligt att använda andra gasbehållare.**
  - **endast drivas med GLORIA tryckreducerare (ingår inte i leveransomfånget). Det kan vara farligt att använda andra tryckreducerare.**

Reparationer på apparaten får bara utföras av serviceställen för GLORIA. Reservdelar ska beställas hos din fackhandlare. Om han inte har dessa på lager, ombesörjer han detta snarast möjligt.

- ***OBS!***
  Vi gör Dig uttryckligan uppmärksam på att vi, enligt produktansvarlagen, inte har någon ansvarsskyldighet för skador som uppstått genom vår maskin såvitt dessa har uppkommit genom osaklig reparation eller genom utbyte av delar som ej är originaldelar och som har monterats av **någon annan** än vår kundservice eller auktoriserad fackman.
  Detta gäller även för tillbehörsdelar.

FARA!
Livsfara på grund av brand- och explosion

Livsfara uppstår vid felaktig användning av apparat, tryckreducerare eller gasflaska! Följ därför säkerhetsanvisningarna för alla komponenter och även följande säkerhetsanvisningar:

- Rikta inte lågan mot gasslang, gasflaska, öppen låga eller mot glödande föremål. Håll den på avstånd från antändningskällor. Rök inte. Får inte råka i barns händer.
- Ska inte lagras i närheten av element.
- Använd bara apparaten i det fria. Använd aldrig apparaten i garage eller på platser där bensin eller lätt brännbara ämnen kan vara lagrade.
- Byt gasflaska endast i friska luften och aldrig vid öppen eld, antändningskällor eller lättantändliga material.
- **Ställ omedelbart undan apparaten om det luktar gas (stäng ventilen både på gasflaskan och på apparaten) och kontrollera att den inte läcker. För att säkerställa att den inte läcker kan du stryka ljummet tvålvatten på förbindningsstället och även ventilkåpan. Om det inte bildas blåsor är apparaten driftsklar.**
  Om det bildas blåsor ska inte apparaten användas under några som helst omständigheter. Gasflaskan ska sedan omedelbart stängas vid ventilen och kopplas bort från enheten.
  Apparaten skall sedan, av en expert eller specialist utcheckat för möjliga orsaker. Sök aldrig efter otäta ställen med hjälp av öppen låga eller i slutna utrymmen!

VARNING!
Risk för brännskador på grund av heta apparatdelar eller öppen låga!
Delar av apparaten kan bli mycket varma vid användning vilket kan leda till brännskador. Även vid felaktig användning av apparaten är det risk för brännskador! Följ därför dessa säkerhetsföreskrifter:

Apparaten får endast användas i en vinkel upp till 90°.

- Vidrör inte brännarens kåpa på grund av risken för brännskador.
- Torr växtlighet, lövverk, granbarr och torrt gräs kan antändas.

VARNING!
Hälsorisk på grund av kontakt med gas!
Utströmmande, icke antänd gas, kan till följd av att den inandas, sväljs eller tas in genom huden framkalla hälsoskador av begränsad verkan. Om symptom uppträder ska läkare tillfrågas i tveksamma fall. Följ därför dessa säkerhetsföreskrifter:

- Rikta aldrig utströmmande gas mot människor eller djur.
- Ytterligare upplysningar om hälso- och arbetsskydd för denna produkt hittar du i säkerhetsdatabladet, som går att beställa från tillverkaren.

Föreskriven användning

Apparaten är uteslutande avsedd att ta bort ogräs mellan gångplattor, terrasser, uppfarter och vägar.

Vid användning för icke avsett ändamål, felaktig hantering eller icke fackmässig reparation tas inget ansvar för eventuella skador. Likaså är det uteslutet att garantin kan gälla i sådana fall.

Apparaten är däremot inte avsedd för yrkesmässig användning!

Missbruk som kan förutses

Apparaten lämpar sig inte som värmegivare i för gräsmattor och blomsterrabatter eller för andra än här angivna användningsområden.
Använd inte apparaten i vått väder.

Förhållningssätt vid fara

Brandbekämpning, om det är riskfritt, med brandsläckare. Ta om möjligt bort hotade dosor eller gaspatroner från riskområdet.

Apparatens delar

1 Brännare
2 Ställning
3 Förlängningsrör
4 Gasregleringsventil
5 Spak för gasflöde
6 Handtag
7 5 m gasslang
8 Tryckreducerare **(Specialtillbehör)**
9 I handeln förekommande propangasflaska 5 kg / 11 kg

Tekniska data

Längd:	925 mm
Typ av gas:	Propan; Butan/propan-blandning
Lågans temperatur:	≤ 1000°C
Effekt:	ca. 60 KW
Apparat inkl. Gasslang:	ca. 1,6 kg
Förbrukning:	ca. 4,8 kg/h
Gastryck:	4 bar

Börja använda

FARA!
Livsfara på grund av brand och explosion!
Följ därför dessa säkerhetsföreskrifter:

- Använd bara apparaten i det fria. Gasflaskan får endast ställas upp lodrätt.
- Förskruvningen mellan förlängningsrör **(3)** och gasregleringsventil**(4)** eller mellan gasregleringsventil **(4)** och handtag **(6)** får aldrig lossas.
- Rikta aldrig den öppna lågan mot brännbara eller explosiva ämnen.
- Efter flera misslyckade försök att tända lågan ska ventilen stängas och inte tändas igen förrän gasen som strömmat ut skingrats.

Montering

- Kontrollera före montering av tryckreduceraren om ringen i ventilen på gasflaskan är på plats, se bild A.
- Ventilen på gasflaskan är stängd. Gasregleringsventilen **(4)** måste vara stängd. I det syftet ska du vrida den svarta ventilratten helt åt höger i vridriktningen (medurs), se bild A. Dra bara åt för hand.
- 1. Skruva fast gasslangen **(7)** på handtaget **(6)**.
  2. Skruva fast gasslangen **(7)** på tryckreduceraren **(8)**.
  3. Skruva med hjälp av mantelmuttern fast tryckreduceraren **(8)** på propangasflaskan.

(Alla gängor är vänstergängade, skruva fast dem med skruvnyckeln) bild B.

Montering Ställning
se bild G - H

Täthetskontroll

- Kontrollera att förskruvningen inte läcker (se beskrivning i vänsterspalten)!

Drift

- Öppna ventiler på propangasflaskan och gasregleringsventilen **(4)** genom att vrida dem 1/2 varv, se bild C.
- Håll staven inom det säkra området, vänd nedåt och bort från underedet. Antänd lågan med en lång braständsticka, apparaten arbetar nu på sparlåga, se bild. D.

OBSERVERA! **Risk för brännskada på grund av öppen låga!**
Använd aldrig spaken för gasflöde **(5)** när lågan antänds!

- Öppna åter gasregleringsventilen **(4)** och aktivera **(5)**, apparaten arbetar nu med full låga, se bild. D.
  Förflytta staven fram och tillbaka i en höjd av ca 3 cm över golvet.

FARA! Livsfara på grund av brand och explosion!
Rikta inte lågan mot gasslangen eller gasflaskan!

VARNING!
Risk för brännskada på grund av varma apparatdelar!
Följ därför dessa säkerhetsföreskrifter:

- Vidrör inte brännarens under användning.
- Vid avbrott i arbetet, ska spaken till gasflödet **(5)** lossas och apparaten ställas undan på ställningen, se bild. E.

Urdrifttagande

- Lossa spaken till gasflödet, stäng ventilen på gasflaskan och vänta till lågan på brännarens kåpa slocknar. Stäng därefter gasregleringsventilen **(4)**. Ställ alltid undan apparaten på ställningen **(2)**, tills brännarens kåpa svalnat, se bild. E/F.

Användarråd!

- Apparaten lämpar sig särskilt för borrtagning av ogräs.
- Apparatens verkan är som störst om växterna innehåller mycket sav. Den bästa tiden för borttagning av ogräs är på våren. Verkan blir kraftigare ju yngre ogräset är.
  Men resultatet av åtgärden syns inte alltid genast. Växternas känslighet för värmebestrålningen märks inte genast.
  Principiellt gäller: Mjukbladiga plantor är allra känsligast, dvs. de är inte livsdugliga efter en behandling. Vid motsvarande längre påverkan går det också att undanröja plantor med hårda löv till 100 %.
- Äldre växter med hårda blad, som exempelvis tistlar, torkar ut först efter flera behandlingar med en eller två veckors mellanrum. Hårda grässlag är utomordentligt robusta och kräver relativt lång värmepåverkan.
- I möjligaste mån ska bara ytor med låga växter behandlas med apparaten. Om ogräset till en början är mycket högt måste det först mejas. Påverkan blir dock mindre i det fallet, eftersom lövverket är hårdare och mer reservmaterial är inlagrat i underjordiska organ än i unga plantor.
- I inledningsfasen ska de ytor som är övervuxna av ogräs behandlas upp till 5 gånger på kort tid. Först då blir det varaktigt resultat. Senare räcker det med behandling två gånger i veckan.
- Ogräset behöver bara värmas upp. Det är inte nödvändigt att bränna det. Cellerna i bladen torkar därigenom ut och ogräset dör ut.
- Vissa typer av ogräs kräver upprepad behandling.

Underhåll och förvaring

- Apparaten kräver ingen särskild skötsel. Se till att alla ringar finns på plats och är i gott skick.
- Apparat med demonterad gasflaska ska lagars torr, hels bakom lås och otillgänglig för barn.

Tekniska ändringar förbehålles!