instruments de mesure

3045

STATION MÉTÉO NUMÉRIQUE COULEUR

EN Color digital weather station
DE Digitale wetterstation in farbe
NL Kleur digitale weerstation

Manuel d'utilisation
User Manual
Bedienungsanleitung
Gebruikershandleiding
Manual de Usuario
Manuale d'Uso

Installation et manuel d'utilisation ..... P 02
Installation and user manual ..... P 14
Installation und Bedienungsanleitung ..... P 26
Installatie en gebruikershandleiding ..... P 38

STIL
instruments de mesure

introduction

Nous sommes ravis que vous ayez choisi notre produit pour répondre à vos besoins en matière de suivi des conditions météorologiques. Cette station météo compacte vous fournira des informations précises et en temps réel sur les évolutions climatiques dans votre région. Que ce soit pour planifier vos activités extérieures, prendre des décisions basées sur les conditions météo ou simplement assouvir votre curiosité, notre station météo sera un précieux allié.

1 | Description du produit

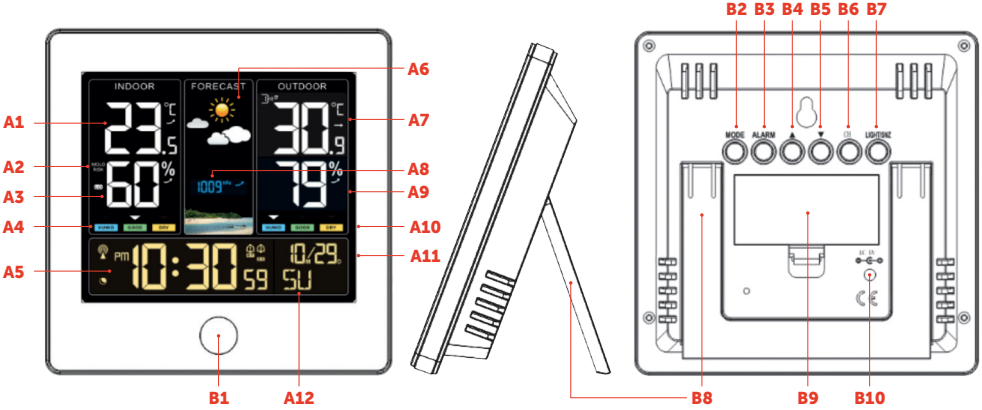

PARTIE A - ÉCRAN LCD POSITIF

A1 Température Intérieure.
A2 Risque de Moisissure Intérieure.
A3 Humidité Intérieure.
A4 Niveau de Confort Intérieur.
A5 Heure.
A6 Prévision Météorologique.
A7 Température du capteur Sans Fil 1.
A8 Pression Atmosphérique.
A9 Humidité du Capteur Sans Fil 1.
A10 Niveau de Confort Extérieur.
A11 Jour Mois et Dater.
A12 Jour de la semaine.

PARTIE B - BOUTONS ET ALIMENTATION

B1 Bouton **[LUMIÈRE/SNZ]**.
B2 Bouton **[MODE]**.
B3 Bouton **[ALARME]** .
B4 Bouton **[▲]**.
B5 Bouton **[▼]**.
B6 Bouton **[CH]**.
B7 Bouton **[LUMIÈRE/SNZ]**.
B8 Cadre de support.
B9 Compartiment à piles.
B10 Prise d'alimentation.

PARTIE C - CAPTEUR SANS FIL À DISTANCE

C1 Affichage LCD – Température.
C2 Affichage LCD - Humidité .
C3 LED de transmission du signal.
C4 Bouton **[°C/°F]**.
C5 Bouton **[TX]**.
C6 Interrupteur CANAL de réception 1 ou 2 ou 3 .
C7 Compartiment à piles.

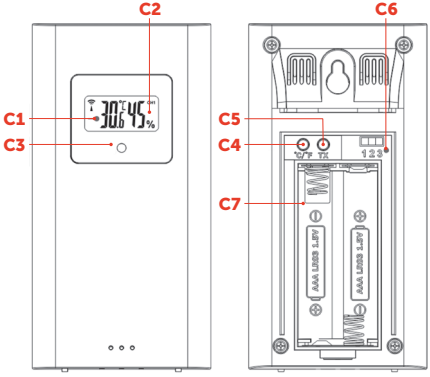

SYMBOLE | SIGNIFICATION

	Réception sans fil
	Symbole batterie faible
MAX	Symbole d'enregistrement maximal de température ou d'humidité
MIN	Symbole d'enregistrement minimal de température ou d'humidité
	Symbole de tendance à la hausse de température ou d'humidité
	Symbole de tendance à la baisse de température ou d'humidité
HI	Symbole d'alarme haute température/humidité
LO	Symbole d'alarme basse température/humidité
ICE	Symbole d'alerte de gel
DRT	Symbole de sécheresse pour le confort
GOOD	Symbole zone de confort idéale
HUMID	Symbole atmosphère trop humide
	Symbole de réception de l'horloge radio-pilotée
DST	Symbole d'heure d'été
	Symbole de mode nuit rétroéclairé
1	Icône d'alarme 1
2	Icône d'alarme 2
LIGHT/SNZ	Symbole éclairage et snooze
M-F	Symbole de répétition d'alarme lun-ven
S-S	Symbole de répétition d'alarme sam-dim
IN	Symbole d'intérieur

2 | Fonctionnalités

Fonctionnalités et Alarmes :

- DCF Horloge radio-pilotée.
- Calendrier perpétuel jusqu'en l'an 2099.
- Jour de la semaine en 14 langues (sélectionnable).
- Format d'heure 12 heures ou 24 heures.
- Deux alarmes quotidiennes.
- Fonction de répétition automatique (OFF ou 5~60 min).

Surveillance Météorologique :

- Humidité : Intérieure et Extérieure - Plage : 20%HR ~ 95%HR.
  - Précision : +/-5% de 40 à 80%HR, sinon +/-8% .
- Température :
  - Intérieure : -9,9°C (14,2 °F) à 50°C (122°F)
  - Extérieure : -40°C (-40°F) à 70°C (158°F)
  - Passage entre °C et °F
  - Affichage min/max pour l'humidité et la température
  - Affichage du niveau de confort.
- Affichage du risque de moisissure intérieure.
- Alertes pour les limites de température et d'humidité, avertissement de gel.
- Capteur extérieur sans fil :
  - Montage mural ou support de table
  - Fréquence RF : 433,92 MHz
  - Portée de transmission : 60 m (en espace ouvert)
  - Connexion possible jusqu'à 3 capteurs.

- Pression atmosphérique :
  - Plage de mesure : 600 hPa/mb à 1100 hPa/mb
  - Pression en hPa/mb ou inHg
  - Prévisions météorologiques.
- Alimentation électrique :
  - Station météo : Piles : 2 x LR03 AAA / Adaptateur : DC 5V 600MA .
  - Capteur sans fil : Piles : 2 x LR03 AAA.

3 | Mise en route

- Il est recommandé de privilégier l'alimentation sur secteur via l'adaptateur fourni pour profiter de votre station de façon optimale.
- Placez les piles dans les compartiments du capteur sans fil (2 piles AAA) en respectant la polarité.
- Si nous n'utilisez pas le chargeur, vous pouvez également insérer des piles (2 piles AAA) dans le compartiment de la station, en respectant la polarité.
- Les icônes s'allumeront brièvement sur la station, et vous entendrez 3 bips lorsque les données intérieures seront détectées. La station météo se connecte au capteur extérieur. Cette opération prend environ 3 minutes, indiquée par un symbole d'antenne RF clignotant.
- Une fois connecté, le récepteur entre en mode de réception de l'heure radio-pilotée.

4 | Configuration Manuelle de l'Heure et des Paramètres

Maintenez le bouton [MODE] enfoncé pendant plus de 2 secondes pour accéder à l'heure et aux paramètres généraux :

- Commencez par configurer la fonction d'Horloge Radio-pilotée (RCC). Utilisez les boutons [▲] et [▼] pour activer ou désactiver la réception RCC. Appuyez sur [MODE] pour confirmer.
- Passez au réglage de l'Heure d'Été (DST). Utilisez les boutons [▲] et [▼] pour activer ou désactiver. Appuyez sur [MODE].

- Ajustez le fuseau horaire de -2 à +2 en utilisant les boutons [▲] et [▼]. Appuyez sur [MODE].
- Choisissez entre le format d'affichage 12/24 heures en utilisant les boutons [▲] et [▼]. Appuyez sur [MODE].
- Réglez l'heure et les minutes en utilisant les boutons [▲] et [▼]. Appuyez sur [MODE] pour confirmer chaque réglage.
- Choisissez entre l'affichage Mois/Jour ou Jour/Mois en utilisant les boutons [▲] et [▼]. Appuyez sur [MODE].
- Réglez l'année, le mois et la date en utilisant les boutons [▲] et [▼]. Appuyez sur [MODE] pour confirmer chaque réglage.
- Sélectionnez la langue pour les affichages des jours et des mois en utilisant les boutons [▲] et [▼]. Appuyez sur [MODE].
- Choisissez l'unité de pression «hPa» ou «inHg» en utilisant les boutons [▲] et [▼]. Appuyez sur [MODE].
- Entrez en mode de calibration de la pression barométrique. Réglez la valeur de la pression atmosphérique en utilisant les boutons [▲] et [▼]. Appuyez sur [MODE].
- Configurez le réglage initial de la météo en sélectionnant la météo actuelle en utilisant les boutons [▲] et [▼]. Appuyez sur [MODE].
- Appuyez sur [MODE] pour confirmer et quitter le réglage. Le mode horloge sera activé. Pendant le réglage de l'heure, vous pouvez quitter rapidement le mode de configuration en double–cliquant sur le bouton [LIGHT/SNZ].

À noter : Si l'heure d'été n'est pas observée dans votre région, veuillez sélectionner ON (activé) ou OFF (désactivé) en fonction de la pratique de l'heure d'été dans la ville de votre région. Les heures de lever et de coucher du soleil seront également ajustées en fonction de l'heure d'été.

5 | Réglage des alarmes quotidiennes

ÉTAPE	ACTION	INSTRUCTIONS
1	Appuyez et maintenez le bouton [ALARME] pendant plus de 2 secondes	Entrez en mode de réglage d'alarme. Commencez par le réglage de l'heure de l'Alarme 1. Utilisez les boutons [▲] et [▼] pour l'heure.
2	Appuyez sur le bouton [ALARME]	Confirmez le réglage de l'heure, passez au réglage de la minute de l'Alarme 1. Utilisez les boutons [▲] et [▼] pour la minute.
3	Appuyez sur le bouton [ALARME]	Confirmez le réglage de la minute, passez au réglage de la répétition de l'Alarme 1. Utilisez les boutons [▲] et [▼] pour la répétition (L-V, S-D, L-S).
4	Appuyez sur le bouton [ALARME]	Confirmez le réglage de la répétition, passez au réglage du temps de répétition de l'Alarme 1. Utilisez les boutons [▲] et [▼] pour la durée de la répétition.
5	Configurez l'alarme 2	Confirmez le réglage du temps de répétition, passez au réglage de l'heure de l'Alarme 2. Utilisez les boutons [▲] et [▼] pour l'heure. Procédez aux mêmes étapes 2, 3 et 4.
6	Appuyez sur le bouton [ALARME]	Confirmez le réglage du temps de répétition, passez au réglage de l'alarme de température supérieure. Utilisez les boutons [▲] et [▼] pour la température.
7	Appuyez sur le bouton [ALARME]	Confirmez le réglage de l'alarme de température supérieure, passez au réglage de l'alarme de température inférieure. Utilisez les boutons [▲] et [▼].
8	Appuyez sur le bouton [ALARME]	Confirmez le réglage de l'alarme inférieure et terminez la procédure.
9	Double-cliquez sur le bouton [LIGHT/SNZ] pendant le réglage	Pour sortir directement du mode de réglage.

6 | Configuration des Alertes de Température

À partir de l'affichage normal, appuyez sur [ALARME] pour entrer en mode d'affichage des alertes de température et d'humidité. Appuyez à nouveau sur [ALARME] pour parcourir les éléments.

Dans ce mode, utilisez [CH] pour basculer entre les canaux : IN, CH1, CH2, CH3.

Activez/désactivez les alertes en appuyant sur [▲] lorsque l'élément est affiché. HI⚠ ou LO⚠ apparaît lorsque c'est activé.

Appuyez sur [⚠] pour confirmer et quitter la configuration.

À noter : L'horloge bascule en mode normal après 20 secondes d'inactivité.

7 | Répétition des alarmes

M-F : Alarme activée uniquement du Lundi au vendredi.

S-S : Alarme activée uniquement le samedi et le dimanche

M-F S-S : Alarme activée et se répète tous les jours de la semaine.

Snooze : Réglez 5 ~ 60MIN ou OFF (pas de répétition).

8 | Activation et Désactivation de l'Alarme

Appuyez sur [ALARME] pour basculer l'affichage entre ALARME1 et ALARME2. Pour chacune, appuyez sur [▲] pour activer ou désactiver l'alarme : l'icône 1 ou 2 s'affiche, ainsi que l'icône de répétition. Lorsqu'elle est désactivée, l'icône 1 ou 2 disparaît.

À noter : L'alarme sonne pendant 2 minutes et se répète automatiquement toutes les 24 heures si elle n'est pas désactivée. Le son d'alarme montant (crescendo, 2 minutes) change de volume 4 fois.

9 | Plage de Température et d'Humidité

- Température intérieure : -9,9°C (+14,2°F) à +50°C (+122°F).
  Affiche **LL.L** °C (°F) en dessous de -9,9°C, **HH.H** °C (°F) au-dessus de +50°C.
- Température extérieure : -40°C (-40°F) à +70°C (+158°F).
  Affiche **LL.L** °C (°F) en dessous de -40°C, **HH.H** °C (°F) au-dessus de +70°C.
- Humidité intérieure et extérieure : 20%HR à 95%HR.
  Affiche **19% HR** en dessous de 20%HR, **96%HR** au-dessus de 95%HR.

10 | Transmission du Capteur sans Fil

- Lorsque la station météo reçoit le signal du capteur sans fil, elle affiche la température et l'humidité extérieures sur les canaux 1, 2 et 3.
- La station météo prend en charge jusqu'à 3 connexions de capteurs sans fil. Assurez-vous que chaque capteur utilise un canal différent (1, 2, 3).
- Si aucun canal ne reçoit de données du capteur (**--** sur l'écran LCD), appuyez sur [**CH**] pour sélectionner le canal. Maintenez [**CH**] enfoncé pendant 3 secondes pour reconnecter manuellement. L'antenne RF clignote pendant que la station rétablit la connexion avec le capteur.

11 | Affichage de la Température/Humidité et des Tendances

L'écran LCD affiche la température/humidité intérieure actuelle et la tendance (intérieure).

Après la connexion avec le capteur distant, la station affiche la température/humidité à distance et la tendance (à distance).

Icônes d'affichage : ↑ : Augmentation de la température/humidité.
↓ : Diminution de la température/humidité.
→ : Température/humidité stable.

12 | Température/Humidité maximale/ minimale

Appuyez sur [▼] pour basculer entre la température/humidité maximale/minimale intérieure/extérieure
1 pression : Valeurs maximales.
2 pressions : Valeurs minimales.
3 pressions : Retour aux niveaux actuels.
Pour réinitialiser les données max/min, maintenez [▼] enfoncé pendant 2 secondes. Les données sont réinitialisées aux valeurs actuelles.

13 | Limites de Température et d'Humidité et Alerte de Gel

Si l'alarme de limite supérieure/inférieure est activée et que la température/humidité réelle dépasse les limites définies, les symboles correspondants HI ⚠ ou LO ⚠ clignotent. L'alarme retentit.
Alerte de gel (capteur sans fil) : Active à partir de -1°C (+30,2°F) à +2,9°C (+37,3°F). Le symbole de gel ICE clignote et l'alarme retentit. Appuyez sur n'importe quel bouton pour arrêter le son de l'alerte ; l'avertissement reste visible.

14 | Confort et Risque de Moisissure

4 Modes :
SEC : Humidité < 40 % pour toute température.
BON : Température 20,0°C ~ 28,0°C et Humidité 40% ~ 70%.
HUMIDE : Humidité > 70 % pour toute température.
Pas d'icône : Température < 20,0°C ou > 28°C et Humidité 40% ~ 70%.
Risque de moisissure en fonction de l'humidité intérieure :
HI (élevé), ME (moyen), LO (faible), pas de risque (pas de flèche).

15 | Alerte de Batterie Faible

Si la colonne «IN» affiche ▭, remplacez rapidement les piles de la station météo. Pour le capteur sans fil correspondant, remplacez les piles du capteur lorsque l'icône ▭ s'affiche, en suivant l'indicateur du capteur.

16 | Prévisions Météorologiques

Notre station prédit les tendances météorologiques sur 12 heures en se basant sur la pression barométrique. Bien que moins détaillées que les services professionnels, elles fournissent des informations localisées. N'oubliez pas de prendre en compte à la fois nos prévisions et le service météo local. En cas de différence, privilégiez les prévisions locales.

Les icônes indiquent différentes conditions météorologiques :

Ensoleillé	Légèrement nuageux	Nuageux	Pluvieux	Orageux	Neigeux

À noter : L'icône Neige apparaîtra lorsque la température extérieure passera en dessous de -4°C (+24,8°C) et que les prévisions indiqueront de la pluie ou des tempêtes. Par défaut, les prévisions utilisent la lecture de température de CH1. S'il n'y a pas de signal dans CH1, il utilise CH2. Si CH1 et CH2 n'ont pas de signal, il utilise CH3. Après 7 à 10 jours de calibrage de la pression atmosphérique, les prévisions météorologiques deviennent plus précises, avec un taux de stabilité de 70%-75%. La plage de prévisions est d'environ 12 à 20 km. La station météo peut également afficher la tendance de la pression barométrique. Vous pourriez voir l'une des affichages suivants : la pression monte, la pression reste constante, ou la pression baisse.

17 | Recherche du Signal Radio

L'horloge lance la recherche du signal DCF après 7 minutes de redémarrage ou de nouvelles piles. L'icône clignote. À 1:00 / 2:00 / 3:00, l'horloge se synchronise avec le signal DCF pour corriger les écarts de temps. Si la synchronisation échoue (l'icône disparaît), elle réessaye toutes les heures jusqu'à 5 fois.
Pour démarrer manuellement la réception DCF, maintenez le bouton [▲] enfoncé pendant 2 secondes. Si aucun signal n'est capté en 7 minutes, la recherche recommence chaque heure.
Pendant la réception DCF, seul le bouton [▲] fonctionne ; les autres activent le rétroéclairage. Sortez du mode DCF avec le bouton [▲].
Le rétroéclairage s'éteint pendant le mode de réception de l'heure radio ; il se réactive après une réception réussie.

18 | Informations supplémentaires

Icône clignotant : Réception DCF commencée.
Icône continu : Signal DCF reçu avec succès.
Le symbole DST indique l'heure d'été.
Maintenez une distance de 2,5 mètres des sources d'interférences comme les téléviseurs/ordinateurs.
Le signal radio s'affaiblit près des murs en béton (par exemple, les caves/bureaux). Placez près des fenêtres dans ces cas.
Pendant la réception du signal DCF, seul le bouton [▲] fonctionne ; les autres activent le rétroéclairage. Sortez du mode DCF avec le bouton [▲].
Le rétroéclairage s'éteint pendant le mode de réception de l'heure radio ; il se réactive après une réception réussie.

19 | Rétroéclairage

Si alimenté par des piles, le rétroéclairage s'active pendant 15 secondes en touchant la zone [LIGHT/SNZ], améliorant la visibilité en faible luminosité.
Lorsqu'il est connecté à un adaptateur d'alimentation, le rétroéclairage reste lumineux. Ajustez-le avec le bouton [MODE] (5 niveaux) ou éteignez-le en appuyant sur [LIGHT/SNZ].
Profitez du mode nuit en maintenant [LIGHT/SNZ] enfoncé pendant 2 secondes. Activez/désactivez-le en utilisant les boutons [▲] et [▼]. Tout d'abord, définissez l'heure de début du mode nuit en sélectionnant l'heure et les minutes. Ensuite, contrôlez la transition de luminosité et choisissez l'heure de fin du mode nuit en sélectionnant l'heure et les minutes.
Confirmez les choix avec le bouton [MODE]. Quittez le réglage de l'heure en cliquant deux fois sur [LIGHT/SNZ].
L'icône du mode nuit indique l'activation. Le rétroéclairage s'adapte selon l'horaire. Appuyez sur [LIGHT/SNZ] pour augmenter temporairement la luminosité.

À noter : Pendant la réception du signal des ondes radio pour l'heure, le rétroéclairage se ferme automatiquement pour éviter les interférences.
Souvenez-vous, vous configurez à la fois les heures d'entrée et de sortie du mode nuit pour qu'elles correspondent à vos préférences, en sélectionnant l'heure et les minutes pour chaque réglage.

introduction

We are delighted that you have chosen our product to meet your weather monitoring needs. This compact weather station will provide you with accurate and real-time information about weather changes in your region. Whether it's for planning your outdoor activities, making weather-informed decisions, or simply satisfying your curiosity, our weather station will be a valuable ally.

1 | Weather Station Appearance

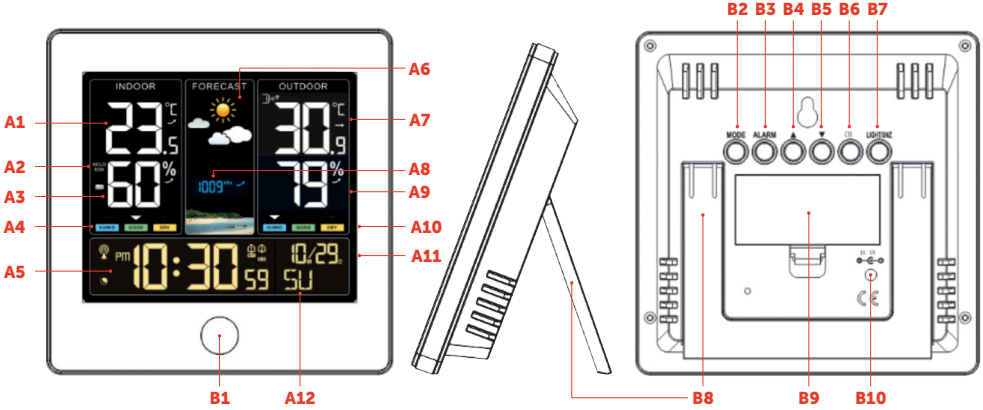

PART A-POSITIVE LCD

A1 Indoor Temperature.
A2 Mold Risk of Indoor.
A3 Indoor Humidity.
A4 Indoor comfort level.
A5 Time.
A6 Weather forecast.
A7 Temperature of Wireless Remote Channel 1.
A8 Atmospheric pressure.
A9 Humidity of Wireless Remote Channel 1.
A10 Outdoor comfort level.
A11 Day Month and date.
A12 Week.

PART B – BUTTONS AND POWER

B1 **[LIGHT/SNZ]** button.
B2 **[MODE]** button.
B3 **[ALARM]** button.
B4 **[▲]** button.
B5 **[▼]** button.
B6 **[CH]** button.
B7 **[LIGHT/SNZ]** button.
B8 Support frame.
B9 Battery compartment.
B10 Power supply socket.

PART C –WIRELESS REMOTE SENSOR

C1 LCD display – Temperature.
C2 LCD display – Humidity.
C3 Transmit signal LED.
C4 **[°C/°F]** button.
C5 **[TX]** button.
C6 CHANNEL 1 or 2 or 3 switch.
C7 Battery compartment.

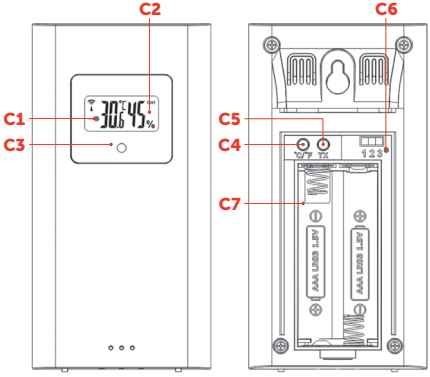

SYMBOLS FOR ALL

	Wireless reception sign
	Low battery sign
MAX	Temperature or humidity maximum record symbol
MIN	Temperature or Humidity Minimum Recording Symbol
	Temperature or humidity rising trend symbol
	Temperature or humidity falling trend symbol
HI	High temperature or humidity alarm symbol
LO	Low temperature or humidity alarm symbol
ICE	Frost warning symbol
DRT	Dry symbols for comfort
GOOD	Comfort symbol for comfort
HUMID	Wet symbol for comfort
	Radio Control Time Reception Symbol
DST	Daylight saving time sign
	Backlit night mode sign
1	Alarm 1 icon
2	Alarm 2 icon
LIGHT/SNZ	Light and snooze sign
M-F	Alarm repeat monday to friday sign
S-S	Alarm repeat saturday and sunday sign
IN	Indoor sign where the equipment is located

2 | Features

Time and Alarms:

- DCF Radio-controlled time
- Perpetual calendar until Year 2099
- Day of the week in 14 languages (selectable)
- 12-hour or 24-hour time format
- Two daily alarms
- Auto snooze function (OFF or 5~60min).

Weather Monitoring:

- Humidity: Indoor & Outdoor range: 20%RH ~ 95%RH
  - Accuracy: ±5% from 40 to 80%RH, otherwise ±8%.
- Temperature:
  - Indoor: -9.9°C (14.2°F) to 50°C (122°F)
  - Outdoor: -40°C (-40°F) to 70°C (158°F)
  - Switch between °C and °F
  - Min/max display for humidity and temperature
  - Comfort level display.
- Indoor mold risk display.
- Alerts for temperature and humidity limits, frost warning.
- Wireless Outdoor Sensor:
  - Wall mount or table stand
  - 433.92MHz RF frequency
  - 60m transmission range (open area)
  - Connect up to 3 sensors.

- Atmospheric pressure:
  - Measurement range: 600 hPa/mb to 1100 hPa/mb
  - Pressure in hPa/mb or inHg
  - Weather forecasting.
- Power Supply:
  - Weather Station: Battery: 2 x LR03 AAA / Power input: DC 5V 600MA (dedicated adapter)
  - Wireless Sensor: Battery: 2 x LR 03 AAA .

3 | Initial Setup

- It is recommended to prioritize powering your station through the provided adapter to fully enjoy its features.
- Insert the batteries into the respective compartments of the station (2 AAA batteries) and then into the wireless sensor (2 AAA batteries), making sure to observe the correct polarity.
- Icons will briefly light up, and you'll hear 3 beeps while indoor data is detected.
- Weather Station connects to the outdoor sensor. Wait about 3 minutes, shown by a flashing RF antenna symbol.
- Once connected, the receiver enters Radio Control Time Receive Mode.

4 | Manual Time and Settings Configuration

Hold down the [MODE] button for more than 2 seconds to access time and general settings:

- Begin by setting up the Radio-Controlled Clock (RCC) function. Use [▲] and [▼] buttons to turn RCC reception ON or OFF. Press [MODE] to confirm.
- Move to Daylight Saving Time (DST) setting. Use Use [▲] and [▼] buttons to enable or disable DST. Press [MODE].
- Adjust the time zone from -2 to +2 using [▲] and [▼]. buttons. Press [MODE].
- Choose between 12/24-hour display format using [▲] and [▼]. buttons. Press [MODE].
- Set the hour and minute accurately using [▲] and [▼]. buttons. Press [MODE] to confirm for each.

- Choose between Month/Date or Date/Month display using [▲] and [▼]. buttons. Press [MODE].
- Set the year, month, and date accurately using [▲] and [▼]. buttons. Press [MODE] to confirm for each.
- Choose the language for week and month displays using [▲] and [▼]. buttons. Press [MODE].
- Select pressure unit as hPa or inHg using [▲] and [▼]. buttons. Press [MODE].
- Enter barometric pressure calibration mode. Set the atmospheric pressure value using [▲] and [▼]. buttons. Press [MODE].
- Configure the initial weather setting by selecting the current weather using [▲] and [▼]. buttons.
- Press [MODE].
- Press [MODE] to confirm and exit the setup. The clock mode will activate. During time setting, you can quickly exit the setup mode by double-tapping the [LIGHT/SNZ] touch area.

Note: If daylight saving time is not observed in your region, please select ON (enabled) or OFF (disabled) based on the daylight saving time practice in your city or region. Sunrise and sunset times will also be adjusted according to daylight saving time.

5 | Setting the daily alarms

STEP	ACTION	INSTRUCTIONS
1	Press and hold [ALARM] button for 2+ seconds	Enter alarm setting mode. Start with Alarm 1 hour setting. Use [▲] and [▼] for the hour.
2	Press [ALARM] button	Confirm hour setting, switch to Alarm 1 minute setting. Use [▲] and [▼] for the minute.
3	Press [ALARM] button	Confirm minute setting, switch to Alarm 1 repeat setting. Use [▲] and [▼] for repeat (M-F, S-S, M-S).
4	Press [ALARM] button	Confirm repeat setting, switch to Alarm 1 snooze time setting. Use [▲] and [▼] for snooze minute.
5	Configure Alarm 2	Confirm snooze setting, switch to Alarm 2 hour setting. Use [▲] and [▼] for the hour. Then follow the same steps 2,3 and 4.
6	Press [ALARM] button	Confirm snooze setting, switch to temperature upper alarm setting. Use [▲] and [▼] for temperature.
7	Press [ALARM] button	Confirm temperature upper alarm setting, switch to temperature lower alarm setting. Use [▲] and [▼].
8	Press [ALARM] button	Confirm lower alarm setting and end procedure.
9	Double-click [LIGHT/SNZ] touch area during setting	To exit setting mode directly.

6 | Temperature Alerts Setup

From the normal display, press [ALARM] to enter temperature and humidity alert viewing mode. Press [ALARME] again to cycle through items.

In this mode, use [CH] to switch channels: IN, CH1, CH2, CH3.

Turn on/off alerts by pressing [▲] while the item is displayed. HI⚠ or LO⚠ appears when it's on.

Press [⚠] to confirm and exit setup.

Note:
Clock switches to Normal mode after 20 sec of inactivity.

7 | Alarm repeat

M-F: Mon-Fri (alarm on); Sat-Sun (alarm off) with: M-F below the symbol.

S-S: Sat-Sun (alarm on); Mon-Fri (alarm off) with : S-S below the symbol.

M-S: Alarm on all week, with both M-F and S-S below the symbol. Snooze: Set 5 ~ 60MIN or OFF (no snooze).

8 | Opening and Closing Alarm

Press [ALARM] to switch display between ALARM1 and ALARM2. In respective mode, press [▲] to toggle the alarm. When active, 1 or 2 icon shows, along with the repeat icon. When off, 1 or 2 icon disappears.

Note:
Alarm sounds 2 min, auto-repeats in 24 hrs if not deactivated.
Rising alarm sound (crescendo, 2 min) changes volume 4 times.

9 | Temperature & Humidity Range

- Indoor temperature: -9.9°C (+14.2°F) to +50°C (+122°F).
  Displays **LL.L** °C(°F) below -9.9°C, **HH.H** °C(°F) above +50°C.
- Outdoor temperature: -40°C (-40°F) to +70°C (+158°F).
  Displays **LL.L** °C(°F) below -40°C, **HH.H** °C(°F) above +70°C.
- Indoor & outdoor humidity: 20%RH to 95%RH.
  Displays **19%RH** below 20%RH, **96%RH** above 95%RH.

10 | Wireless Sensor Transmission

- When the weather station receives the wireless sensor signal, it displays outdoor temperature and humidity in channels 1, 2, and 3.
- The Weather station supports up to 3 wireless sensor connections. Ensure each sensor uses a different channel (1, 2, 3).
- If any channel fails to receive sensor data (**--** on LCD), press [**CH**] to select the channel. Hold [**CH**] for 3 seconds to manually reconnect. The RF antenna flashes as the station re-establishes the connection with the sensor.

11 | Displaying Temperature/Humidity and Trends

LCD shows current indoor temperature/humidity and trend (indoor).

After connecting with remote sensor, station displays remote temperature/humidity and trend (remote).

Display icons : ↑ : Rising temperature/humidity.
↓ : Falling temperature/humidity.
→ : Steady temperature/humidity.

12 | Max/Min Temperature/Humidity

Press [▼] to toggle indoor/outdoor data
Once: Max temperature/humidity.
Twice: Min temperature/humidity.
Three times: Return to current levels.
To reset max/min data, hold [▼] for 2 seconds. Resets recorded data to current values.

13 | Temperature & Humidity Limits and Frost Alert

If upper/lower limit alarm is on and actual temp/humidity surpasses set limits, corresponding symbols HI ⚠ or LO ⚠ flash. Alarm sounds.
Frost alert (wireless channel): Activates at –1°C (+30.2°F) to +2.9°C (+37.3°F). Frost symbol ICE flashes, alarm sounds.
Press any button to halt alarm sound in alert mode; warning remains visible.

14 | Comfort & Mold Risk

4 Modes :
DRY: Humidity < 40% for any temp.
GOOD: Temp 20.0°C 28.0°C & Humidity 40% ~70%.
WET: Humidity > 70% for any temp.
No icon: Temp < 20.0°C or > 28°C & Humidity 40% ~70%.
Mold risk based on indoor humidity:
HI (high), ME (medium), LO (low), no risk (no arrow).

15 | Low Battery Alert

If « IN » column shows ▭, replace weather station battery promptly.
For corresponding wireless channel, replace sensor battery upon ▭ icon display, following channel indicator.

16 | Weather Forecast

Our station predicts 12-hour weather trends based on barometric pressure. While not as detailed as professional services, it provides localized insights. Remember to consider both our forecast and your local weather service. If differences arise, prioritize the local forecast.

Icons indicate different weather conditions:

Sunny	Slightly cloudy	Cloudy	Rainy	Stormy	Snowy

Note: The snowy icon will appear when the outdoor temperature drops below -4°C (+24.8°F) and the forecast suggests rain or storms. By default, the forecast uses the temperature reading from CH1. If there's no signal in CH1, it uses CH2. If both CH1 and CH2 have no signal, it uses CH3. After 7-10 days of air pressure calibration, the weather forecast becomes more accurate, with a stability rate of 70%-75%. The forecast's range is approximately 12-20km. The weather station can also display the trend in barometric pressure. You might see one of the following displays: the pressure is rising, the pressure is staying constant, or the pressure is falling.

17 | Radio Signal Reception

The clock initiates DCF signal search after 7 minutes of restart or new batteries. The icon flashes.
At 1:00 / 2:00 / 3:00, the clock syncs with DCF signal to correct time deviations. If sync fails (icon vanishes), it retries every hour up to 5 times.
To manually start DCF reception, hold [▲] button for 2 seconds. If no signal in 7 mins, search restarts hourly.
During DCF reception, stop by holding [▲] button for 2 seconds.

18 | Additional Info

Flashing : DCF reception started.
Continuous n: Successful DCF signal received.
DST symbol indicates daylight saving time.
Maintain 2.5 meters from interference sources like TVs/computers.
Radio signal weakens near concrete walls (e.g. cellars/offices). Place near windows in such cases.
During DCF reception, only [▲] button functions; others activate backlight. Exit DCF mode with [▲].
Backlight turns off during radio time reception mode; it reactivates after successful reception.

19 | Background Lighting

If powered by batteries, the backlight activates for 15 seconds upon touching the [LIGHT/SNZ] area, enhancing visibility in low light.
While connected to a power supply adapter, the backlight remains bright. Adjust it with the [MODE] button (5 levels) or turn it off by tapping [LIGHT/SNZ].
Experience the convenience of night mode by holding [LIGHT/SNZ] for 2+ seconds. Enable/disable it using the [▲] and [▼]. buttons. First, set the time when night mode starts by selecting the hour and minutes. Then, control the brightness transition, and establish the time for night mode to end by selecting the hour and minutes.
Confirm choices with the [MODE]. button. Exit time-setting by double-tapping [LIGHT/SNZ].
Night mode's icon indicates activation. The backlight adapts per schedule. Tap [LIGHT/SNZ] for a temporary high brightness boost.

Note: during time radio wave signal reception, the backlight automatically closes to avoid interference.

Remember, you configure both entry and exit times for night mode to suit your preferences, selecting the hour and minutes for each setting.

Einleitung

Wir freuen uns, dass Sie sich für unser Produkt entschieden haben, um Ihre Wetterüberwachungsbedürfnisse abzudecken. Diese kompakte Wetterstation liefert Ihnen Echtzeit Informationen über Wetterveränderungen in Ihrer Region. Egal ob Sie Outdoor-Aktivitäten planen, wetterabhängige Entscheidungen treffen oder einfach nur Ihre Neugierde befriedigen möchten, unsere Wetterstation wird Ihnen ein wertvoller Verbündeter sein.

1 | Wetterstation Display und Bedienelemente

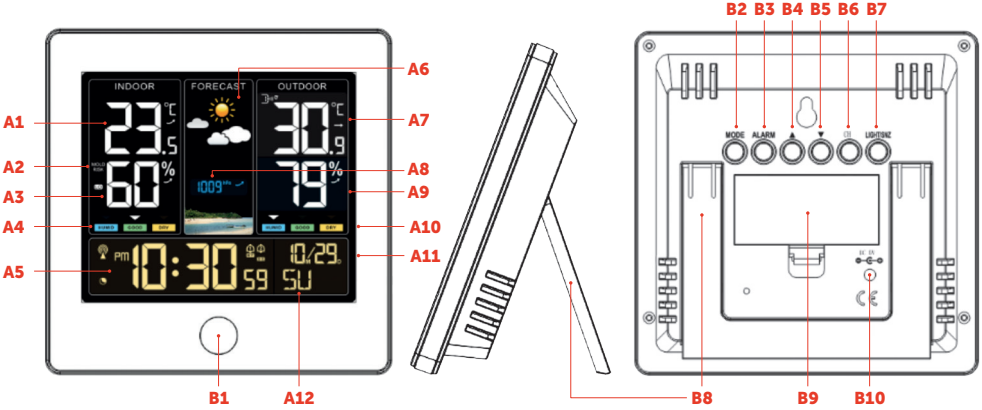

TEIL A – LCD-BILDSCHIRM

A1 Temperatur Innen.
A2 Schimmelpilzgefahr Innen.
A3 Luftfeuchtigkeit Innen.
A4 Komfortanzeige Innen.
A5 Zeit.
A6 Wettervorhersage.
A7 Temperatur des Außensensors – Kanal 1.
A8 Atmosphärendruck.
A9 Luftfeuchtigkeit des Außensensors – Kanal 1.
A10 Komfortanzeige Außen.
A11 Tag, Monat und Datum.
A12 Woche.

TEIL B - TASTEN UND STROMVERSORGUNG

B1 **[LIGHT/SNOOZE]** Taste.
B2 **[MODE]** Taste.
B3 **[ALARM]** Taste.
B4 **[▲]** Taste.
B5 **[▼]** Taste.
B6 **[CH]** Taste.
B7 **[LIGHT/SNZ]** Taste.
B8 Ständer.
B9 Batteriefach.
B10 Stromanschluss.

TEIL C – DRAHTLOSER FERNSENSOR

C1 LCD – Temperatur.
C2 LCD – Luftfeuchtigkeit.
C3 Betriebsanzeige (LED).
C4 **[°C/°F]** Taste.
C5 **[TX]** Taste.
C6 Schalter für Kanal 1 oder 2 oder 3.
C7 Batteriefach.

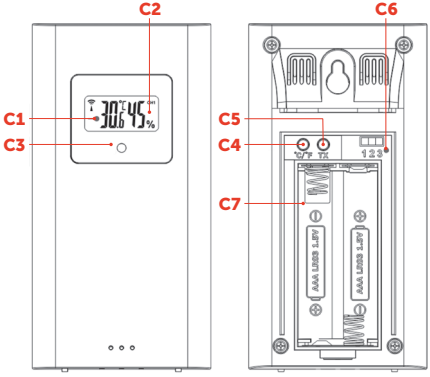

SYMBOLE – BESCHREIBUNG

	Symbol für drahtlosen Empfang
	Symbol für schwache Batterie
MAX	Symbol für die Aufzeichnung der maximalen Temperatur oder Luftfeuchtigkeit
MIN	Symbol für die Aufzeichnung der minimalen Temperatur oder Luftfeuchtigkeit
	Symbol für steigenden Trend der Temperatur oder Luftfeuchtigkeit
	Symbol für den fallenden Trend der Temperatur oder Luftfeuchtigkeit
HI	Alarmsymbol für hohe Temperatur oder Luftfeuchtigkeit
LO	Alarmsymbol für niedrige Temperatur oder Luftfeuchtigkeit
ICE	Symbol für Frostwarnung
DRT	Komfortanzeige Trocken
GOOD	Komfortanzeige Ausgewogen
HUMID	Komfortanzeige Niederschlag
	Zeitempfangssymbol Funksteuerung
DST	Symbol für Sommerzeit
	Symbol für Nachtmodus
1	Symbol für Alarm1
2	Symbol für Alarm2
LIGHT/SNZ	Symbol für Licht und Snooze
M-F	Symbol für Alarmwiederholung – Montag bis Freitag
S-S	Symbol für Alarmwiederholung – Samstag und Sonntag
IN	Symbol Gerät welches sich Innen befindet

2 | Eigenschaften

Zeit und Alarm :

- DCF Funkgesteuerte Uhrzeit
- Kalender bis zum Jahr 2099
- Wochentagsanzeige in 14 Sprachen (auswählbar)
- 12- oder 24-Stunden-Zeitformat
- Zwei tägliche Alarme
- Automatische Snooze-Funktion (OFF oder 5 ~ 60 Minuten).

Wetterüberwachung :

- Feuchtigkeit: Reichweite Innen & Außen: 20 % RH ~ 95 % RH
  - Genauigkeit: ±5% von 40 bis 80% rF, ansonsten ±8%.
- Temperatur :
  - Innen: - 9,9 °C bis 50 °C
  - Außen: - 40 °C bis 70 °C
  - Zwischen °C und °F wechseln
  - Min/Max-Anzeige für Luftfeuchtigkeit und Temperatur
  - Komfortanzeige.
- Anzeige von Schimmelpilzgefahr in Innenräumen.
- Alarme für Temperatur- und Feuchtigkeitsgrenzen und Frostwarnung.
- Kabelloser Außensensor :
  - Wandhalterung oder Ständer
  - 433,92 MHz RF-Frequenz
  - 60 m Reichweite (offenes Gelände)
  - Verbinden Sie bis zu 3 Außensensoren.

- Atmosphärendruck :
  - Messbereich : 600 hPa/mb bis 1100 hPa/mb
  - Luftdruck in hPa/mb oder inHg
  - Wettervorhersage.
- Netzteil :
  - Wetterstation : Batterie: 2 x LR03 (AAA) / Stromanschluss: DC 5 V 600MA (spezieller Adapter)
  - Außensensor : Batterie: 2 x LR03 (AAA).

3 | Erstmalige Einrichtung

- Um die Gerätefunktionen voll nutzen zu können, empfehlen wir, dieses primär mithilfe des mitgelieferten Netzteils zu betreiben, Legen Sie 2 x AAA Batterien in die entsprechenden Fächer der Station und anschließend 2 x AAA Batterien in den Außensensor ein. Achten Sie dabei auf die richtige Polarität.
- Die Symbole leuchten kurz auf, und Sie hören 3 Pieptöne, während die Daten von Innen erkannt werden.
- Die Wetterstation verbindet mit dem Außensensor. Warten Sie etwa 3 Minuten. Ein blinkendes RF-Antennensymbol wird angezeigt.
- Sobald die Funkverbindung hergestellt ist, geht die Basisstation in den Empfangsmodus.

4 | Manuelle Zeiteinstellung und Konfiguration der Einstellungen

Halten Sie die Taste [MODE] länger als 2 Sekunden gedrückt, um auf die Zeit- und allgemeinen Einstellungen zuzugreifen :

- Beginnen Sie mit der Einrichtung der Funkuhr (RCC). Verwenden Sie die Tasten [▲] und [▼] um den RCC-Empfang ein- oder auszuschalten. Drücken Sie zum bestätigen [MODE].
- Wechseln Sie zur Einstellung der Sommerzeit (DST). Verwenden Sie die Tasten [▲] und [▼], um die Sommerzeit zu aktivieren oder zu deaktivieren. Drücken Sie [MODE].

- Stellen Sie die Zeitzone von - 2 bis + 2 mit den Tasten [▲] und [▼] ein. Drücken Sie [MODE].
- Wählen Sie mit den Tasten [▲] und [▼] zwischen dem 12/24-Stunden-Anzeigeformat. Drücken Sie [MODE].
- Stellen Sie die Stunde und Minute mithilfe der Tasten [▲] und [▼] ein. Drücken Sie [MODE], um jeweils zu bestätigen.
- Wählen Sie mit den Tasten [▲] und [▼] zwischen der Anzeige von Monat/Tag oder Tag/Monat. Drücken Sie [MODE].
- Stellen Sie das Jahr, den Monat und Tag mit den Tasten [▲] und [▼]. ein. Drücken Sie [MODE], um jeweils zu bestätigen.
- Wählen Sie die Sprache für die Wochen- und Monatsanzeige mit den Tasten [▲] und [▼]. Drücken Sie [MODE].
- Wählen Sie die Druckeinheit hPa oder inHg mit den Tasten [▲] und [▼]. Drücken Sie [MODE].
- Rufen Sie den Modus zur Kalibrierung des atmosphärischen Luftdrucks auf. Stellen Sie den Wert für den atmosphärischen Luftdruck mit den Tasten [▲] und [▼] ein. Drücken Sie [MODE].
- Konfigurieren Sie die Wettereinstellung, indem Sie das aktuelle Wetter mit den Tasten [▲] und [▼] auswählen. Drücken Sie [MODE].
- Drücken Sie [MODE] , um zu bestätigen und die Einstellungen zu verlassen. Der Uhrenmodus wird aktiviert. Während der Zeiteinstellung können Sie den Einstellungsmodus verlassen, indem Sie kurz hintereinander auf die [LIGHT/SNZ] Taste tippen.

Hinweis : Wenn in Ihrer Region keine Sommerzeit beobachtet wird, wählen Sie bitte ON (aktiviert) oder OFF (deaktiviert) entsprechend der Sommerzeitpraxis in Ihrer Stadt oder Region aus. Die Zeiten für Sonnenaufgang und Sonnenuntergang werden ebenfalls gemäß der Sommerzeit angepasst.

5 | Einstellen der täglichen Alarme

SCHRITT	HANDLUNG	BESCHREIBUNG
1	Drücken und halten Sie die Taste [ALARM] mindestens 2 Sekunden lang	Rufen Sie den Modus zur Alarmeinstellung auf. Beginnen Sie mit der Einstellung Stunden für Alarm1. Verwenden Sie [▲] und [▼] für die Stunden.
2	Drücken Sie die Taste [ALARM]	Bestätigen Sie die „Stunden“, wechseln Sie zur Einstellung Minuten für Alarm1. Verwenden Sie [▲] und [▼] für die Minuten.
3	Drücken Sie die Taste [ALARM]	Bestätigen Sie die „Minuten“, wechseln Sie zur Einstellung Wiederholen für Alarm1. Verwenden Sie [▲] und [▼] für Wiederholung (Mo-Fr, Sa-So, Mo-So).
4	Drücken Sie die Taste [ALARM]	Bestätigen Sie die „Wiederholung“, wechseln Sie zur Einstellung Snooze-Zeit für Alarm1. Verwenden Sie [▲] und [▼] um die Minuten einzustellen.
5	Einstellen von Alarm2	Bestätigen Sie die „Snooze-Zeit“, wechseln Sie zur Einstellung Stunden für Alarm2. Verwenden Sie [▲] und [▼] für die Stunden. Führen Sie im Anschluss Schritte 2, 3 und 4 aus.
6	Drücken Sie die Taste [ALARM]	Bestätigen Sie die „Snooze-Zeit“, wechseln Sie zur Einstellung Oberer Alarm für Temperatur. Verwenden Sie [▲] und [▼] für die Temperatur.
7	Drücken Sie die Taste [ALARM]	Bestätigen Sie den „Oberer Alarm“, wechseln Sie zur Einstellung Unterer Alarm für Temperatur. Verwenden Sie [▲] und [▼].
8	Drücken Sie die Taste [ALARM]	Bestätigen Sie „Unterer Alarm“ und den Vorgang abzuschließen.
9	Betätigen Sie während der Einstellung die Taste [LIGHT/SNOOZE]	Der Einstellungsmodus wird verlassen.

6 | Einrichtung der Temperaturwarnungen

Drücken Sie im regulären Modus die Taste [ALARM], um den Temperatur- und Luftfeuchtigkeitswarnmodus aufzurufen. Drücken Sie erneut auf die Taste [ALARM]], um durch die Einträge zu blättern.

In diesem Modus können Sie mit [CH] zwischen den Kanälen zu wechseln: IN, CH1, CH2, CH3.

Schalten Sie die Benachrichtigungen Ein/Aus, indem Sie, während das Symbol angezeigt wird, die Taste [▲] drücken. [HI ⚠] oder [LO ⚠] erscheint, sofern diese eingeschaltet sind.

Drücken Sie [⚠] um zu Bestätigen und die Einrichtung zu beenden.

Hinweis: Die Uhr schaltet nach 20 Sekunden Inaktivität in den regulären Modus.

7 | Wiederholung des Alarms

Mo-Fr: Mo-Fr (Wecker ein); Sa-So (Wecker aus) mit M-F unterhalb des Symbols.

Sa-So: Sa-So (Wecker ein); Mo-Fr (Wecker aus) mit S-S unter dem Symbol.

Mo-Sa: Der Alarm ist die ganze Woche eingeschaltet, mit M-F S-S unter dem Symbol.
Snooze: Stellen Sie OFF (keine Snooze-Funktion) oder 5 ~ 60 Minuten ein.

8 | Alarm An- und Ausschalten

Drücken Sie die Taste [ALARM], um zwischen ALARM1 und ALARM2 umzuschalten. Drücken Sie im jeweiligen Modus [▲], um zwischen den Alarmen umzuschalten.

Sofern dieser aktiv ist, wird das Symbol 1 oder 2 zusammen mit dem Symbol „Wiederholen“ angezeigt.

Sobald die Alarme ausgeschaltet sind, verschwindet das Symbol 1 or 2 disparaît.

Hinweis: Der Alarm ertönt 2 Minuten lang und wird nach 24 Stunde, sofern er nicht deaktiviert wird, automatisch wiederholt. Steigender Alarmton (Zunehmend, 2 min) ändert sich 4 Mal.

9 | Temperatur- und Luftfeuchtigkeitsbereich

- Temperatur Innen: - 9,9 °C bis + 50 °C.
  Zeigt **LL.L** °C (°F) unter - 9,9 °C, **HH.H** °C (°F) über 50 °C an.
- Temperatur Außen: - 40 °C bis + 70 °C.
  Zeigt **LL.L** °C (°F) unter - 40 °C, **HH.H** °C (°F) über 70 °C an.
- Luftfeuchtigkeit im Innen- und Außenbereich: 20 % RH bis 95 % RH.
  Zeigt **19 % RH** unter 20 % und **RH 96 % RH** über 95 % RH an.

10 | Kabelloser Außensensor

- Sobald die Wetterstation das Funksignal des Außensensors empfängt, zeigt diese auf den Kanälen 1, 2 und 3 Außentemperatur und Luftfeuchtigkeit an.
- Die Wetterstation unterstützt bis zu 3 drahtlose Außensensoren. Stellen Sie sicher, dass jeder Außensensor einen anderen Kanal verwendet (1, 2, 3).
- Drücken Sie die Taste [CH], um den Kanal zu wählen, falls dieser keine Sensordaten empfängt, **--** auf dem LCD. Halten Sie die Taste [CH] für 3 Sekunden gedrückt, um die Verbindung manuell wiederherzustellen. Die RF-Antenne blinkt, während die Wetterstation die Verbindung mit dem Außensensor herstellt.

11 | Anzeige von Temperatur/Luftfeuchtigkeit und Trends

Das LCD zeigt die aktuelle Innentemperatur/Luftfeuchtigkeit und den Trend an (Innensensor).

Das LCD zeigt die aktuelle Innentemperatur/Luftfeuchtigkeit und den Trend an (Außensensor).

Symbole : ↑ : Steigende Temperatur/Luftfeuchtigkeit.
↓ : Fallende Temperatur/Luftfeuchtigkeit.
→ : Gleichbleibende Temperatur/Luftfeuchtigkeit.

12 | Max/Min Temperatur/Luftfeuchtigkeit

Drücken Sie [▼], um zwischen Innen- und Außendaten umzuschalten :
Einmal : Maximale Temperatur/Luftfeuchtigkeit.
Zweimal : Minimale Temperatur/Luftfeuchtigkeit.
Dreimal: Rückkehr zu den aktuellen Werten.
Halten Sie [▼] für 2 Sekunden gedrückt, um Maximal/Minimal zurückzusetzen. Setzt die aufgezeichneten Daten auf die aktuellen Werte zurück.

13 | Temperatur- und Feuchtigkeitsgrenzen und Frostwarnung

Wenn der obere/untere Grenzwertalarm aktiviert ist und die aktuelle Temperatur/Luftfeuchtigkeit die eingestellten Grenzwerte überschreitet, blinken die Symbole HI ⚠ oder LO ⚠ . Alarmsignal.
Frostwarnung (Außensensor): Aktiviert sich bei - 1 °C (30,2 °F) bis + 2,9 °C (37,3 °F). Das Symbol für Frostwarnung ICE blinkt und der Alarm ertönt.
Drücken Sie eine beliebige Taste, um das Alarmsignal zu stoppen. Die Warnung bleibt sichtbar.

14 | Komfortanzeige und Schimmelpilzgefahr

4 Modi :
TROCKEN : Luftfeuchtigkeit < 40 % bei jeder Temperatur.
AUSGEWOGEN : Temperatur 20,0°C ~ 28,0°C, Luftfeuchtigkeit 40 % ~ 70 %.
NIEDERSCHLAG : Luftfeuchtigkeit > 70 % bei jeder Temperatur.
Kein Symbol : Temperatur < 20,0°C oder > 28,0°C, Luftfeuchtigkeit 40 % ~ 70 %.
Schimmelpilzgefahr basierend auf der Luftfeuchtigkeit in Innenräumen:
HI (hoch), ME (mittel), LO (niedrig), kein Risiko (kein Pfeil).

15 | Warnung bei schwacher Batterie

Tauschen Sie die Batterie der Wetterstation umgehend aus, sobald in der Spalte [IN] das Symbol [▮] angezeigt wird.
Ersetzen Sie die Batterien des Außensensors für den entsprechenden Funkkanal, sobald das Symbol [▮] angezeigt wird.

16 | Wettervorhersage

Unsere Wetterstation prognostiziert 12-stündige Wettertrends mithilfe des Luftdrucks. Sie ist zwar nicht so detailliert wie eine kommerzielle Wetterstation, bietet dafür aber lokale Einblicke. Denken Sie daran, sowohl unsere Vorhersage als auch die Ihres örtlichen Wetterdienstes zu berücksichtigen. Wenn sich Differenzen ergeben, geben Sie des örtlichen Wetterdienstes den Vorrang.

Les icônes indiquent différentes conditions météorologiques :

Sonnig	Leicht bewölkt	Bewölkt	Regnerisch	Stürmisch	Schnee

Zusätzliche Informationen : Das Symbol für Schnee wird angezeigt, sobald die Außentemperatur unter -4°C (24,8°C) fällt und die Vorhersage Regen oder Sturm ankündigt. Standardmäßig verwendet die Vorhersage den Temperaturwert von CH1. Falls auf CH1 kein Signal anliegt, wird CH2 verwendet. Falls auf CH1 und CH2 kein Signal anliegt, wird CH3 verwendet. Nach 7-10 Tagen Luftdruckkalibrierung wird die Wettervorhersage genauer (70 % bis 75 %). Die Reichweite der Vorhersage beträgt etwa 12 bis 20 km. Die Wetterstation kann den Trend des atmosphärischen Luftdrucks anzeigen. Sie können eine der folgenden Symbole sehen. Druck steigt, Druck bleibt konstant oder Druck fällt.

17 | Empfang von Radiosignalen

Die Uhr beginnt 7 Minuten nach dem Neustart oder nach einem Akkuwechsel mit der Suche nach einem DCF-Signal. Das -Symbol blinkt.
Um 01:00 / 02:00 / 03:00 Uhr synchronisiert sich die Uhr mit dem DCF-Signal, um Zeitabweichungen zu korrigieren. Bei Fehlschlagen der Synchronisierung (Symbol verschwindet) wird der Vorgang bis zu 5 Mal pro Stunde wiederholt.
Drücken Sie [▲] 2 Sekunden lang, um den DCF-Empfang manuell zu starten. Wird innerhalb von 7 Minuten kein Signal empfangen, wird die Suche stündlich neu gestartet.
Halten Sie [▲] Sekunden lang gedrückt, um den DCF-Empfang zu beenden.

18 | Zusatzinformationen

blinkt: DCF-Empfang eingeschaltet.
n leuchtet durchgehend: DCF-Signal wird empfangen.
Das DST -Symbol zeigt die Sommerzeit an.
Bitte von Störquellen wie Fernsehern/Computern 2,5 m entfernt halten.
Das Radiosignal wird in der Nähe von Betonwänden (z. B. in Kellern/Büros) schwächer. Platzieren Sie das Gerät in solchen Fällen in der Nähe von Fenstern.
Bei DCF-Empfang ist nur die Taste [▲] aktiv. Mit den anderen Tasten aktivieren Sie die Hintergrundbeleuchtung. Durch Betätigen von [▲] verlassen Sie das DCF-Menü.
Die Hintergrundbeleuchtung schaltet sich im Modus für den Empfang von Radiosignalen aus. Nach erfolgreichem Empfang schaltet sie sich wieder ein.

19 | Hintergrundbeleuchtung

Bei Batteriebetrieb wird die Hintergrundbeleuchtung beim Betätigen von [LIGHT/SNZ]für 15 Sekunden aktiviert, um die Lesbarkeit bei schlechten Lichtverhältnissen zu verbessern.
Ist das Gerät an die Stromversorgung angeschlossen, bleibt die Hintergrundbeleuchtung hell. Mit der Taste[MODE] (5 Stufen) können Sie die Helligkeit einstellen oder durch Betätigen von [LIGHT/SNZ] ausschalten.
Der Nachtmodus lässt sich bequem durch 2 Sekunden langes Drücken von [LIGHT/SNZ] aktivieren. Durch Drücken von [▲] und [▼]. lässt er sich ein- und ausschalten. Zuerst legen Sie die Uhrzeit fest, zu der sich der Nachtmodus einschalten soll, indem Sie Stunde und Minuten auswählen. Anschließend stellen Sie die Helligkeitsstufe ein und legen die Zeit fest, zu der sich der Nachtmodus ausschalten soll, indem Sie Stunde und Minuten auswählen.
Betätigen Sie «MODE». um Ihre Auswahl zu bestätigen. Durch zweimaliges Betätigen von [LIGHT/SNZ] verlassen Sie das Menü für die Zeiteinstellung.
Das Symbol des Nachtmodus zeigt an, dass dieser eingeschaltet ist. Die Hintergrundbeleuchtung ändert sich je nach Zeitplan. Durch Betätigen von [LIGHT/SNZ] lässt sich die Helligkeit vorübergehend erhöhen.

Bei Empfang von Radiosignalen schaltet sich die Hintergrundbeleuchtung automatisch ab, um Störungen zu vermeiden. Sie können die Ein- und Ausschaltzeiten des Nachtmodus frei konfigurieren, indem Sie die Stunden und Minuten für jede Einstellung auswählen.

Introductie

We zijn verheugd dat u ons product hebt gekozen om te voldoen aan uw behoeften op het gebied van weerbewaking. Dit compacte weerstation geeft je nauwkeurige en realtime informatie over weersveranderingen in uw regio. Of het nu is om uw buitenactiviteiten te plannen, beslissingen te nemen op basis van het weer of gewoon om uw nieuwsgierigheid te bevredigen, ons weerstation zal een waardevolle bondgenoot zijn.

1 | Uiterlijk van weerstation

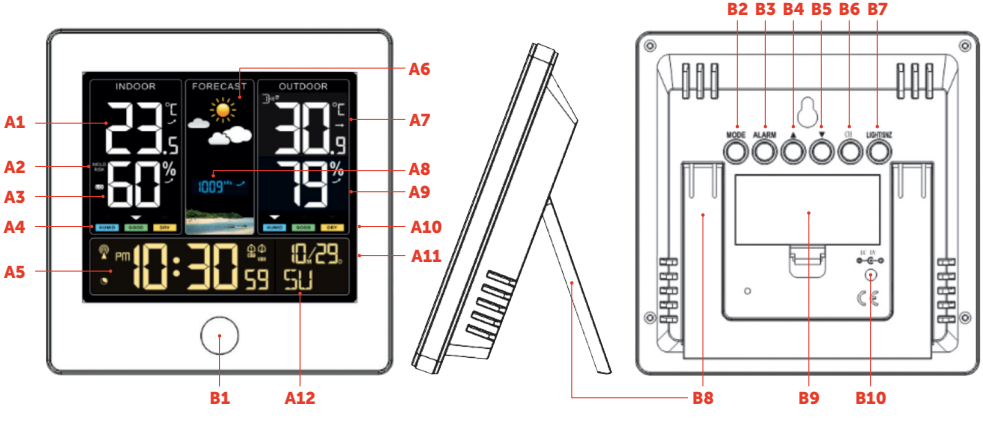

ONDERDEEL A-POSITIEVE LCD

A1 Binnentemperatuur.
A2 Schimmelrisico binnen .
A3 Vochtigheid binnen.
A4 Comfortniveau binnen.
A5 Tijd.
A6 Weersvoorspelling.
A7 Temperatuur van draadloze afstandsbediening kanaal 1.
A8 Atmosferische druk.
A9 Vochtigheid van draadloze afstandsbediening kanaal 1.
A10 Comfortniveau buiten.
A11 Dag, maand en datum.
A12 Week.

ONDERDEEL B - TERUG KNOP EN VOEDING

B1 **[LIGHT/SNZ]** knop.
B2 **[MODE]** knop.
B3 **[ALARM]** knop.
B4 **[▲]** knop.
B5 **[▼]** knop.
B6 **[CH]** knop.
B7 **[LIGHT/SNZ]** knop.
B8 Ondersteunend frame.
B9 Batterijvak.
B10 Stopcontact.

ONDERDEEL C - DRAADLOZE SENSOR OP AFSTAND

C1 LCD-scherm - Temperatuur.
C2 LCD-scherm - Vochtigheid.
C3 Signaal verzenden LED.
C4 **[°C/°F]** knop.
C5 **[TX]** knop.
C6 Schakelaar KANAAL 1 of 2 of 3 .
C7 Batterijvak.

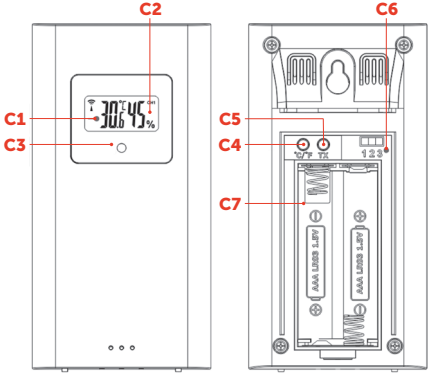

SYMBOOL - BESCHRIJVING

	Teken voor draadloze ontvangst
	Teken dat batterij bijna leeg is
MAX	Temperatuur of vochtigheid maximum opname symbool
MIN	Temperatuur of vochtigheid minimum opname symbool
	Temperatuur of vochtigheid stijgende trend symbool
	Temperatuur of vochtigheid dalende trend symbool
HI	Hoge temperatuur of vochtigheid alarm symbool
LO	Lage temperatuur of vochtigheid alarm symbool
ICE	Vorstwaarschuwingssymbool
DRT	Droge symbolen voor comfort
GOOD	Comfortsymbool voor comfort
HUMID	Nat symbool voor comfort
	Symbool voor radiobesturingstijdontvangst
DST	Teken zomertijd
	Teken nachtmodus met achtergrondverlichting
1	Alarm 1 pictogram
2	Alarm 2 pictogram
LIGHT/SNZ	Teken verlichting en snooze
M-F	Teken alarm herhaling maandag tot vrijdag
S-S	Teken alarm herhaling zaterdag en zondag
IN	Teken binnen waar de apparatuur zich bevindt

2 | functies

Tijd en alarmen:

- DCF radiogestuurde tijd
- Eeuwigdurende kalender tot jaar 2099
- Dag van de week in 14 talen (selecteerbaar)
- 12-uurs of 24-uurs tijdsindeling
- Twee dagelijkse alarmen
- Automatische snoozefunctie (UIT of 5~60min).

Weerbewaking (zet dit in een tabel):

- Vochtigheid: Bereik binnen en buiten: 20%RH ~ 95%RH
  - Nauwkeurigheid: ±5% van 40 tot 80%RV, anders ±8%.
- Temperatuur:
  - Binnen: -9,9 °C (14,2 °F) tot 50 °C (122 °F)
  - Buiten: -40 °C (-40 °F) tot 70 °C (158 °F)
  - Schakelen tussen °C en °F
  - Min/max weergave voor vochtigheid en temperatuur
  - Weergave comfortniveau.
- Weergave schimmelrisico binnen.
- Waarschuwingen voor temperatuur- en vochtigheidslimieten, vorstwaarschuwing.
- Draadloze buitensensor:
  - Wandmontage of tafelstandaard
  - 433,92 MHz RF-frequentie
  - 60 m zendbereik (open gebied)
  - Tot 3 sensors aansluiten.

- Atmosferische druk:
  - Meetbereik: 600 hPa/mb tot 1100 hPa/mb
  - Druk in hPa/mb of inHg
  - Weersvoorspelling.
- Voeding:
  - Weerstation: Batterij: 2 x LR03 AAA / Stroomingang: DC 5 V 600MA (speciale adapter)
  - Draadloze sensor: Batterij: 2 x LR03 AAA.

3 | Eerste installatie

- Het wordt aanbevolen om je station bij voorkeur van stroom te voorzien via de meegeleverde adapter om volledig van de functies te kunnen genieten. - Plaats de batterijen in de respectievelijke compartimenten van het station (2 AAA-batterijen) en vervolgens in de draadloze sensor (2 AAA-batterijen) en let daarbij op de juiste polariteit.
- De pictogrammen lichten kort op en u hoort 3 piepjes wanneer binnengegevens worden gedetecteerd.
- Het weerstation wordt aangesloten op de buitensensor. Wacht ongeveer 3 minuten, aangegeven door een knipperend RF-antennesymbool.
- Zodra de ontvanger is aangesloten, schakelt hij over naar de Ontvangstmodus voor Besturingstijd.

4 | Handmatige tijd- en instellingenconfiguratie

Houd de knop [MODE] langer dan 2 seconden ingedrukt om de tijd en algemene instellingen te openen:

- Begin met het instellen van de radiogestuurde klokfunctie (RCC). Gebruik de knoppen [▲] und [▼] om RCC-ontvangst AAN of UIT te zetten. Druk op [MODE] om te bevestigen.
- Naar instelling zomertijd (DST) gaan. Gebruik de knoppen [▲] und [▼] om de zomertijd in of uit te schakelen. Druk op [MODE].
- Pas de tijdzone aan van -2 tot +2 met de knoppen [▲] und [▼]. Druk op [MODE].

- Kies tussen 12/24-uurs weergaveformaat met de knoppen [▲] und [▼]. Druk op [MODE].
- Stel de uren en minuten nauwkeurig in met de knoppen [▲] und [▼]. Druk op [MODE] om te bevestigen.
- Kies tussen weergave maand/datum of datum/maand met de knoppen «[▲] und [▼]. Druk op [MODE].
- Stel het jaar, de maand en de datum nauwkeurig in met de knoppen «[▲] und [▼]. Druk op [MODE] om te bevestigen.
- Kies de taal voor week- en maandweergave met de knoppen «[▲] und [▼]. Druk op [MODE].
- Selecteer de drukeenheid als «hPa» of «inHg» met de knoppen «[▲] und [▼]. Druk op [MODE].
- Ga naar de barometrische drukkalibratiemodus. Stel de atmosferische drukwaarde in met de knoppen «[▲] und [▼]. Druk op [MODE].
- Configureer de initiële weerinstelling door het huidige weer te selecteren met de knoppen «[▲] und [▼]. Druk op [MODE].
- Druk op «MODE» om te bevestigen en de instelling af te sluiten. De klokmodus wordt geactiveerd. Tijdens het instellen van de tijd kunt u de instelmodus snel verlaten door dubbel te tikken op het aanraakvlak [LIGHT/SNZ].

Notably: Als de zomertijd niet wordt waargenomen in uw regio, selecteer dan AAN (ingeschakeld) of UIT (uitgeschakeld) op basis van de zomertijdspraktijk in uw stad of regio. De tijden van zonsopgang en zonsondergang worden ook aangepast aan de zomertijd.

5 | De dagelijkse wekkers instellen

STAP	ACTIE	INSTRUCTIES
1	Houd de knop [ALARM] meer dan 2 seconden ingedrukt	Activeer de instelmodus voor het alarm. Begin met de instelling Alarm 1 uur. Gebruik [▲] en [▼] voor het uur.
2	Druk op de knop [ALARM]	Bevestig de instelling voor het uur, schakel over naar de instelling voor Alarm 1 minuut. Gebruik [▲] en [▼] voor de minuten.
3	Druk op de knop [ALARM]	Bevestig minuutinstelling, schakel naar Alarm 1 herhaalinstelling. Gebruik [▲] en [▼] voor herhalen (M-F, S-S, M-S).
4	Druk op de knop [ALARM]	Bevestig de herhaalinstelling en schakel over naar Alarm 1 sluimertijdinstelling. Gebruik [▲] en [▼] voor de snooze-stand.
5	Alarm 2 configureren	Bevestig sluimerinstelling, schakel naar Alarm 2 uur instelling. Gebruik [▲] en [▼] voor het uur. Volg dan dezelfde stappen 2, 3 en 4.
6	Druk op de knop [ALARM]	Snooze-instelling bevestigen, overschakelen naar de bovenste alarminstelling voor temperatuur. Gebruik [▲] en [▼] voor temperatuur.
7	Druk op de knop [ALARM]	Bevestig de instelling voor het bovenste temperatuuralarm, schakel over naar de instelling voor het onderste temperatuuralarm. Gebruik [▲] en [▼].
8	Druk op de knop [ALARM]	Bevestig de instelling van het onderste alarm en beëindig de procedure
9	Dubbelklik op [LIGHT/SNZ] -aanraakvlak tijdens het instellen	De instellingsmodus direct verlaten

6 | Temperatuurwaarschuwingen instellen

Vanuit de normale display drukt u op [ALARM] om de temperatuur- en vochtigheidsalarm weergavestand te openen. Druk nogmaals op [ALARM] om door de items te bladeren.

Gebruik in deze modus [CH] om van kanaal te wisselen: IN, CH1, CH2, CH3.

Schakel waarschuwingen in of uit door op [▲] te drukken terwijl het item wordt weergegeven. HI⚠ of LO⚠ verschijnt wanneer deze is ingeschakeld.

Druk op [⚠] om te bevestigen en de setup af te sluiten.

Opmerking:
De klok schakelt over naar de normale modus na 20 sec inactiviteit.

7 | Alarm herhalen

M-F: Ma-vr (wekker aan); za-zon (wekker uit) met M-F » onder het symbool.

S-S: Zat-Zon (wekker aan); ma-vr (wekker uit) met S-S » onder het symbool.

M-S: Alarm staat de hele week aan, met zowel M-F » en S-S » onder het symbool.

Snooze: Stel 5 ~ 60MIN of UIT (geen snooze-functie) in.

8 | Alarm openen en sluiten

Druk op [ALARM] om tussen ALARM1 en ALARM2 te schakelen. Druk in de betreffende modus op [▲] om het alarm af te laten gaan. Wanneer actief, 1 of 2 pictogram weergegeven, samen met het herhalingspictogram. Als deze uit staat, wordt 1 of 2 verdwijnt.

Opmerking:
Het alarm gaat 2 minuten af en wordt na 24 uur automatisch herhaald als het niet is gedeactiveerd.
Toenemend alarmgeluid (crescendo, 2 min) verandert 4 keer van volume.

9 | Temperatuur- en vochtigheidsbereik

- Binnentemperatuur: -9,9 °C (+14,2 °F) tot +50 °C (+122 °F).
  Geeft **LL.L** °C (°F) onder -9,9 °C, **HH.H** °C(°F) boven +50 °C weer.
- Buitentemperatuur: -40 °C (-+40 °F) tot +70 °C (+158 °F).
  Geeft **LL.L** °C (°F) onder -40 °C, **HH.H** °C (°F) boven +70 °C weer.
- Vochtigheid binnen en buiten: 20%RH tot 95%RH.
  Toont **19%RH** onder 20%RH, **96%RH** boven 95%RH.

10 | Draadloze sensoroverdracht

- Wanneer het weerstation het signaal van de draadloze sensor ontvangt, geeft het de buitentemperatuur en vochtigheid op kanaal 1, 2 en 3 weer.
- Het weerstation ondersteunt tot 3 draadloze sensorverbindingen. Zorg ervoor dat elke sensor een ander kanaal gebruikt (1, 2, 3).
- Als een kanaal geen sensorgegevens ontvangt («**--**» op LCD), druk dan op [**CH**] om het kanaal te selecteren. Houd [**CH**] 3 seconden ingedrukt om handmatig opnieuw te verbinden. De RF-antenne knippert wanneer het station de verbinding met de sensor herstelt.

11 | Temperatuur/luchtvochtigheid en trends weergeven

LCD toont de huidige binnentemperatuur/luchtvochtigheid en trend (binnenshuis).

Na verbinding met de sensor op afstand geeft het station de temperatuur/luchtvochtigheid op afstand en de trend (op afstand) weer.

Pictogrammen weergeven : ↑ : Stijgende temperatuur/vochtigheid.
↓ : Dalende temperatuur/vochtigheid.
→ : Constante temperatuur/vochtigheid.

12 | Max/min temperatuur/vochtigheid

Druk op [▼] om te wisselen tussen binnen- en buitengegevens:
Eenmaal: Max. temperatuur/luchtvochtigheid.
Twee keer: Min. temperatuur/luchtvochtigheid.
Drie keer: Terugkeren naar de huidige niveaus. Houd [▼] 2 seconden ingedrukt om de max/min-gegevens te resetten. Zet opgenomen gegevens terug naar de huidige waarden.

13 | Temperatuur en vochtigheidsgrenzen en vorstalarm

Als het bovenste/onderste limietalarm is ingeschakeld en de werkelijke temperatuur/luchtvochtigheid de ingestelde limieten overschrijdt, knipperen de bijbehorende symbolen HI ⚠ or LO ⚠ . Alarmgeluiden.
Vorstalarm (draadloos kanaal): Wordt geactiveerd bij -1 °C (+30,2 °F) tot +2,9 °C (+37,3 °F). Vorstsymbool ICE knippert, alarm klinkt.
Druk op een willekeurige knop om het alarmgeluid in de waarschuwingsmodus te stoppen; de waarschuwing blijft zichtbaar.

14 | Comfort en schimmelrisico

4 modes :
DROOG: Vochtigheid < 40% voor elke temp.
GOED: Temp 20°C ~ 28°C en vochtigheid 40% ~ 70%.
NAT: Vochtigheid > 70% voor elke temp.
Geen pictogram: Temp < 20°C of > 28°C en vochtigheid 40% ~ 70%.
Schimmelrisico gebaseerd op vochtigheid binnenshuis: HI (hoog), ME (gemiddeld), LO (laag), geen risico (geen pijl).

15 | Waarschuwing lege batterij

Als in de kolom «IN» ▭ , staat, moet u de batterij van het weerstation onmiddellijk vervangen.
Vervang voor het overeenkomstige draadloze kanaal de sensorbatterij wanneer het ▭ -pictogram wordt weergegeven, na de kanaalindicator.

16 | Weersvoorspelling

Ons station voorspelt weertrends over 12 uur op basis van de barometerdruk. Hoewel het niet zo gedetailleerd is als professionele services, biedt het wel gelokaliseerde inzichten. Vergeet niet om zowel onze weersverwachting als uw lokale weerdienst in acht te nemen. Als er verschillen ontstaan, geef dan voorrang aan de lokale voorspelling.

Pictogrammen geven verschillende weersomstandigheden aan:

Zonnig	Licht bewolkt	Licht bewolkt	Regenachtig	Stormachtig	Besneeuwd

Aanvullende informatie: Het sneeuwpictogram verschijnt wanneer de buitentemperatuur onder -4°C (+24,8°C) zakt en de voorspelling regen of storm suggereert. Standaard gebruikt de voorspelling de temperatuurmeting van CH1. Als er geen signaal is in CH1, wordt CH2 gebruikt. Als CH1 en CH2 geen signaal hebben, wordt CH3 gebruikt.Na 7-10 dagen luchtdrukkalibratie wordt de weersvoorspelling nauwkeuriger, met een stabiliteitspercentage van 70%-75%. Het bereik van de voorspelling is ongeveer 12-20 km. Het weerstation kan ook de trend in barometerdruk weergeven. U kunt een van de volgende weergaven zien: de druk stijgt, de druk blijft constant of de druk daalt.

17 | Radiosignaalontvangst

De klok start het zoeken naar DCF-signalen na 7 minuten herstarten of nieuwe batterijen. Het pictogram knippert.
Om 1:00 / 2:00 / 3:00 synchroniseert de klok met het DCF-signaal om tijdafwijkingen te corrigeren. Als de synchronisatie mislukt (pictogram verdwijnt), wordt het elk uur tot 5 keer opnieuw geprobeerd.
Houd de knop [▲] 2 seconden ingedrukt om de DCF-ontvangst handmatig te starten. Als er na 7 minuten geen signaal is, begint het zoeken elk uur opnieuw.
Stop tijdens DCF-ontvangst door de knop [▲] seconden ingedrukt te houden.

18 | Aanvullende informatie

Knippert: DCF-ontvangst gestart.
Continu: Succesvol DCF-signaal ontvangen.
Het symbool DST geeft de zomertijd aan.
Houd 2,5 meter afstand tot storingsbronnen zoals tv's/computers.
Het radiosignaal verzwakt in de buurt van betonnen muren (bijv. kelders/kantoren). Plaats in dergelijke gevallen in de buurt van ramen.
Tijdens DCF-ontvangst werkt alleen de knop [▲] de andere knoppen activeren de achtergrondverlichting. Sluit de DCF-modus af met de knop [▲].
De achtergrondverlichting gaat uit tijdens de ontvangstmodus van de draadloze tijd; na een geslaagde ontvangst wordt de verlichting opnieuw geactiveerd.

19 | Achtergrondverlichting

Als het apparaat op batterijen werkt, wordt de achtergrondverlichting gedurende 15 seconden geactiveerd wanneer het [LIGHT/SNZ] -gebied wordt aangeraakt, voor een betere zichtbaarheid bij weinig licht.
Als het apparaat op een voedingsadapter is aangesloten, blijft de achtergrondverlichting helder. Pas het aan met de knop [MODE] (5 niveaus) of schakel het uit door op [LIGHT/SNZ] te tikken.
Ervaar het gemak van de nachtmodus door [LIGHT/SNZ] meer dan 2 seconden ingedrukt te houden. In-/uitschakelen met de knoppen [▼] en [▲]. Stel eerst de tijd in waarop de nachtmodus start door het uur en de minuten te selecteren. Regel vervolgens de helderheidsovergang en stel de tijd in waarop de nachtmodus moet eindigen door het uur en de minuten te selecteren.
Bevestig de keuzes met de knop [MODE]. Sluit het instellen van de tijd af door tweemaal op [LIGHT/SNZ] te tikken
Het pictogram van de nachtmodus duidt op activering. De achtergrondverlichting past zich aan per schema. Tik op [LIGHT/SNZ] voor een tijdelijke hoge helderheidsboost.

Notably: Met name tijdens de ontvangst van radiogolven sluit de achtergrondverlichting automatisch om interferentie te voorkomen. Vergeet niet dat u zowel de ingangs- als uitgangstijden voor de nachtmodus naar wens kunt configureren door het uur en de minuten voor elke instelling te selecteren.

Manuel d'utilisation
User Manual
Bedienungsanleitung
Gebruikershandleiding
Manual de Usuario
Manuale d'Uso

STATION MÉTÉO NUMÉRIQUE COULEUR

3045

EN Color digital weather station
DE Digitale wetterstation in farbe
NL Kleur digitale weerstation

Manuel d'utilisation
User Manual
Bedienungsanleitung
Gebruikershandleiding
Manual de Usuario
Manuale d'Uso

STIL
instruments de mesure

Suivez-nous | Follow us

Société de Thermomètrie Industrielle et de Laboratoire
254 rue Foch - 77000 Vaux-le-Pénil FRANCE
Tél. : +33 (0)1 64 37 17 65 | E-mail : info@stil.fr

NL DE EN FR

Version 02-Septembre 2024 - Photo : AdobeStock - Visuels et données non contractuels.